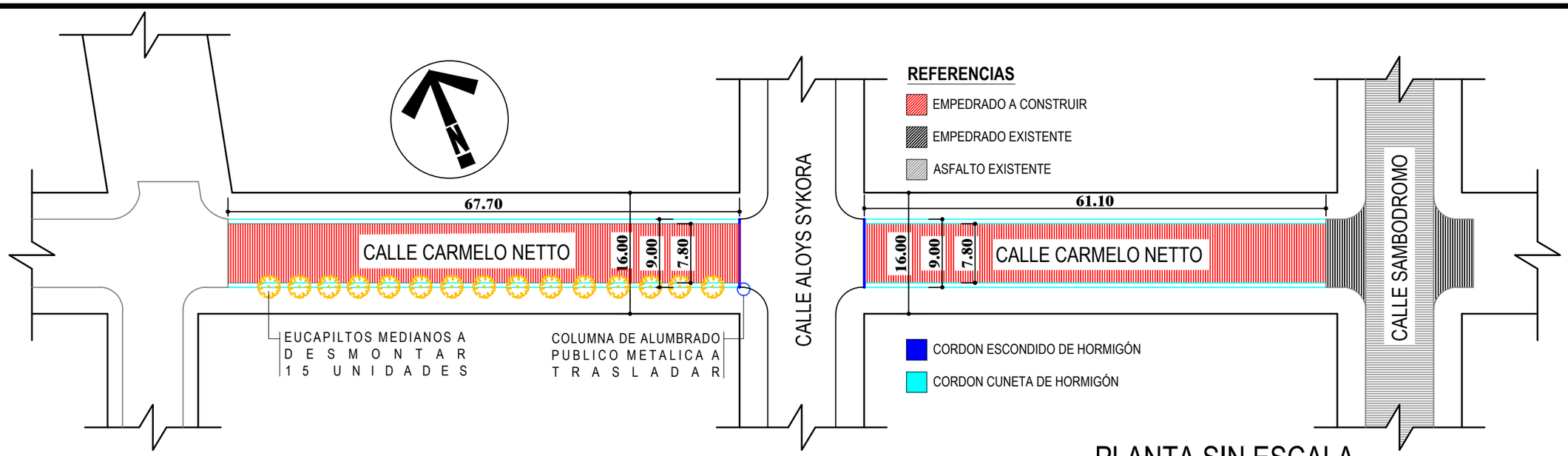

PLANTA SIN ESCALA

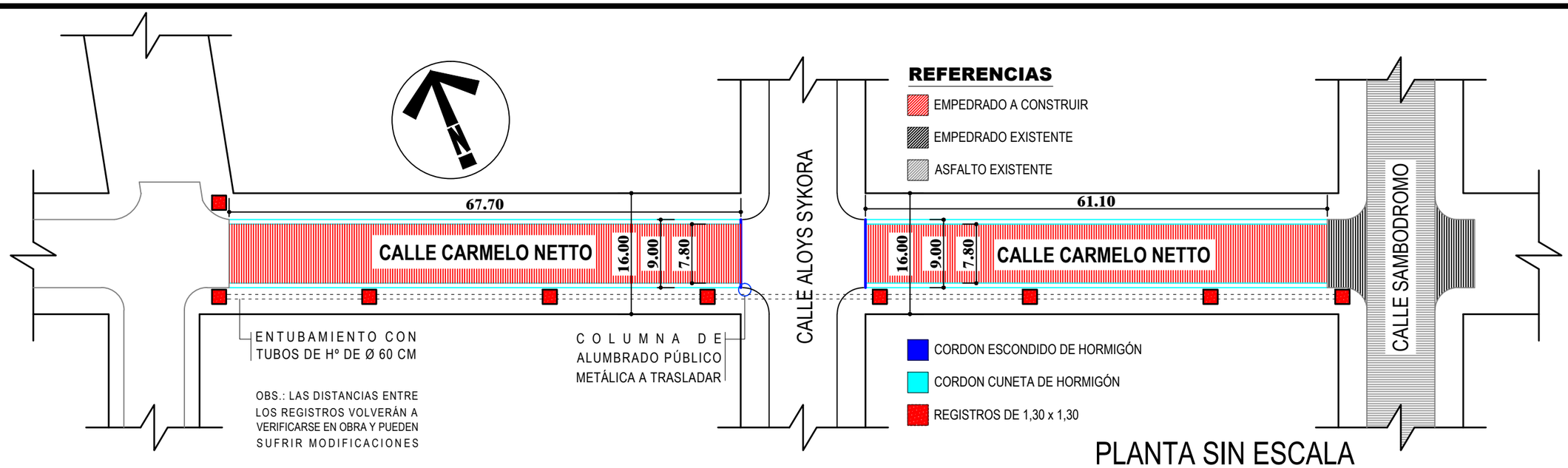

PLANTA SIN ESCALA

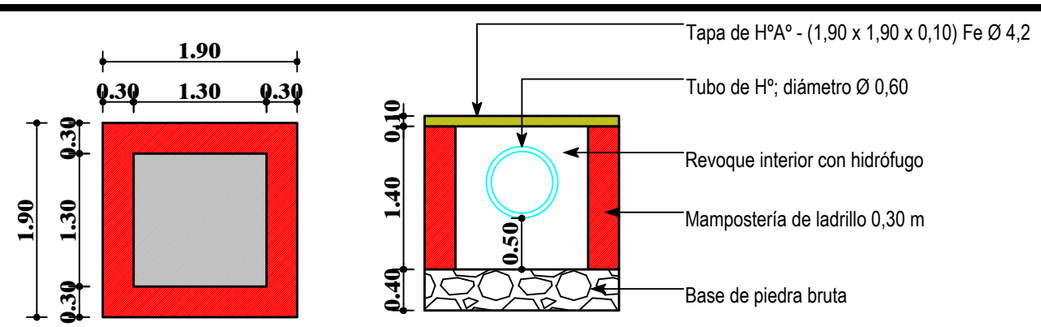

DETALLES DE REGISTROS

MUNICIPALIDAD DE CAMBYRETA
ITAPÚA –PARAGUAY

Municipalidad de Cambyretá

ANTEPROYECTO

OBRA: CONSTRUCCIÓN DE EMPEDRADO

BARRIO: URBANIZACIÓN SAN MIGUEL

UBICACIÓN: CALLE CARMELO NETTO RIENZI

LÁMINA N°

01

AGOSTO 2014

Arq. Berta R. Martinez B.
Directora de Obras

Francisco J. Pereira Rieve
Intendente Municipal