CONSTRUCCIONES Y DEMOLICIONES

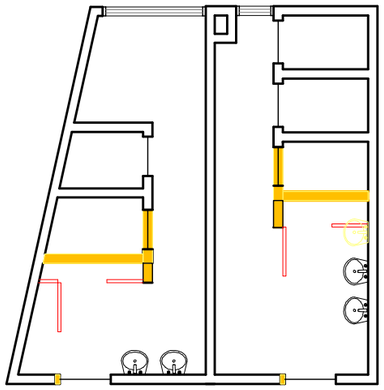

Planta arquitectónica
esc. _____1:100

PROPUESTA

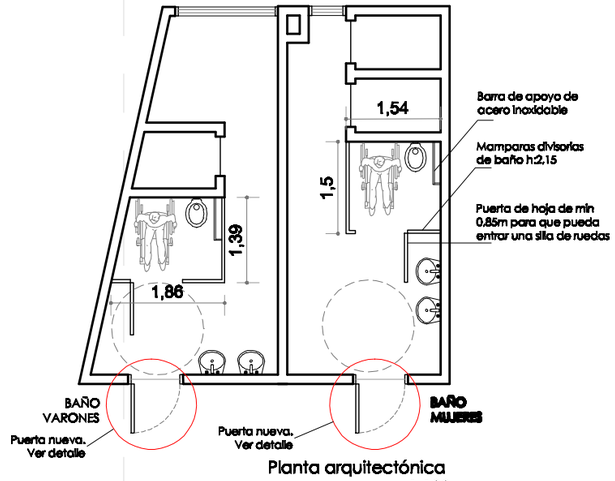

Planta arquitectónica
esc. _____1:100

SITUACION ACTUAL

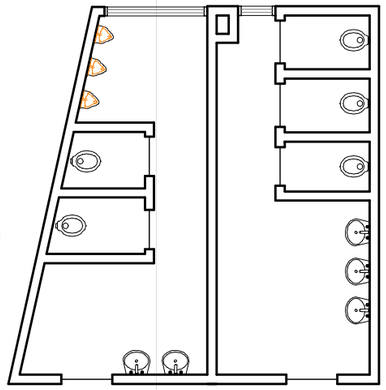

Planta arquitectónica
esc. _____1:100

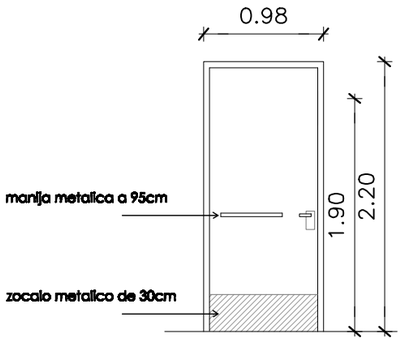

Detalle puertas acceso baños
Puerta nueva
esc. ____1:50

P R O Y E C T O :
"Fortalecimiento Institucional de la Secretaria Nacional de Cultura"

Biblioteca Nacional (Asunción) - Propuesta
Readecuación de baños para discapacitados
esc._____varias