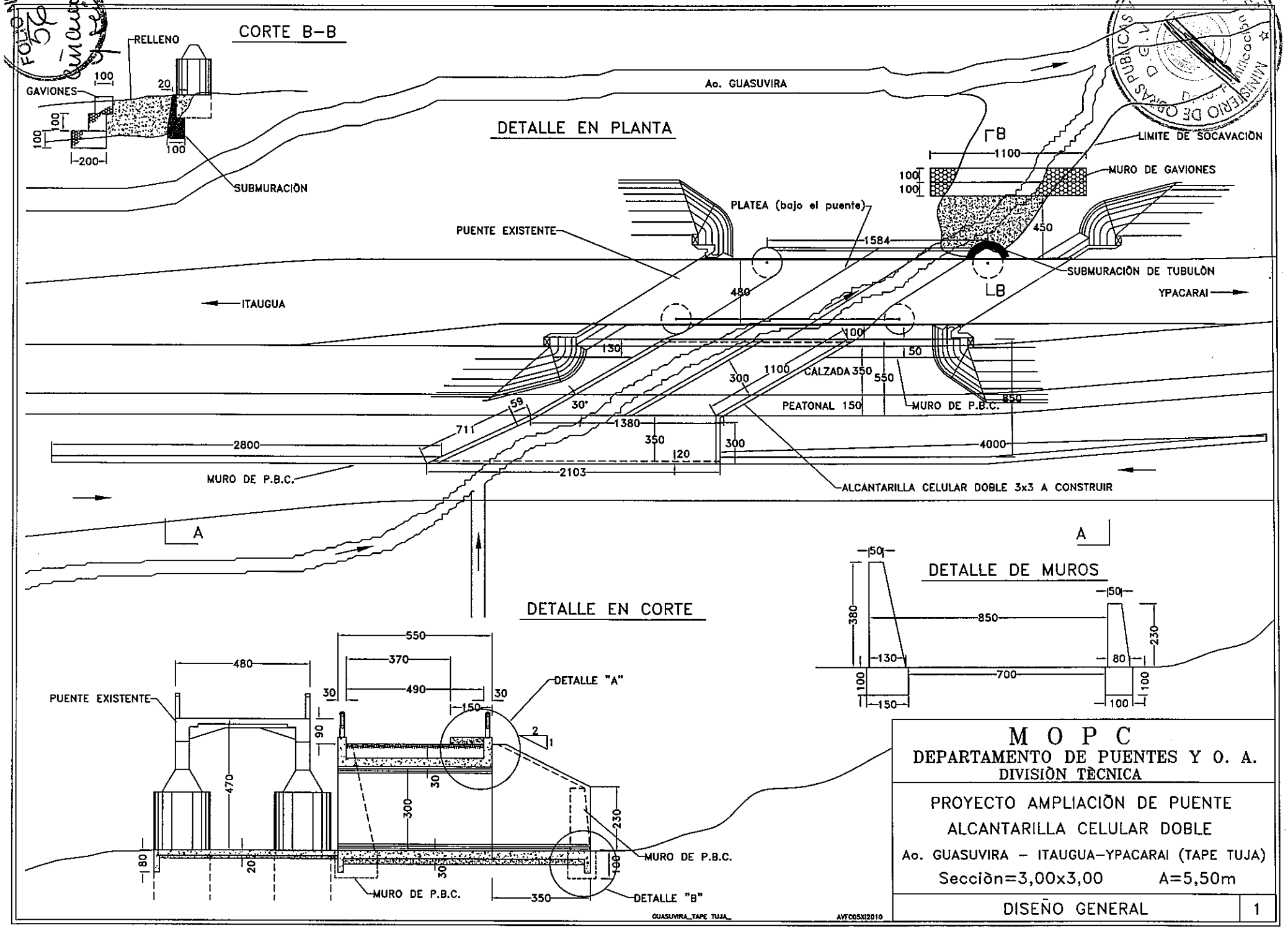
CORTE B-B
RELLENO
GAVIONES
100
20
100
100
100
200
SUBMURACIÒN
DETALLE EN PLANTA
Ao. GUASUVIRA
LIMITE DE SOCAVACIÒN
MURO DE GAVIONES
1100
100
100
450
PLATEA (bajo el puente)
PUENTE EXISTENTE
1584
SUBMURACIÒN DE TUBULÒN
480
ITAUGUA
YPACARAI
130
100
50
1100
CALZADA 350
550
300
PEATONAL 150
MURO DE P.B.C.
850
59
30°
711
1380
350
300
120
2800
4000
2103
MURO DE P.B.C.
ALCANTARILLA CELULAR DOBLE 3x3 A CONSTRUIR
A
A
DETALLE DE MUROS
50
380
850
50
230
130
80
700
100
100
150
100
DETALLE EN CORTE
550
480
370
490
30
30
150
DETALLE "A"
PUENTE EXISTENTE
90
2
1
470
30
300
230
MURO DE P.B.C.
80
20
30
100
MURO DE P.B.C.
350
DETALLE "B"
GUASUVIRA_TAPE TUJA_
AVFC05XI2010
M O P C
DEPARTAMENTO DE PUENTES Y O. A.
DIVISIÒN TÈCNICA
PROYECTO AMPLIACIÒN DE PUENTE
ALCANTARILLA CELULAR DOBLE
Ao. GUASUVIRA – ITAUGUA–YPACARAI (TAPE TUJA)
Secciòn=3,00x3,00 A=5,50m
DISEÑO GENERAL
1

FOLIO Nº 57 cincuenta y siete

MINISTERIO DE OBRAS PUBLICAS Y COMUNICACIONES
D.G.V.
Dpto. Proyectos y Hidrología

VISTA A-A

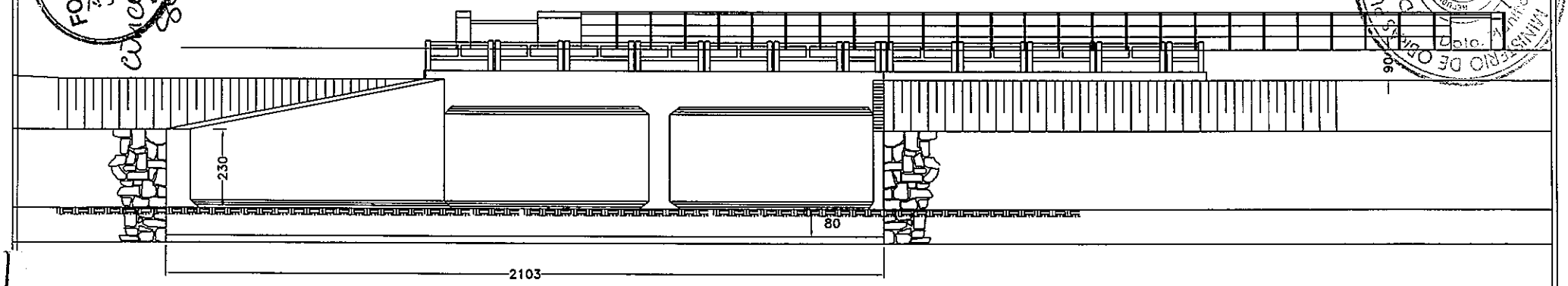

DETALLE EN CORTE

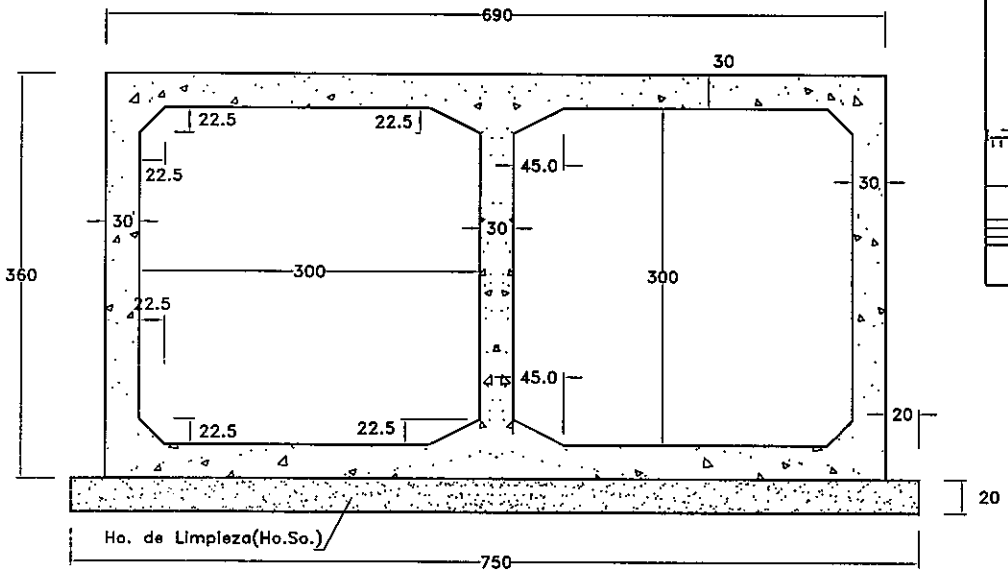

DETALLE "A"

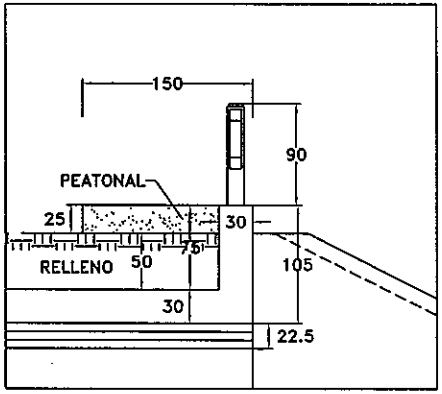

DETALLE "B"

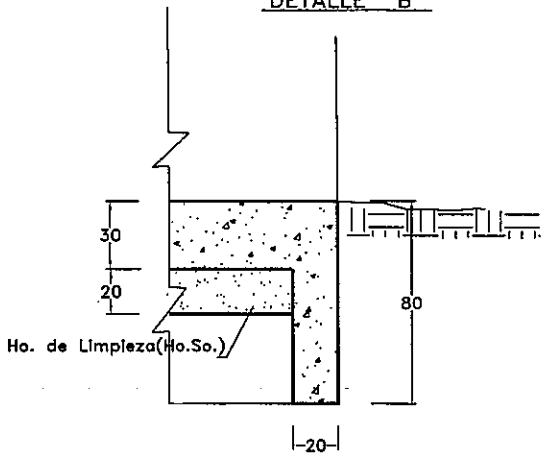

ESPECIFICACIONES

Ho.1:2:3 f_{ck}=240kg/cm² (estr.)

Mezcla 1:3 (Muro P.B.C.)

M O P C

DEPARTAMENTO DE PUENTES Y O. A.

DIVISIÒN TÈCNICA

PROYECTO AMPLIACIÒN DE PUENTE

ALCANTARILLA CELULAR DOBLE

Ao. GUASUVIRA – ITAUGUA–YPACARAI (TAPE TUJA)

Secciòn=3,00x3,00 A=5,50m

DISEÑO GENERAL | 2

GUASUVIRA_TAPE TUJA_ AVFC05X02010

FOLIO Nº 38
D.G.V. OBRAS PUBLICAS Y COMUNICACIONES
MINISTERIO DE OBRAS PUBLICAS Y COMUNICACIONES
Dpto. Planificación y Proyecto

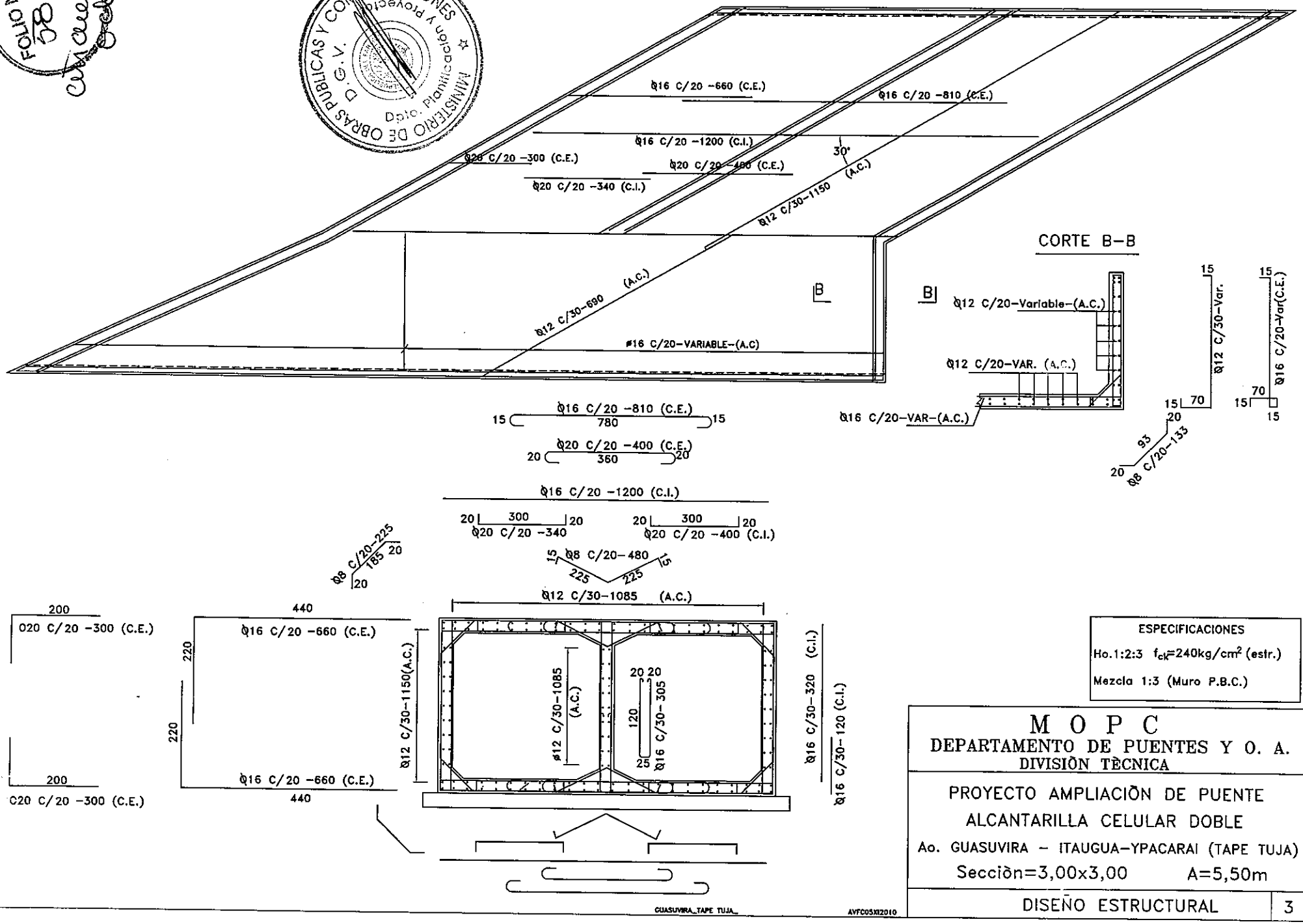

ESPECIFICACIONES

Ho.1:2:3 f_{ck}=240kg/cm² (estr.)

Mezcla 1:3 (Muro P.B.C.)

M O P C

DEPARTAMENTO DE PUENTES Y O. A.

DIVISIÒN TÈCNICA

PROYECTO AMPLIACIÒN DE PUENTE

ALCANTARILLA CELULAR DOBLE

Ao. GUASUVIRA – ITAUGUA–YPACARAI (TAPE TUJA)

Secciòn=3,00x3,00 A=5,50m

DISEÑO ESTRUCTURAL | 3