PLANTA DE LOCALIZACION

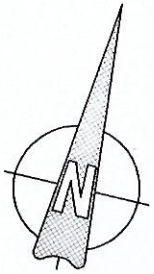

MUNICIPALIDAD DE VILLA CURUGUATY	
CONSTRUCCION DE PAVIMENTO PETREO CALLE SIN NOMBRE SEGUNDO TRAMO - BARRIO SAN MIGUEL	
UBICACION: BARRIO SAN MIGUEL	
UOC: LICENCIADO LUIS ROJAS	
PROYECTISTA: ARQ. CARLOS A. MOLINAS AYALA	
FECHA: 2019	

Studio AAA
ARQUITECTURA Y CONSTRUCCIONES
Arq. Carlos A. Molinas Ayala
R.U.C.: 1523819 - 9
PROYECTISTA

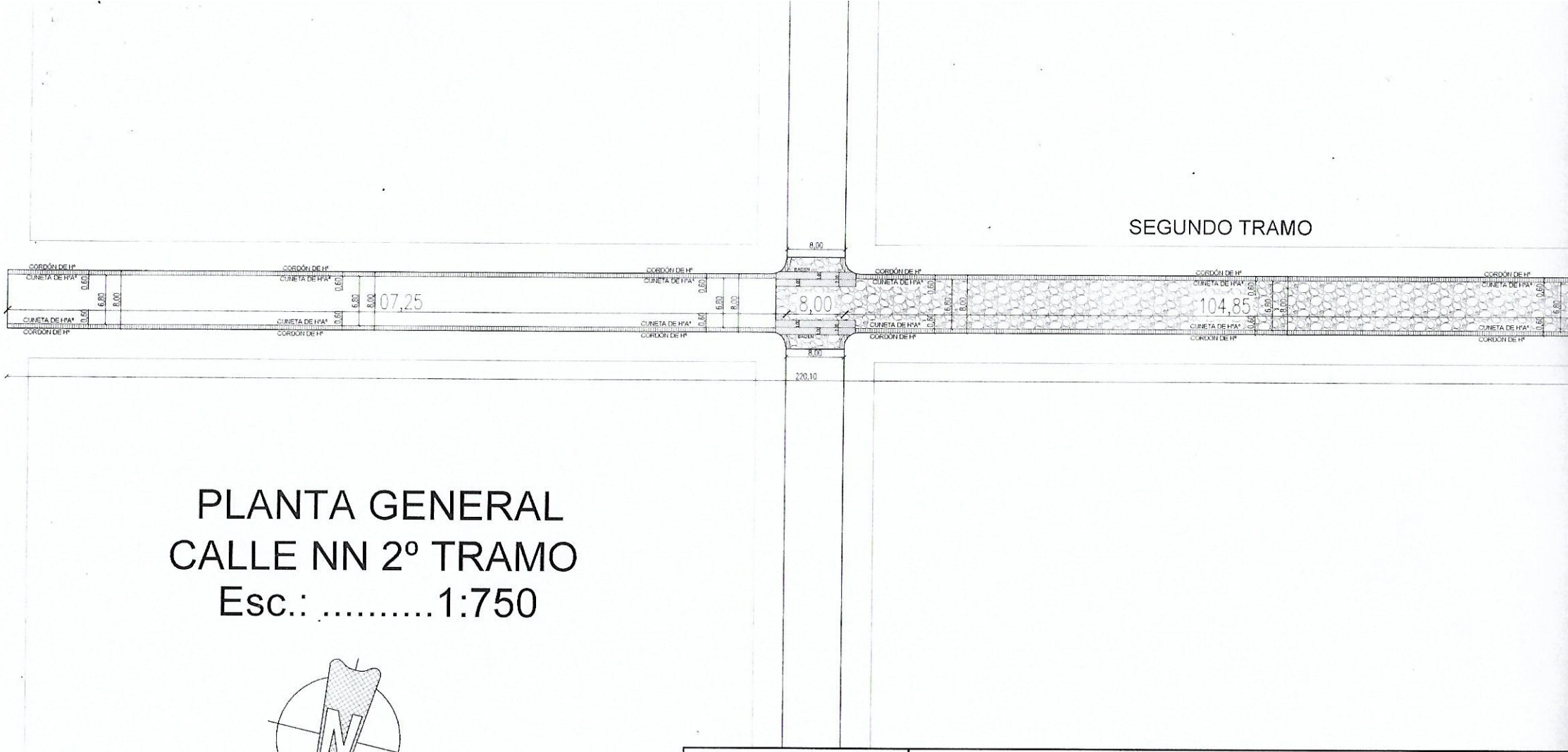

PLANTA GENERAL
CALLE NN 2º TRAMO
Esc.: 1:750

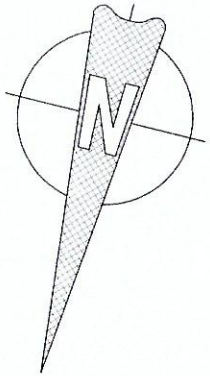

MUNICIPALIDAD DE VILLA CURUGUAT	
CONSTRUCCION DE PAVIMENTO PETREO CALLE SIN NOM SEGUNDO TRAMO - BARRIO SAN MIGUEL	
UBICACION: BARRIO SAN MIGUEL	
UOC: LICENCIADO LUIS ROJAS	
PROYECTISTA: ARQ. CARLOS A. MOLINAS AYALA	
FECHA: 2019	

Estudio AAA
ARQUITECTURA Y CONSTRUCCION
Arq. Carlos A. Molinas Aya
R.U.C.: 1523819 - 9

PROYECTISTA

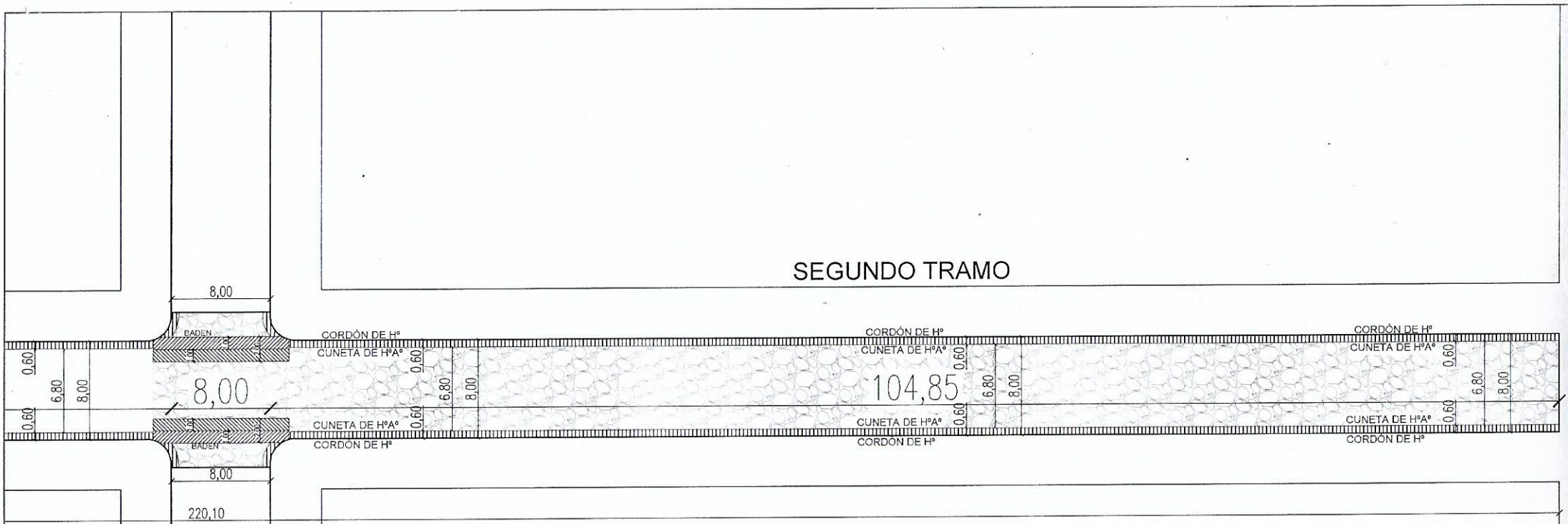

PLANTA GENERAL 2
Esc.: 1:450

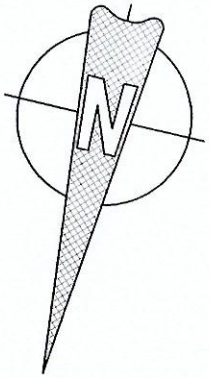

MUNICIPALIDAD DE VILLA CURUGUATY

CONSTRUCCION DE PAVIMENTO PETREO CALLE SIN NOMBRE
SEGUNDO TRAMO - BARRIO SAN MIGUEL

UBICACION: BARRIO SAN MIGUEL

UOC: LICENCIADO LUIS ROJAS

PROYECTISTA: ARQ. CARLOS A. MOLINAS AYALA

FECHA: 2019

Studio
ARQUITECTURA Y CONSTRUCC
Arq. Carlos A. Molinas A
R.U.C.: 1523819 -

PROYECTISTA

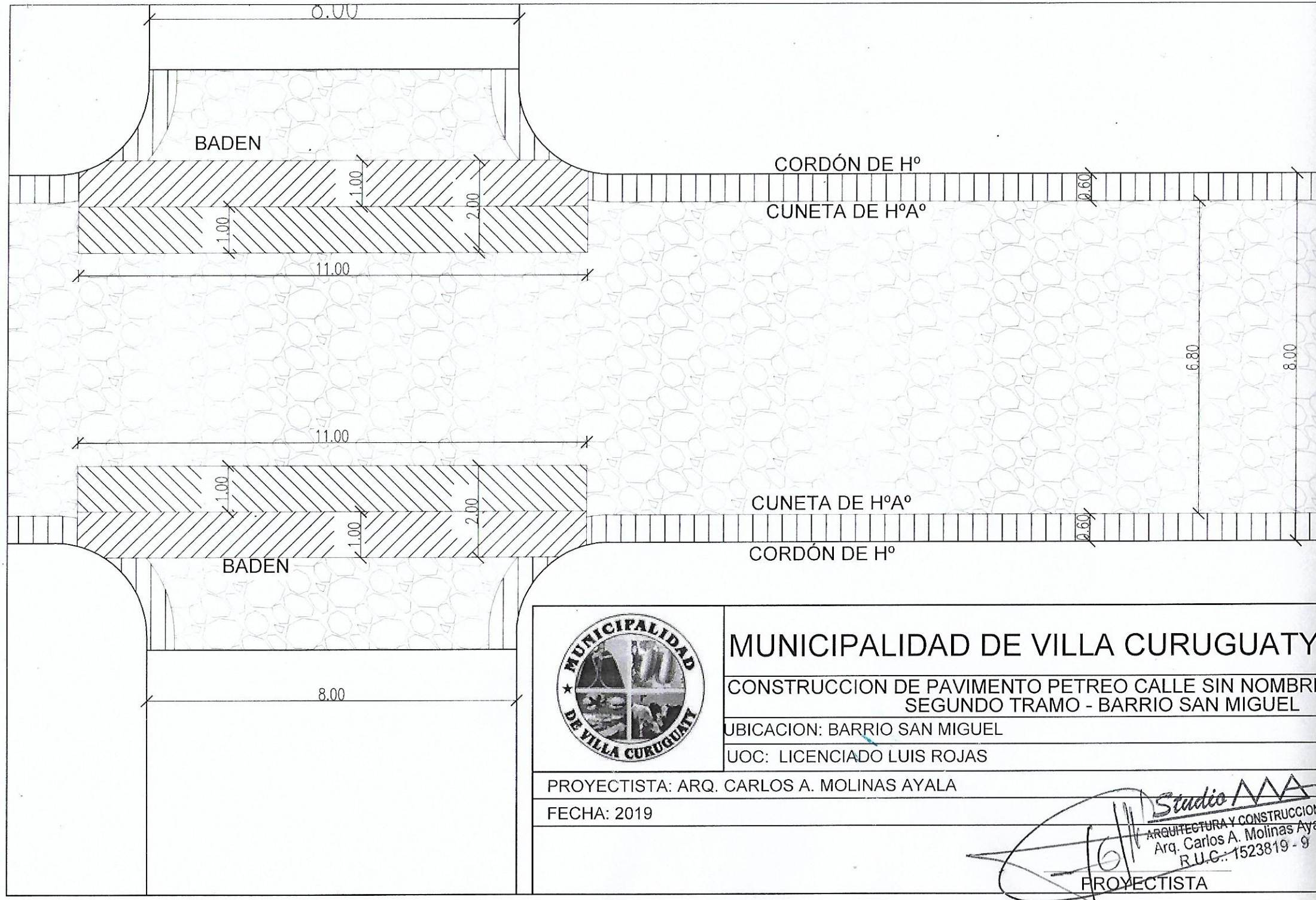

MUNICIPALIDAD DE VILLA CURUGUATY

CONSTRUCCION DE PAVIMENTO PETREO CALLE SIN NOMBRE
SEGUNDO TRAMO - BARRIO SAN MIGUEL

UBICACION: BARRIO SAN MIGUEL

UOC: LICENCIADO LUIS ROJAS

PROYECTISTA: ARQ. CARLOS A. MOLINAS AYALA

FECHA: 2019

Studio MA
ARQUITECTURA Y CONSTRUCCION
Arq. Carlos A. Molinas Aya
R.U.C.: 1523819 - 9

PROYECTISTA

CORTE TIPICO

pendiente lateral 3 %

Diferencia con eje: −10cm

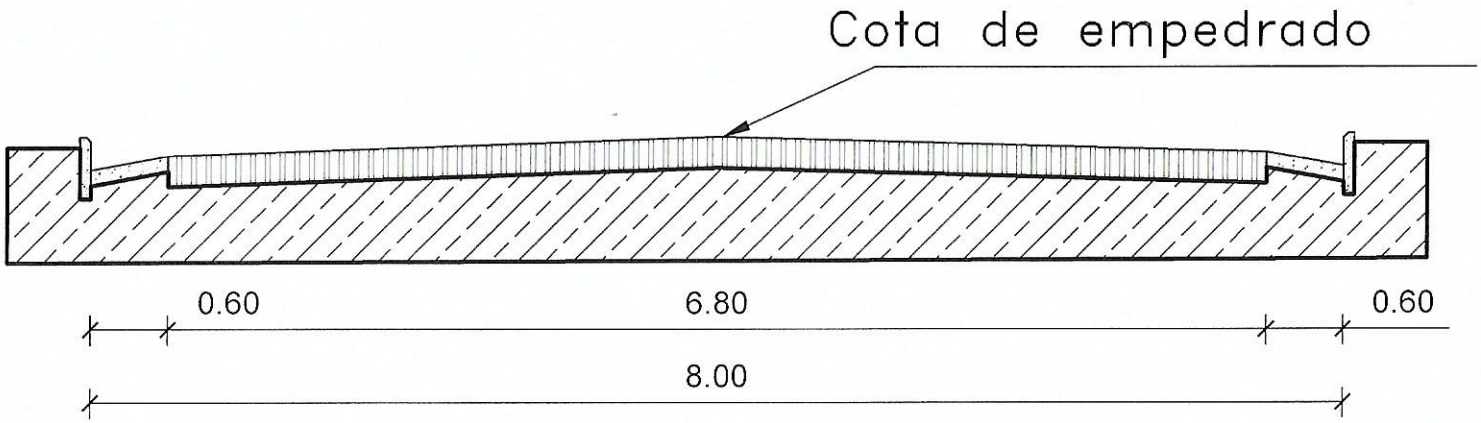

CORTE TRANSVERSAL

	MUNICIPALIDAD DE VILLA CURUGUATY
	CONSTRUCCION DE PAVIMENTO PETREO CALLE SIN NOMBRE SEGUNDO TRAMO - BARRIO SAN MIGUEL
	UBICACION: BARRIO SAN MIGUEL
	UOC: LICENCIADO LUIS ROJAS
PROYECTISTA: ARQ. CARLOS A. MOLINAS AYALA	
FECHA: 2019	

Studio AAA
ARQUITECTURA Y CONSTRUCCION
Arq. Carlos A. Molinas Aya
C.I.C.: 1523819 - 9
PROYECTISTA

Cuneta de Ho. FCK=18 MPA

Vol=0,05 m3/ml

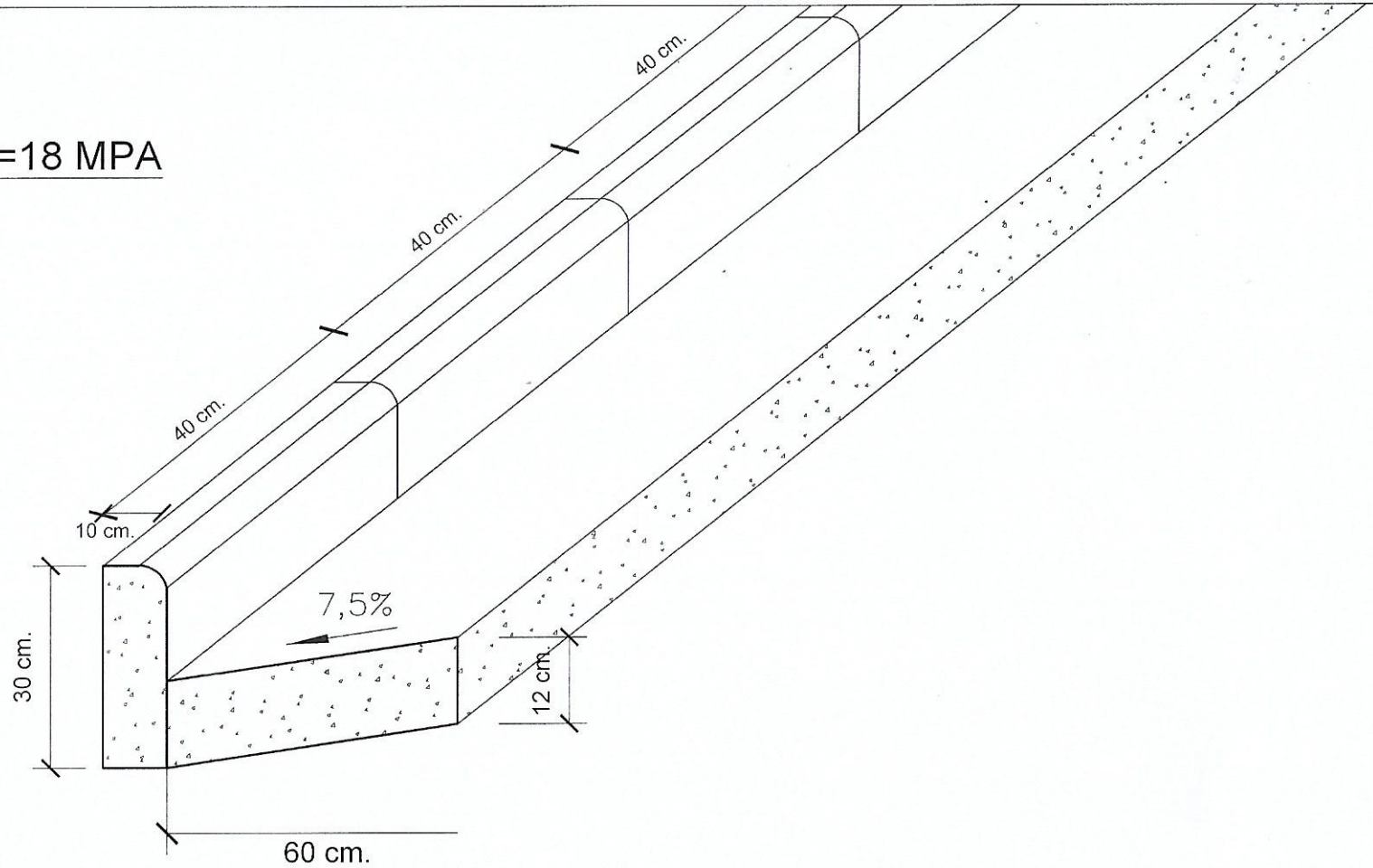

DETALLE DE CUNETA Y CORDON

Esc.: 1:10

	MUNICIPALIDAD DE VILLA CURUGUATY
	CONSTRUCCION DE PAVIMENTO PETREO CALLE SIN NOMBR SEGUNDO TRAMO - BARRIO SAN MIGUEL
	UBICACION: BARRIO SAN MIGUEL
	UOC: LICENCIADO LUIS ROJAS
PROYECTISTA: ARQ. CARLOS A. MOLINAS AYALA	
FECHA: 2019	

Studio AAA
ARQUITECTURA Y CONSTRUCCION
Arq. Carlos A. Molinas Ayal
C.I.C.: 1523819 - 9
PROYECTISTA

Baden de Ho. FCK=18 MPA

Vol=0,20 m3/ml

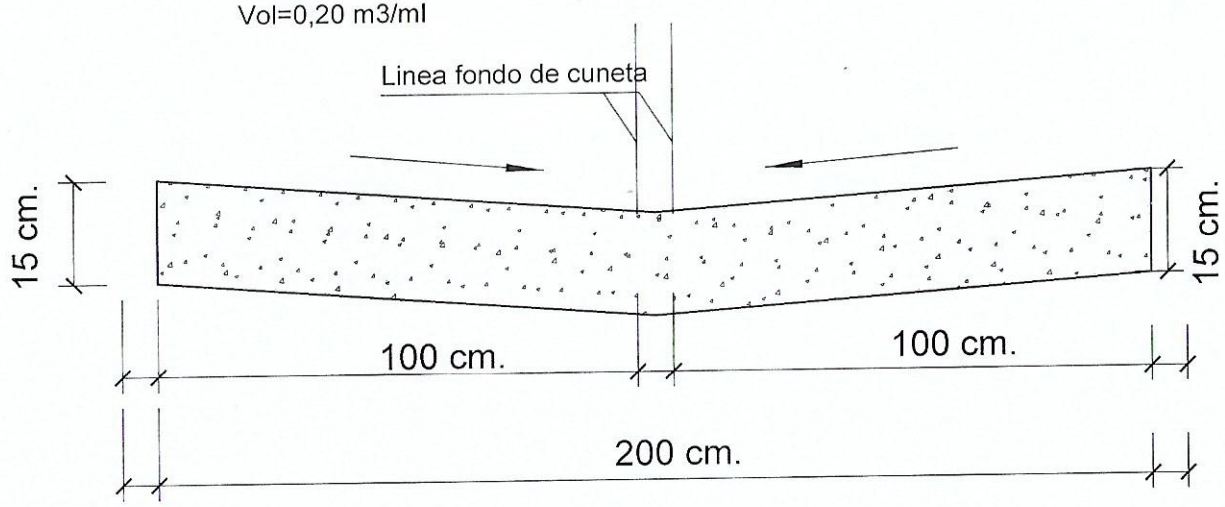

DETALLE DE BADEN
Esc.: 1:10

	MUNICIPALIDAD DE VILLA CURUGUATY
	CONSTRUCCION DE PAVIMENTO PETREO CALLE SIN NOMBR SEGUNDO TRAMO - BARRIO SAN MIGUEL
	UBICACION: BARRIO SAN MIGUEL
	UOC: LICENCIADO LUIS ROJAS
PROYECTISTA: ARQ. CARLOS A. MOLINAS AYALA	
FECHA: 2019	

Studio AAA
ARQUITECTURA Y CONSTRUCCION
PROYECTISTA
Arq. Carlos A. Molinas Aya
R.U.C.: 1523819 - 9