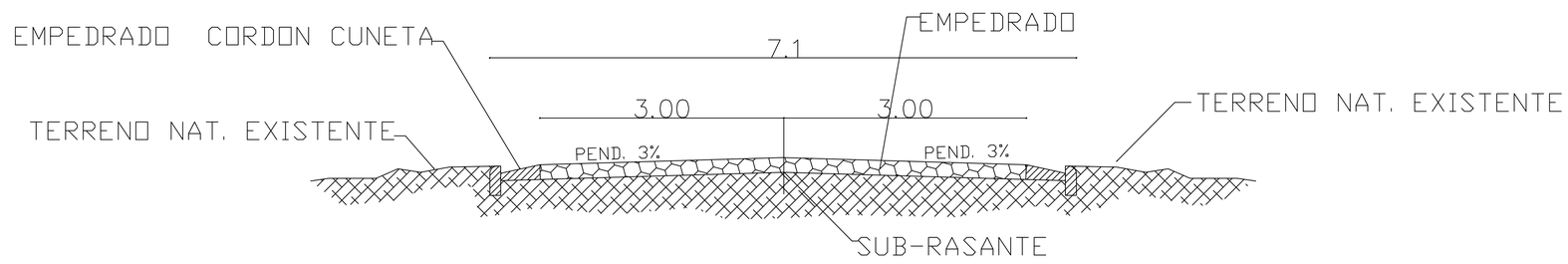

CORTE TIP. NORMAL

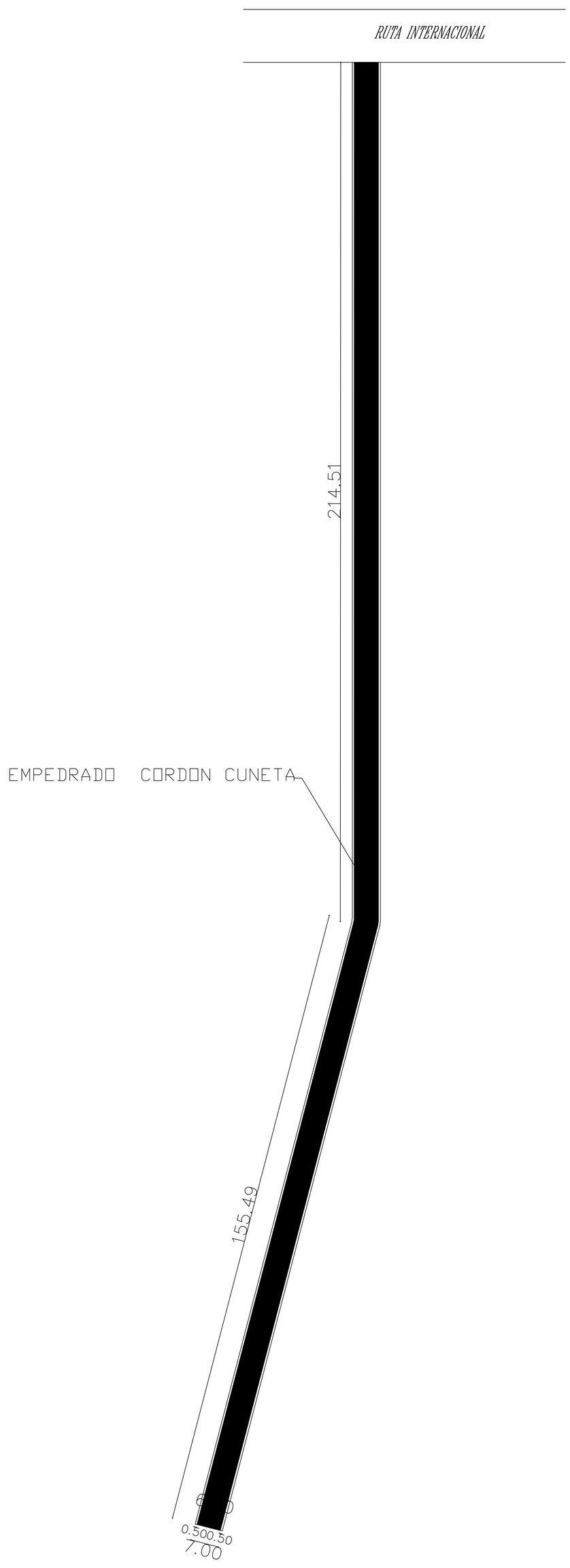

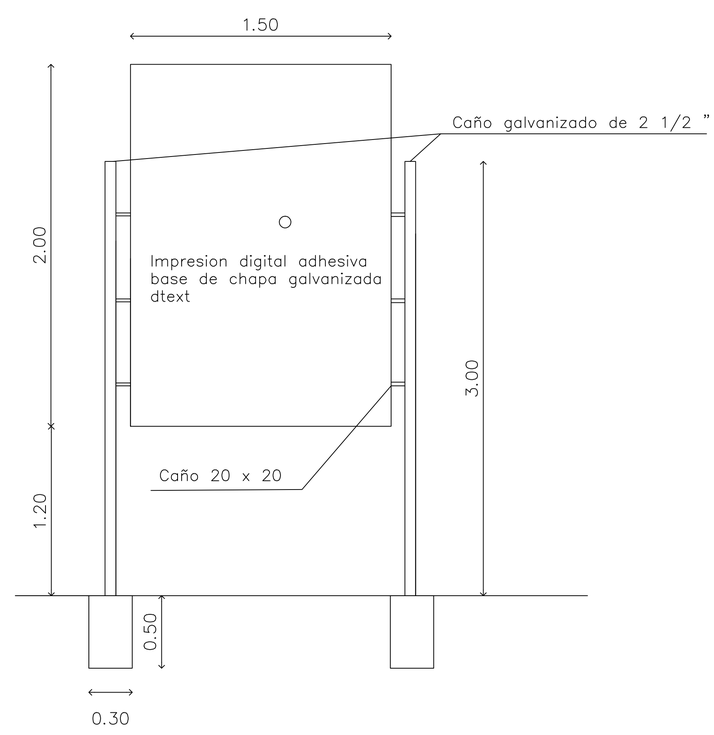

DETALLE DE CARTEL DE OBRA

GOBERNACION DEL ALTO PARANA	
DEPARTAMENTO: **SECRETARIA DE OBRAS**	
DIVISION: **PROYECTO Y FISCALIZACIÓN**	
PLANO **EMPEDRADO LOCALIDAD DE YGUAZU** **KM 60 CALLE 4 DE AGOSTO**	PLANO Nº 01
AÑO **2010**	