Municipalidad de "SAN PEDRO DEL PARANÁ"
Tel. Fax: 0742 – 20020
Tel. 0742 – 20086
Itapúa – Paraguay

CONTRATACIÓN DIRECTA Nº 09/2011
"CONSTRUCCIÓN DE PUENTE SOBRE ARROYO MBOCAY"
EXP. N° 311978

ADDENDA Nº 1

La Unidad Operativa de Contratación (UOC) de la Municipalidad de San Pedro del Paraná ha resuelto incorporar en la CARTA DE INVITACIÓN respectiva, Anexo Nº 4, que contiene los Planos correspondientes de la obra mencionada, detallados en los siguientes Gráficos:

Municipalidad de "SAN PEDRO DEL PARANÁ"
Tel. Fax: 0742 – 20020
Tel. 0742 – 20086
Itapúa – Paraguay

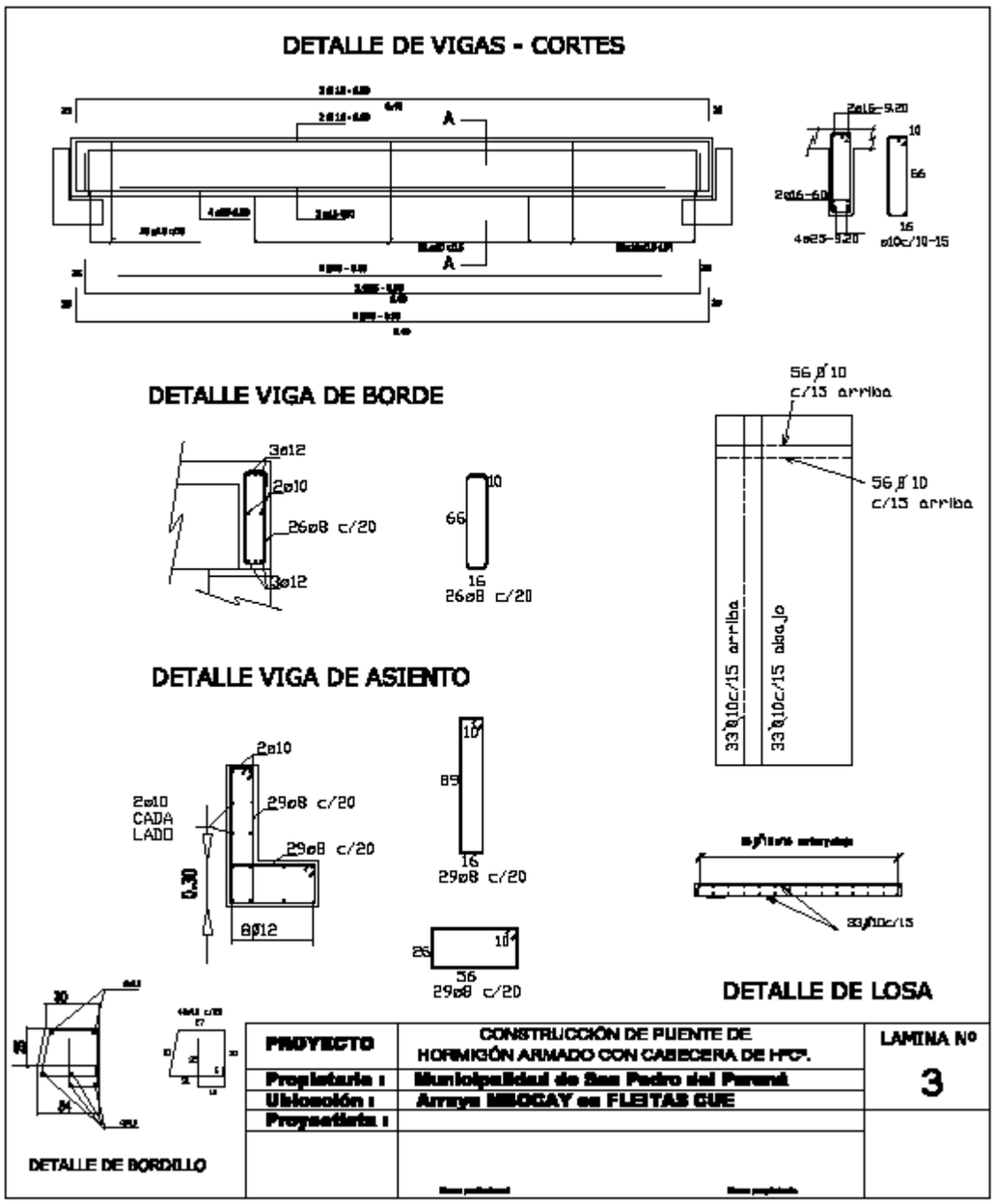

Municipalidad de "SAN PEDRO DEL PARANÁ"
Tel. Fax: 0742 – 20020
Tel. 0742 – 20086
Itapúa – Paraguay

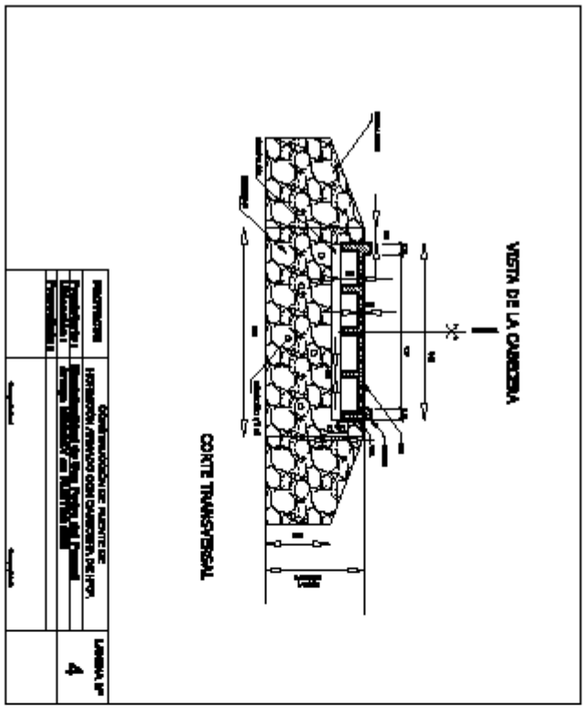

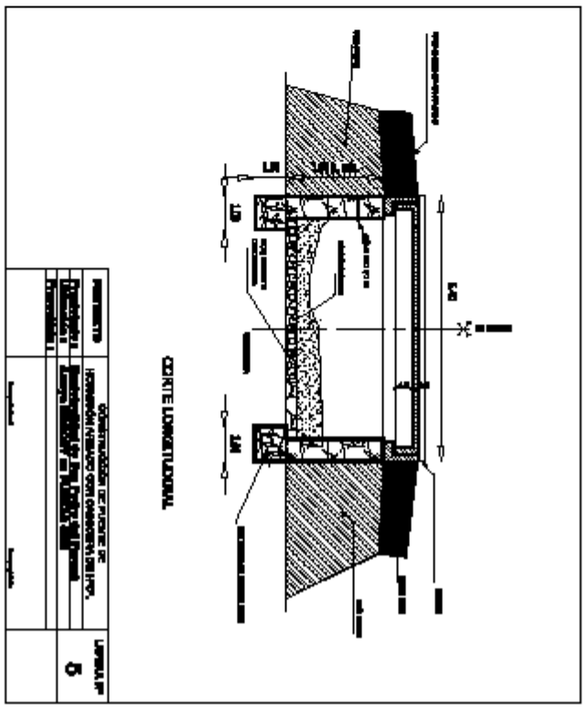

Municipalidad de "SAN PEDRO DEL PARANÁ"
Tel. Fax: 0742 – 20020
Tel. 0742 – 20086
Itapúa – Paraguay

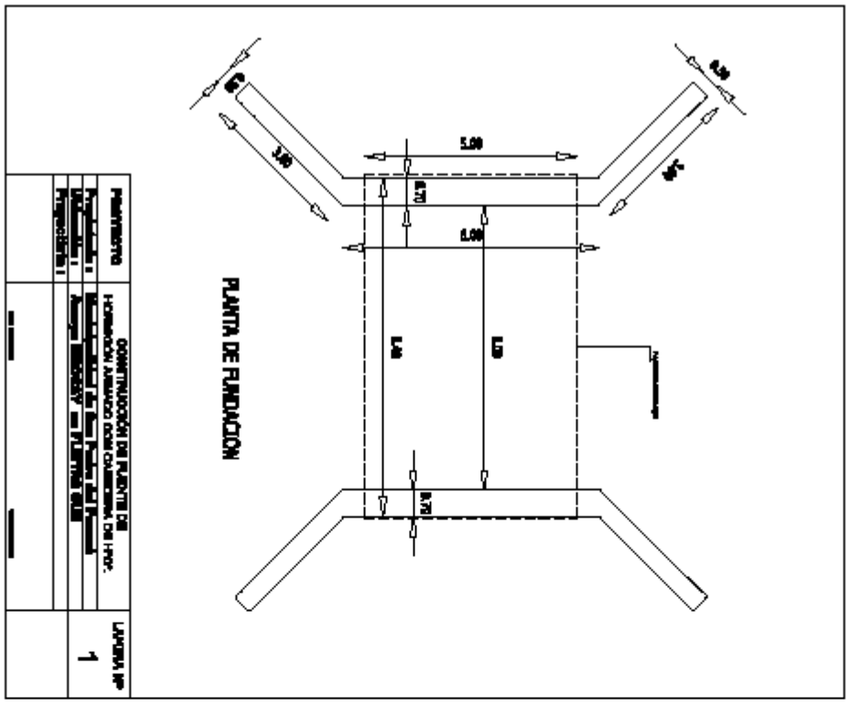

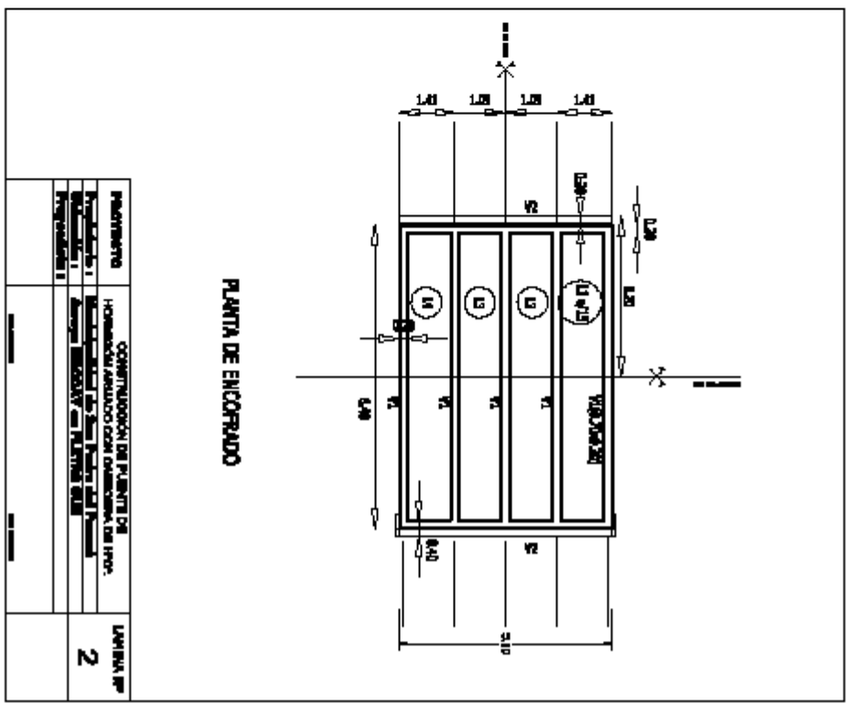

MUNICIPALIDAD DE SAN PEDRO DEL PARANA
Unidad Operativa de Contrataciones

JULIA TRINIDAD ROJAS
Responsable de UOC