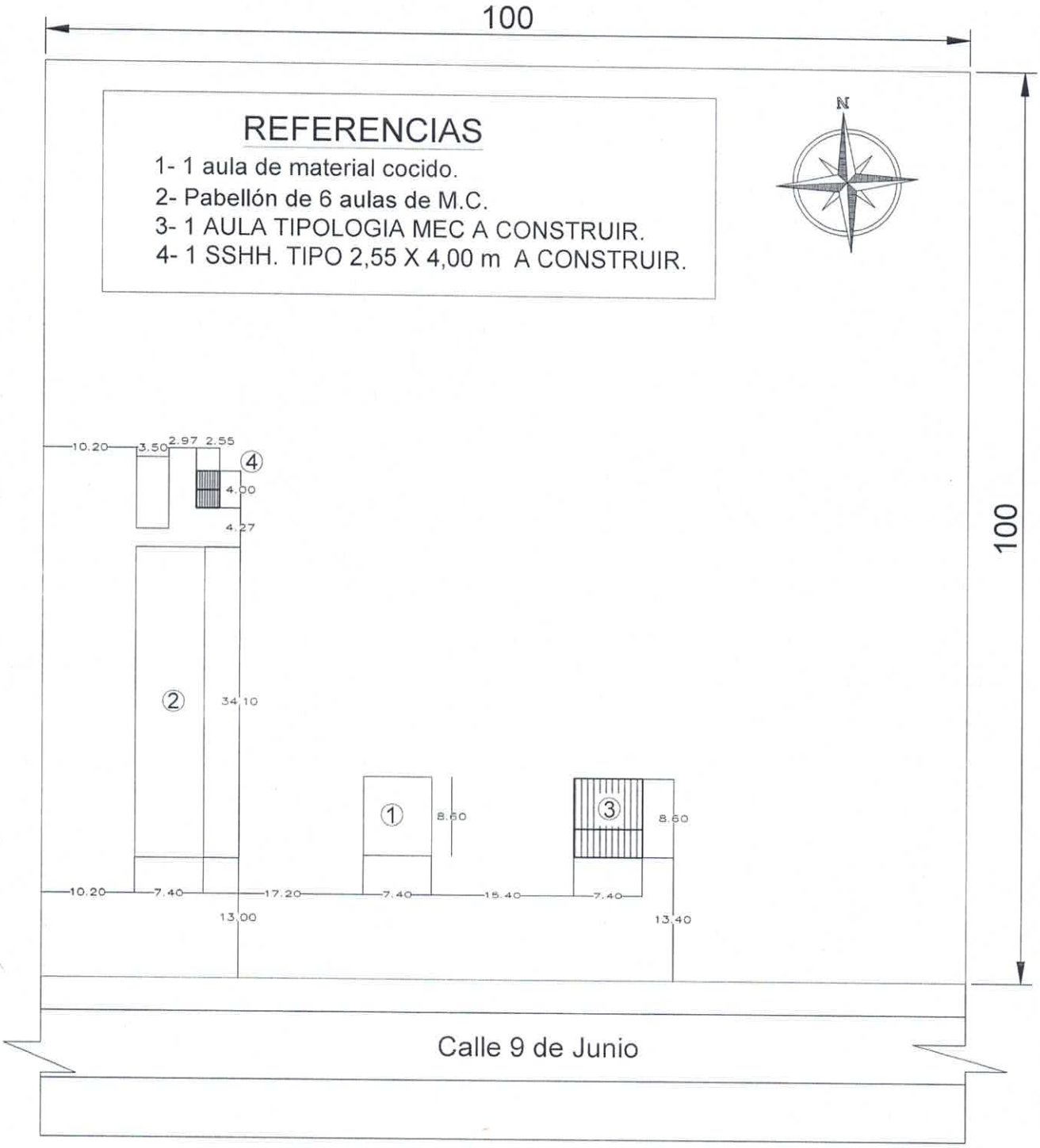

COORDENADAS:-24.664377, -56.045492

PLANTA DE UBICACIÓN
ESC.:..... 1/600

Municipalidad de Capiíbary
Dto. de San Pedro - Py.

PROYECTO:
Construcción de AULA TIPOLOGIA MEC y SSHH
Tipo 2,55 x 4,00 m

UBICACIÓN: Calle 9 de Junio - Dist.Capiíbary.
Esc. Bas. N° 4535 Josefina Plá

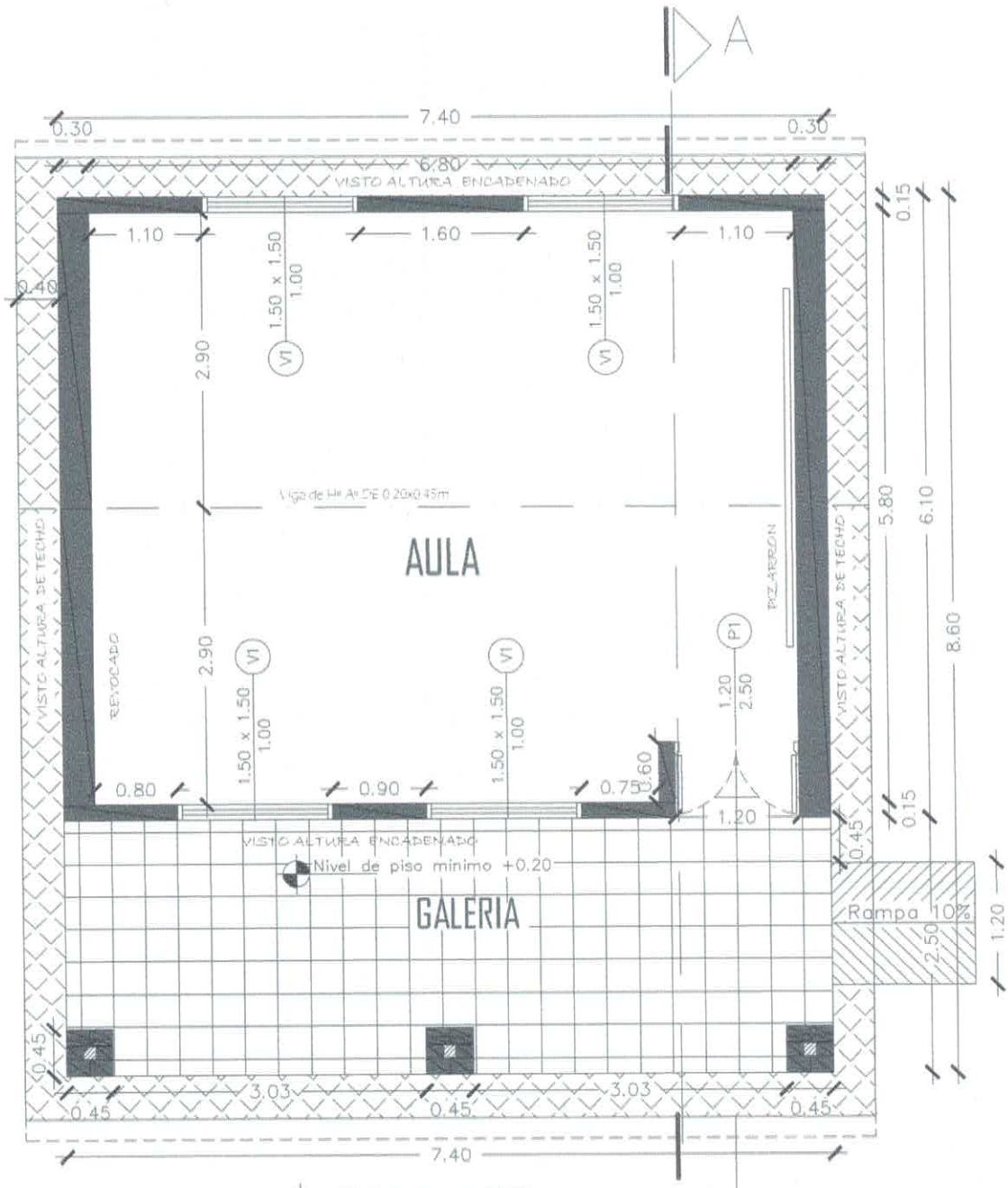

Observaciones

-Para los desniveles de hasta 0.25m las rampas de beran tener un pendiente de hasta 10 %

-La puerta de acceso al aula debera tener una luz libre de 1.10m como minimo

A PLANTA

Luis Alberto Fernández Portillo
Arquitecto
Reg. M.O.P.C. Nº 3.193

PROYECTO	AULA TIPO: 5.80 X 6.80 con techo de tejas	01
	PLANTA ACOTADA	sin escala

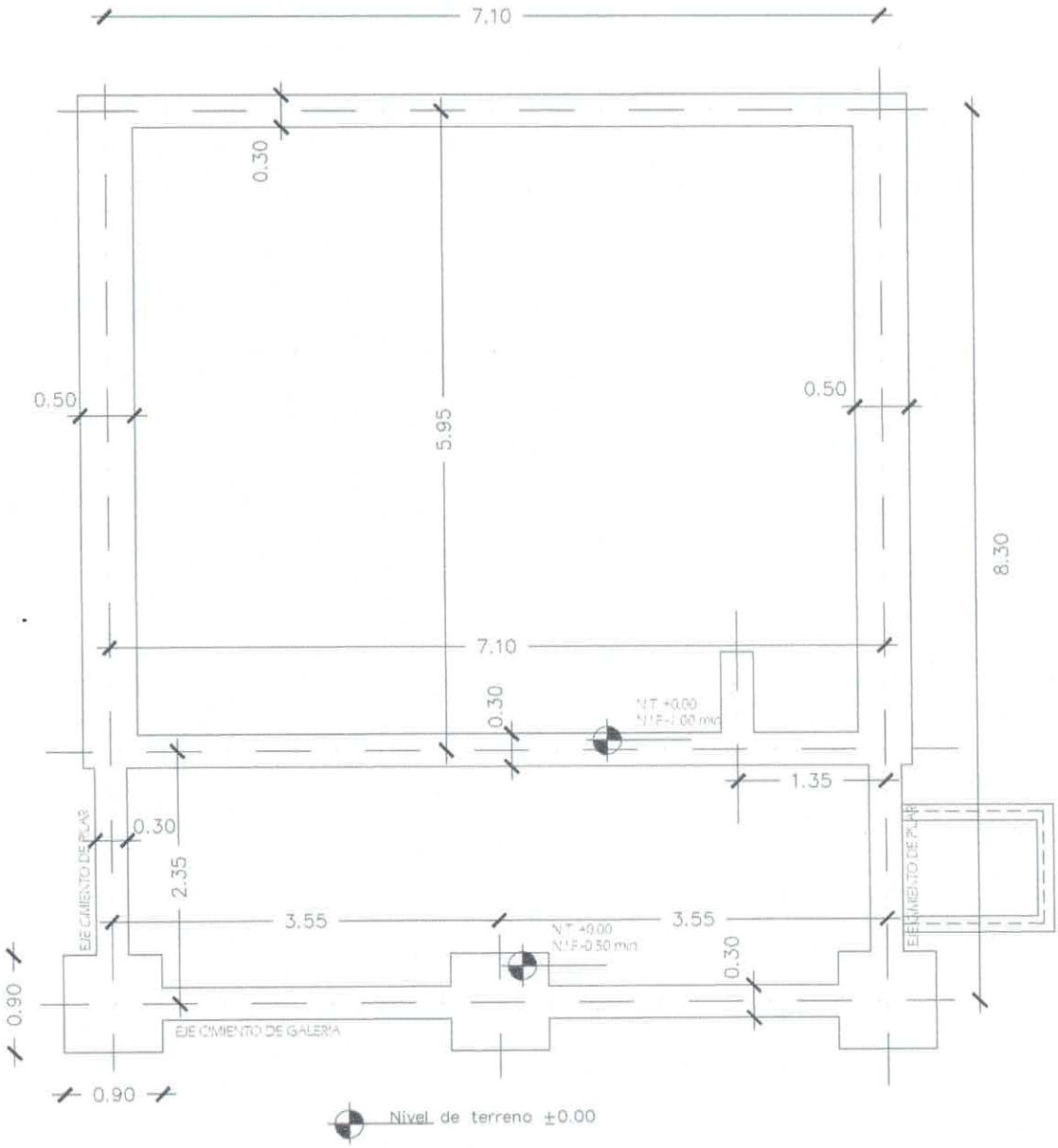

PLANTA CIMENTACION

Luis Alberto Fernández Portillo
Arquitecto
Reg. M.O.P.C. Nº 3.193

PROYECTO	AULA TIPO: 5.80 X 6.80 con techo de tejas	02
	PLANTA CIMENTACION	sin escala

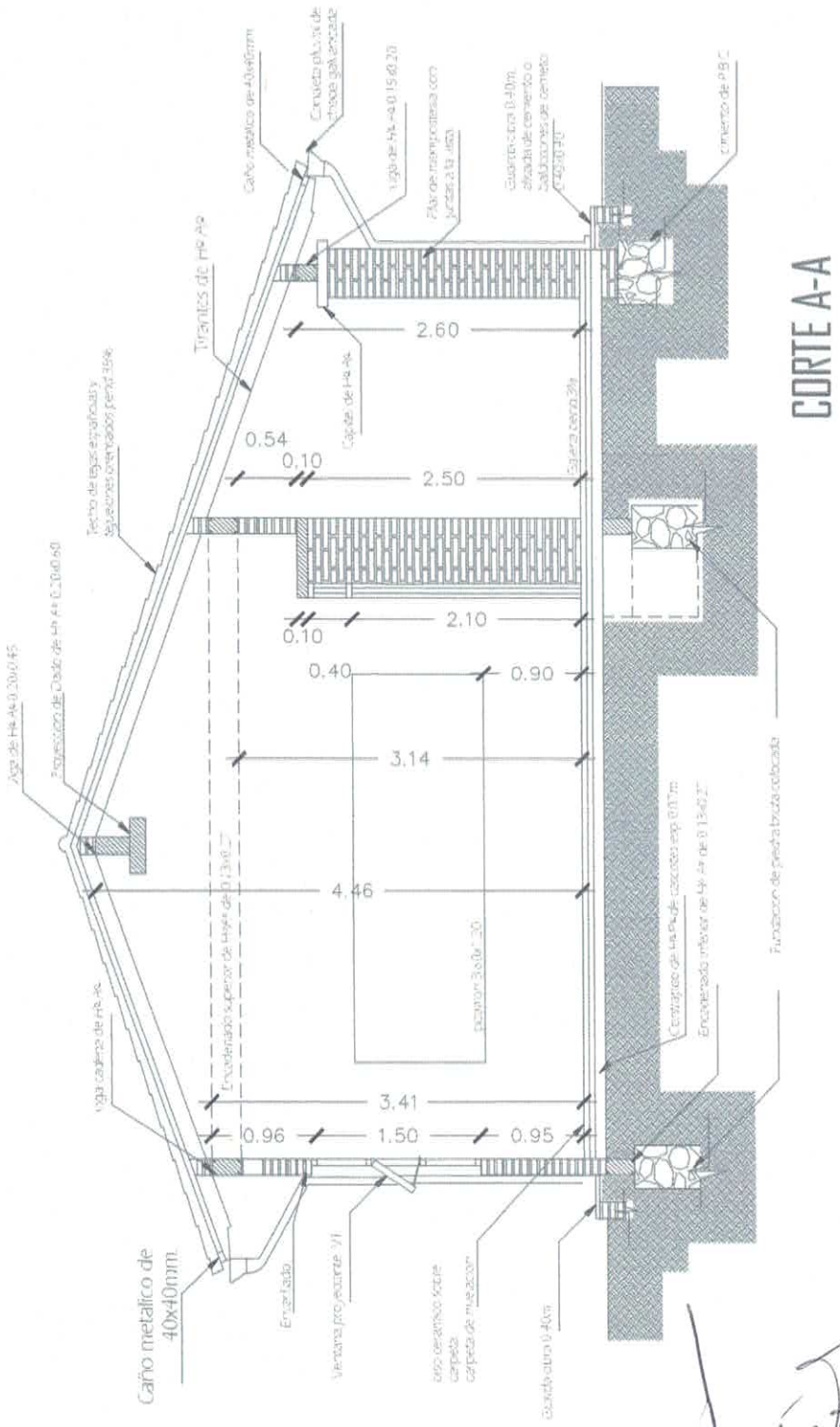

Luis Alberto Fernández Portillo
Arquitecto
Reg. M.O.P.C. Nº 3.193

PROYECTO	AULA TIPO: 5.80 X 6.80 con techo de tejas	03
	CORTE A-A	sin escala

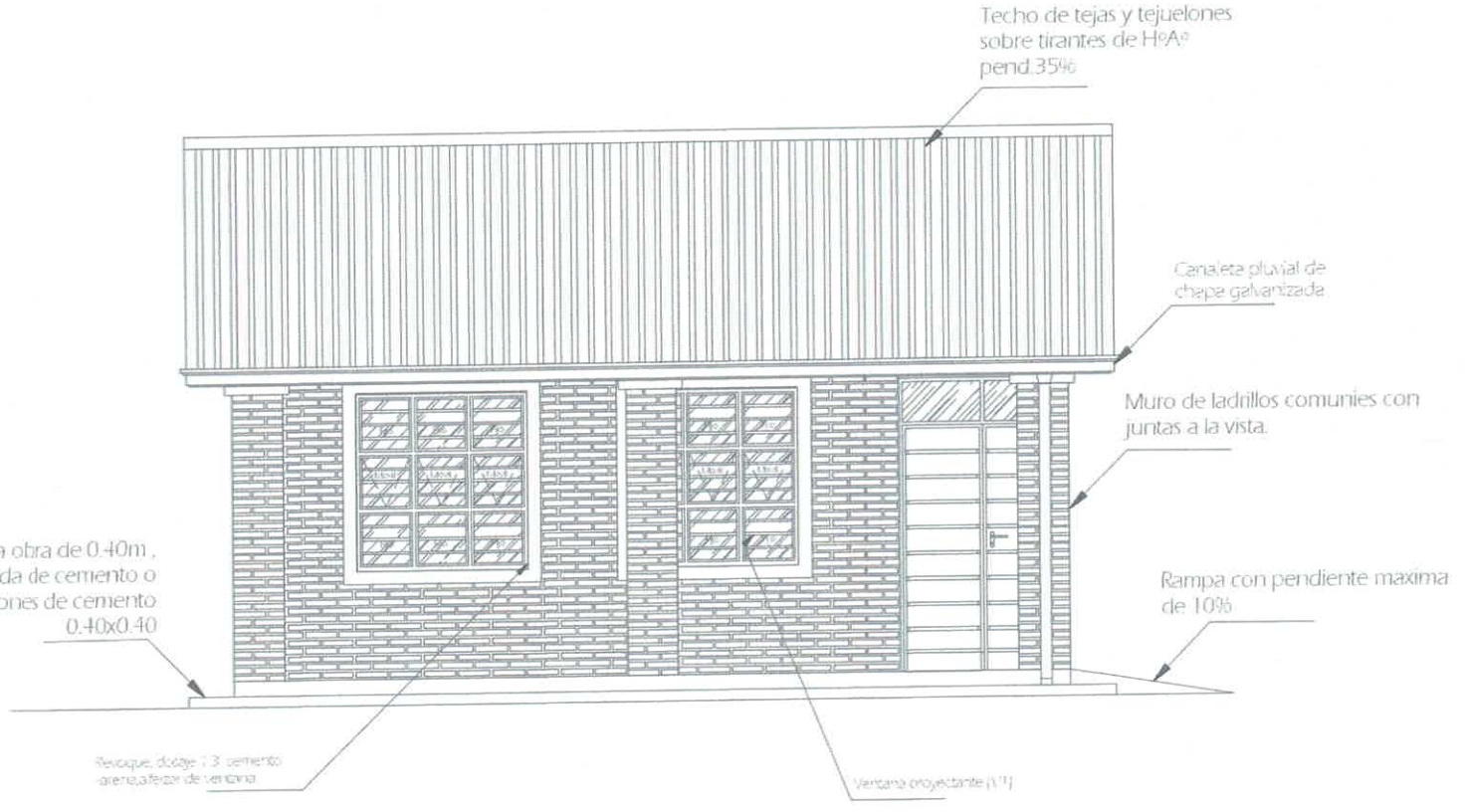

FACHADA FRONTAL

Luis Alberto Fernández Portillo
Arquitecto
Reg. M.O.P.C. Nº 3.193

PROYECTO

AULA TIPO: 5.80 X 6.80 con techo de tejas

FACHADA FRONTAL

04

sin escala

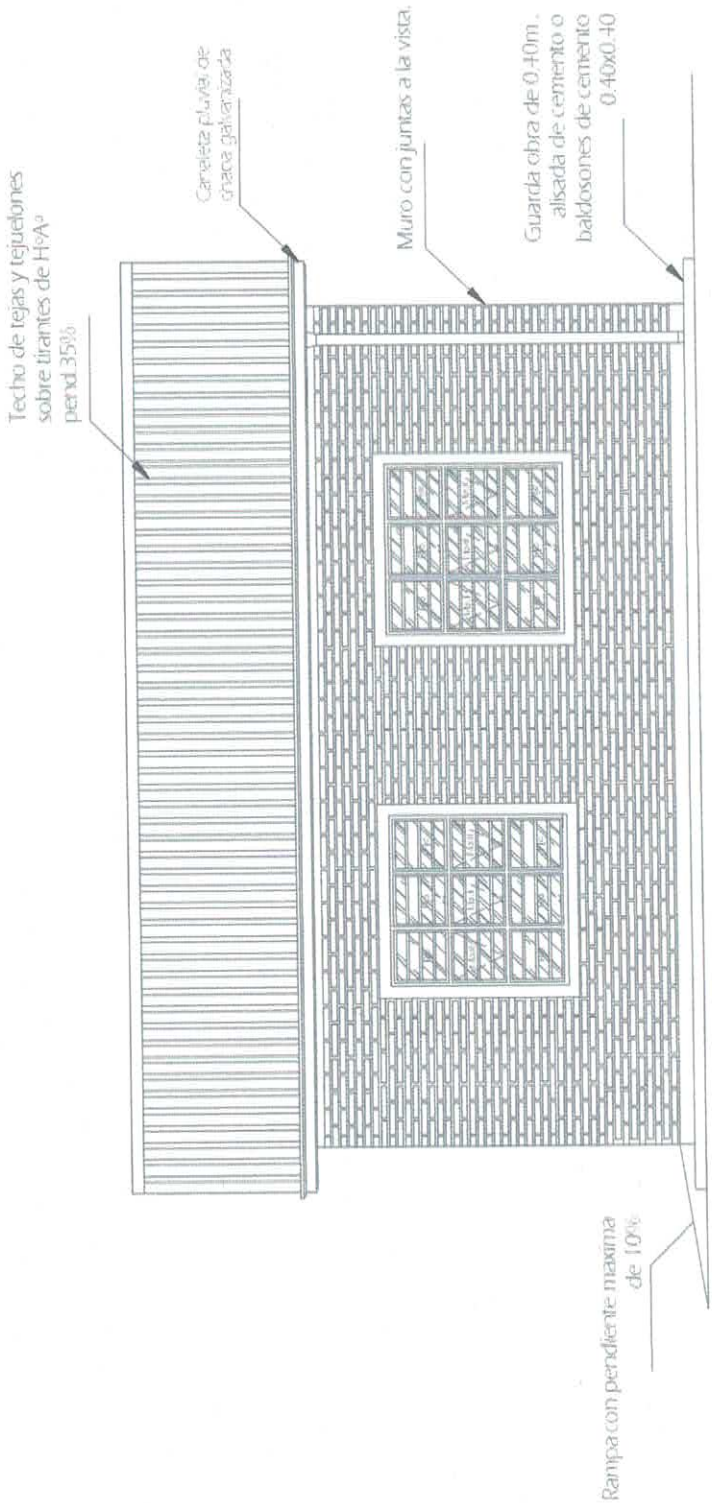

FACHADA POSTERIOR

Luis Alberto Fernández Portillo
Arquitecto
Reg. M.O.P.C. Nº 3.193

PROYECTO	AULA TIPO: 5.80 X 6.80 con techo de tejas	05
	FACHADA POSTERIOR	sin escala

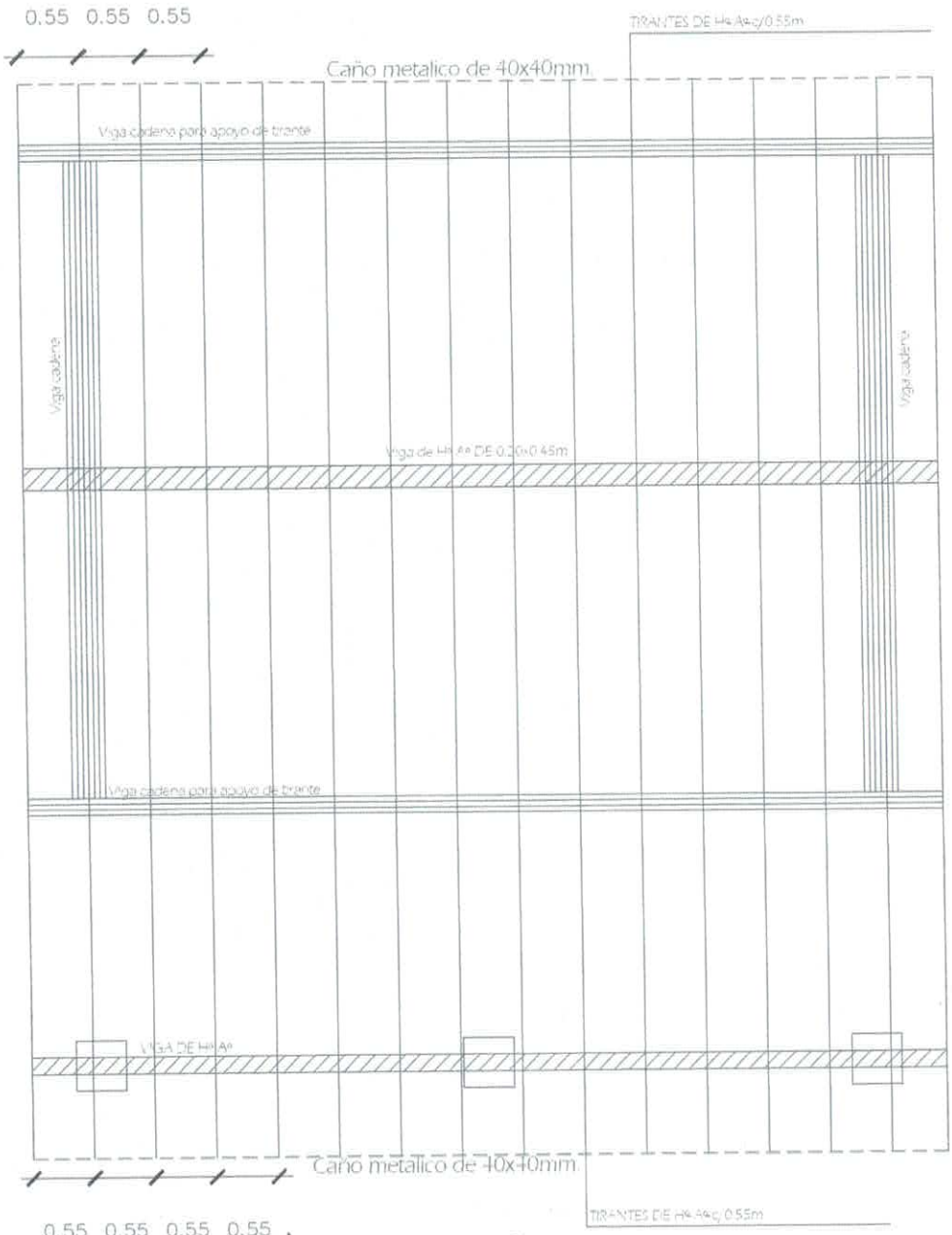

Observaciones

-Los aleros extremos del bloque seran de 0.40m.y los aleros longitudinales del bloque seran de 0.70m.. contados del lado de la galeria apartir de la viga de apoyo del tirante. y en el opuesto apartir del muro.

Luis Alberto Fernández Portillo
Arquitecto
Reg. M.O.P.C. Nº 3.193

PROYECTO	AULA TIPO: 5.80 X 6.80 con techo de tejas	06
	PLANTA ESTRUCTURA DE TECHO	sin escala

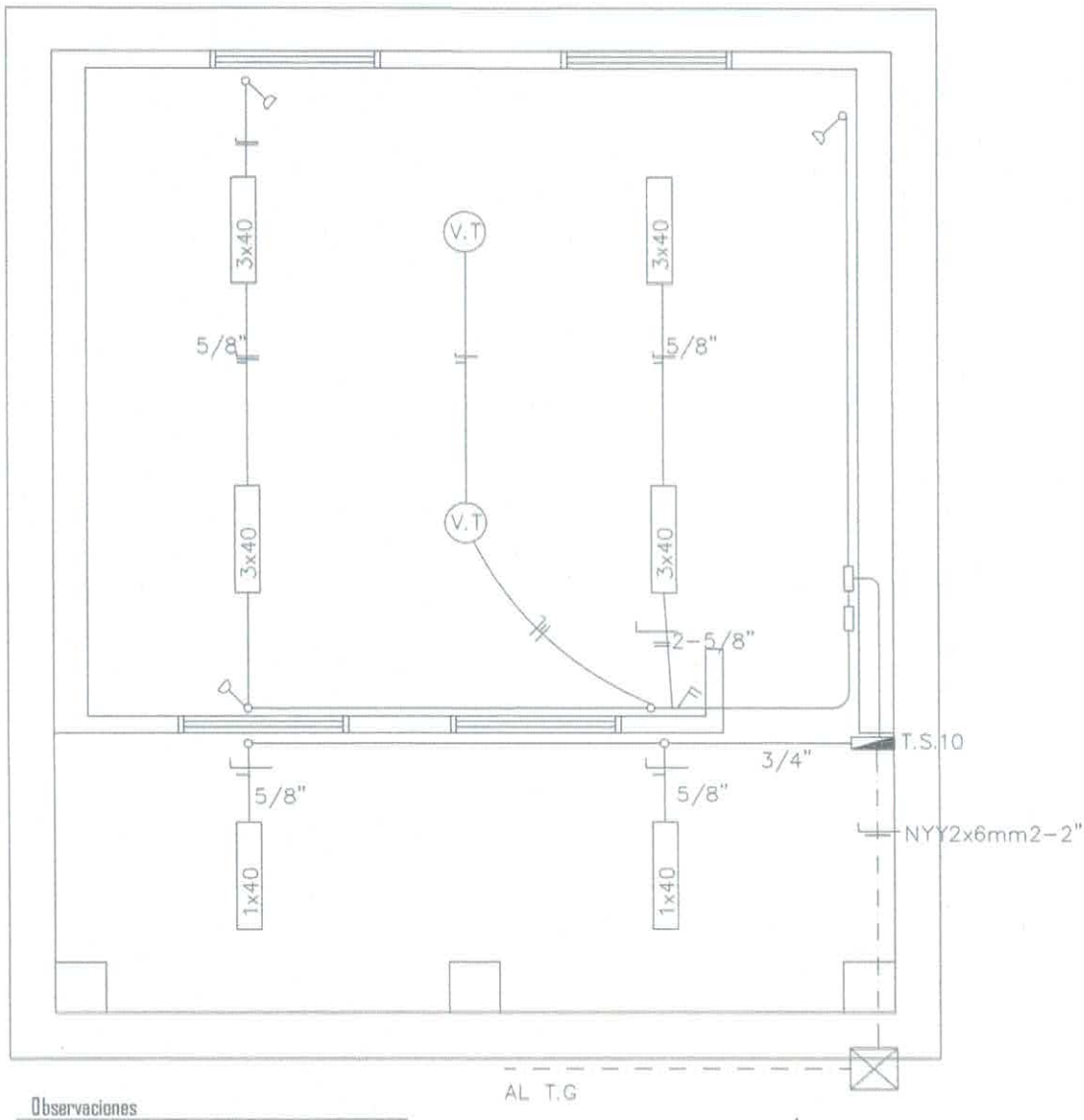

Observaciones

- -Los artefactos fluorescentes son de 3x40W.
- -Los artefactos fluorescentes deben ir sujetos con planchuelas.
- -Los conductores no acotados son de 2mm.
- -Los fluorescentes deben tener capacitores.
- -Los TC son tableros de comando de luces y tomas.
- -Los TCV son tableros de comando de ventiladores.

Luis Alberto Fernández Portillo
Arquitecto
Reg. M.O.P.C. Nº 3.193

PROYECTO	AULA TIPO: 5.80 X 6.80 con techo de tejas	07
	PLANTA INSTALACION ELECTRICA	sin escala

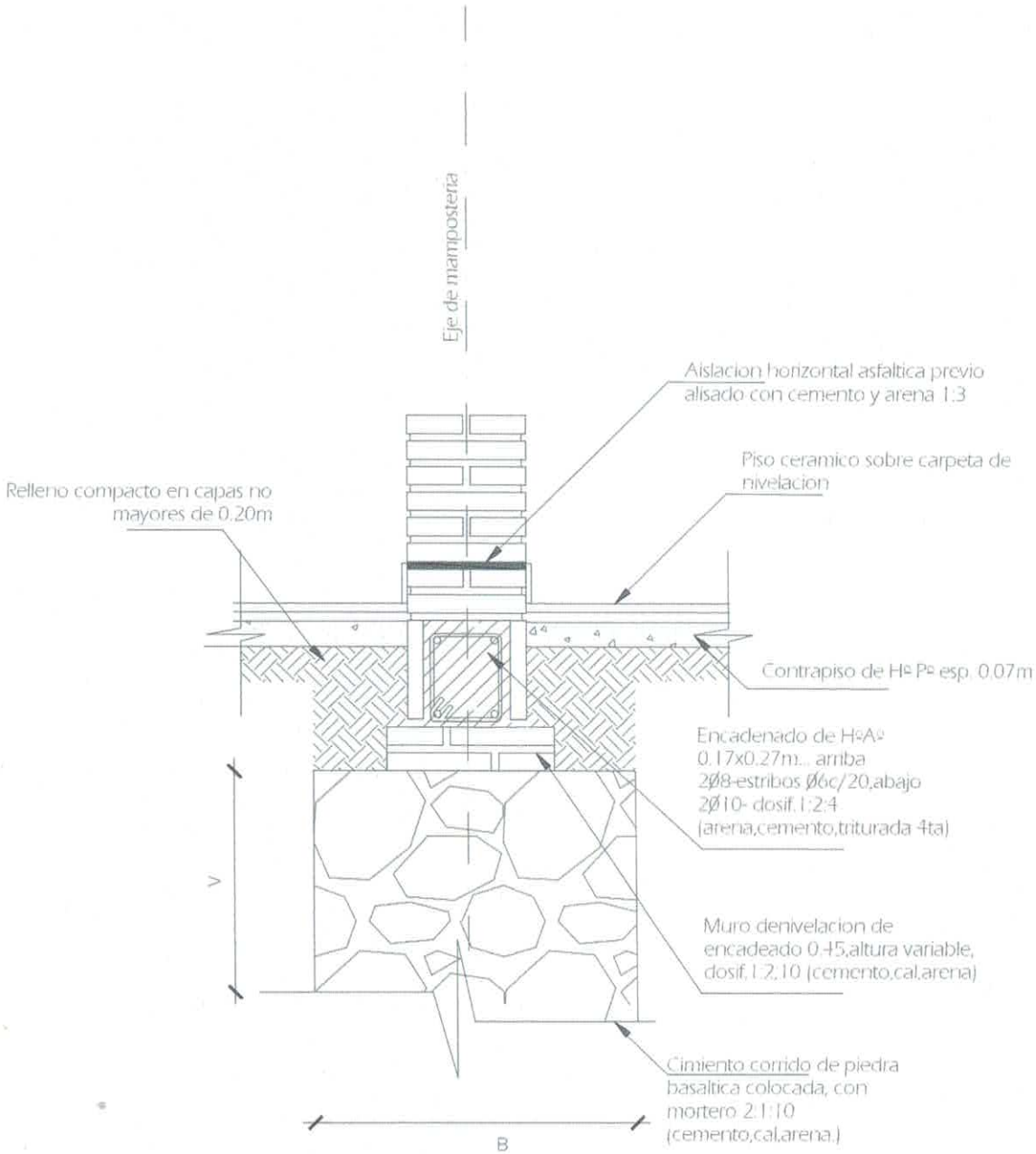

Obs:

V=variable

B=ancho de cimentacion

Luis Alberto Fernández Portillo
Arquitecto
Reg. M.O.P.C. Nº 3.193

PROYECTO	AULA TIPO: 5.80 X 6.80 con techo de tejas	08
	DETALLE DE CIMENTACION	sin escala

ENCADENADO SUPEROR E INFERIOR PARA MURO DE 0.15m

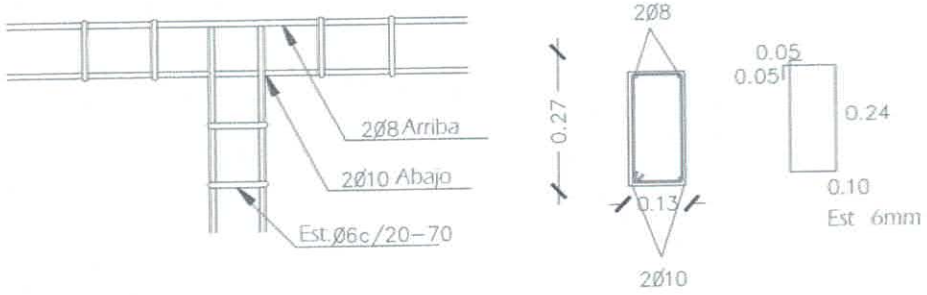

DADO DE Hº Aº 0.20x0.60

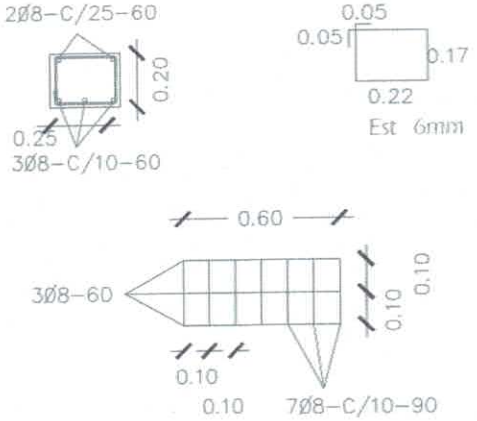

VIGA DE Hº Aº 0.20 x 0.45

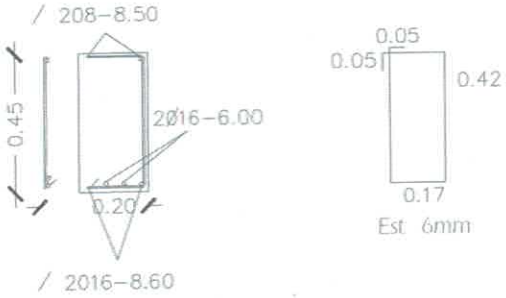

VIGA DE Hº Aº 0.20 x 0.45

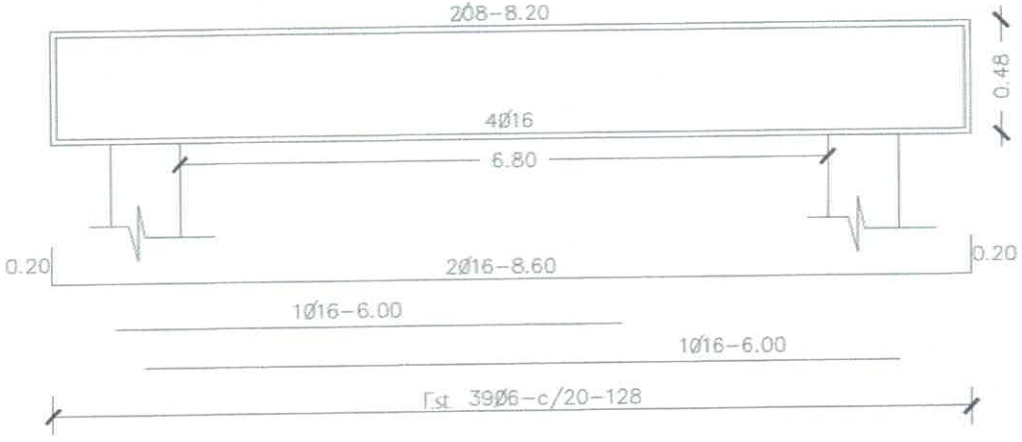

Luis Alberto Fernández Portillo
Arquitecto
Reg. M.O.P.C. Nº 3.193

PROYECTO	AULA TIPO: 5.80 X 6.80 con techo de tejas	09
DETALLE DE ESTRUCTURAS DE HºAº		sin escala

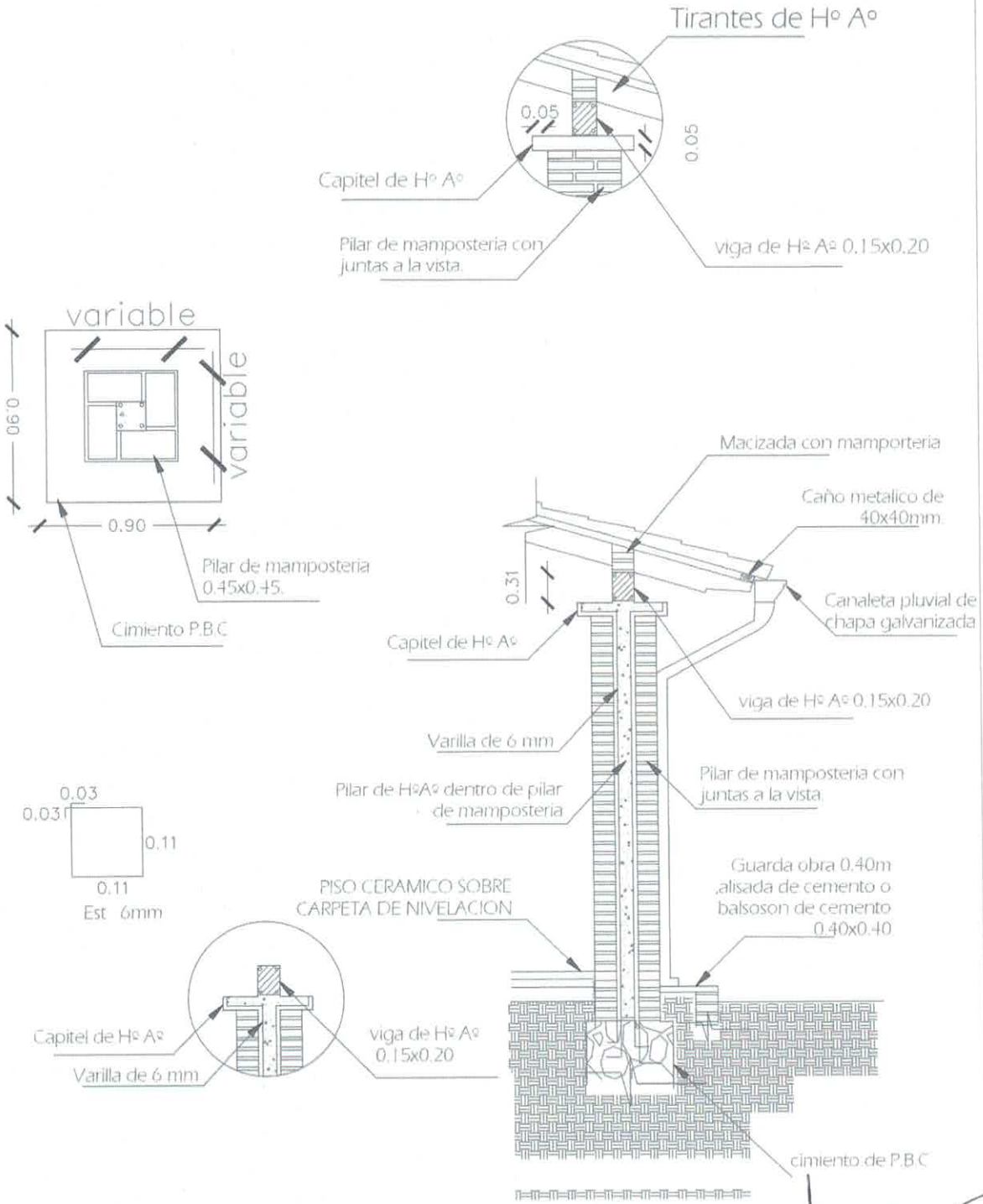

DETALLE A

Luis Alberto Fernández Portillo
Arquitecto
Reg. M.O.P.C. Nº 3.193

PROYECTO	AULA TIPO: 5.80 X 6.80 con techo de tejas	10
	DETALLES VARIOS	sin escala

DETALLE DE DADO DE Hº Aº

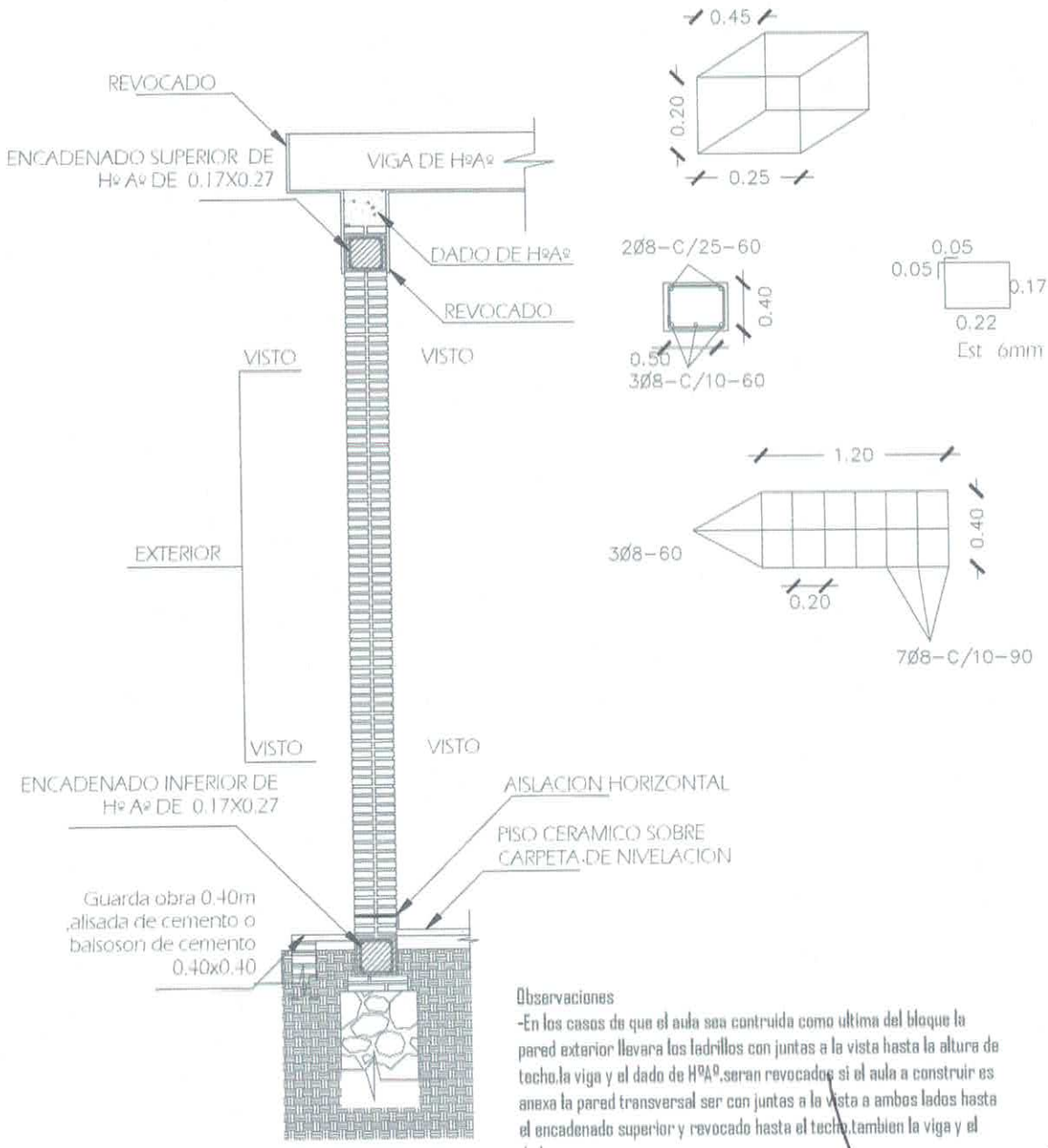

Observaciones

-En los casos de que el aula sea contruida como ultima del bloque la pared exterior llevara los ladrillos con juntas a la vista hasta la altura de techo,la viga y el dado de HºAº,seran revocados si el aula a construir es anexa la pared transversal ser con juntas a la vista a ambos lados hasta el encadenado superior y revocado hasta el techo,tambien la viga y el dado.

Luis Alberto Fernández Portillo
Arquitecto
Reg. M.O.P.C. Nº 3.193

PROYECTO	AULA TIPO: 5.80 X 6.80 con techo de tejas	II
	DETALLES VARIOS	sin escala

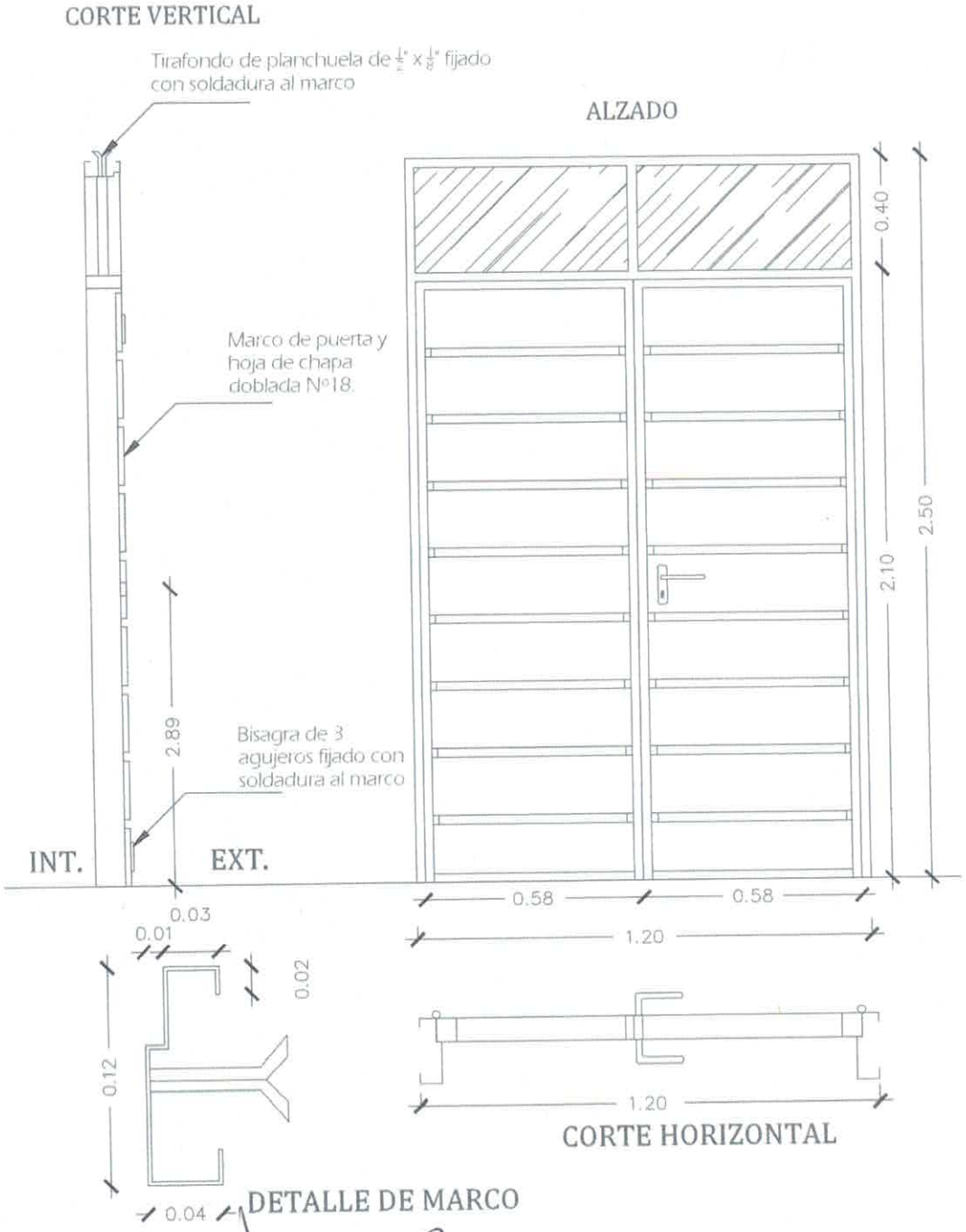

DETALLE DE PUERTA - (P1)

Luis Alberto Fernández Portillo
Arquitecto
Reg. M.O.P.C. N° 3 193

PROYECTO	AULA TIPO: 5.80 X 6.80 con techo de tejas	12
	DETALLE DE PUERTA -P1	sin escala

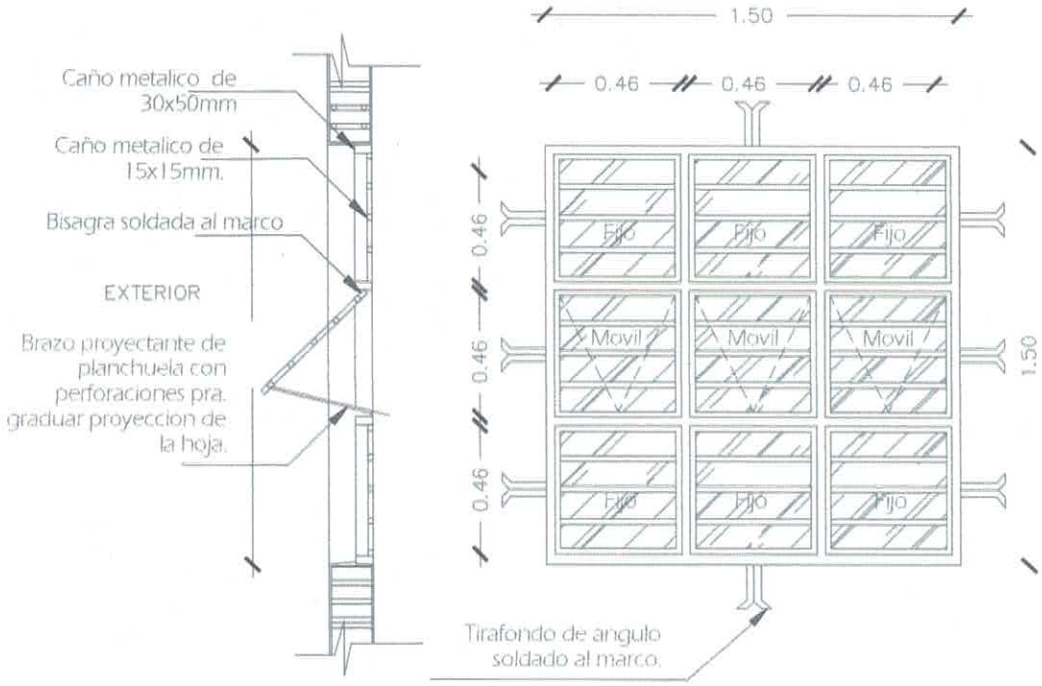

DETALLE DE VENTANA PROYECTANTE -(VI)

Luis Alberto Fernández Portillo
Arquitecto
Reg. M.O.P.C. Nº 3.193

PROYECTO	AULA TIPO: 5.80 X 6.80 con techo de tejas	13
	DETALLE DE VENTANA PROYECTANTE (VI)	sin escala

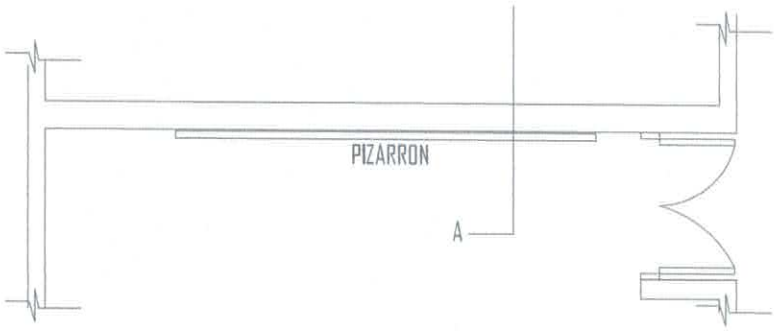

UBICACION DEL PIZARRON

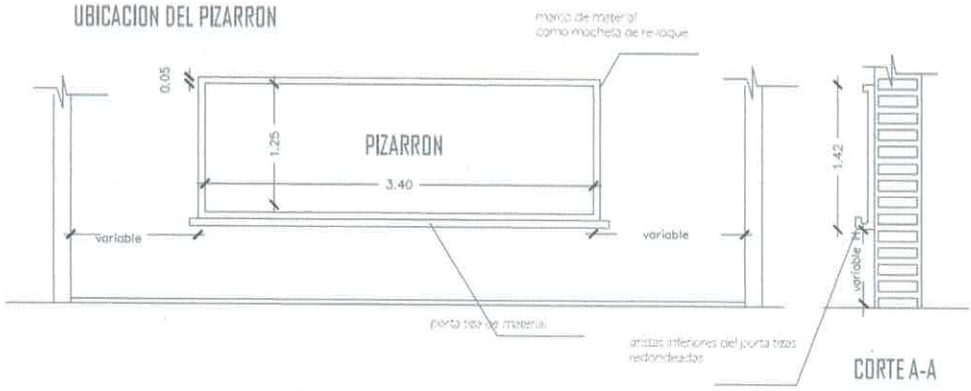

CORTE A-A

OBSERVACION

-1 PARA ESCUELA	-2 PARA COLEGIO
(A) 1.15mts.	(A) 1.70mts.
(H) 0.70mts	(H) 0.80mts

CONSTRUCCION DE PIZARRON EMPOTRADO EN MURO
ESPECIFICACIONES TECNICAS

-1 Sobre el muro de ladrillo marcar las dimenciones recomendadas preparar el marco de material y porta tiza con ladrillos empotrados, revocados posteriormente con mortero,cemento-arena (1:3),dandole una terminacion redondeada en las aristas interiores

-2-En la zona de pizarron propiamente, aplicar una azotada con hidrofugo(ceresita),

-3 Aplicar sellador o fijador plastico, posteriormente aplicar tres manos de pintura sintetica para pizarron color verde pizarra, en el marco y portatiza luego del mismo proseso pintura sintetica color gris.

Luis Alberto Fernández Portillo
Arquitecto
Reg. M.O.P.C. Nº 3.193

PROYECTO	AULA TIPO: 5.80 X 6.80 con techo de tejas	14
	DETALLE DE PIZARRON	sin escala