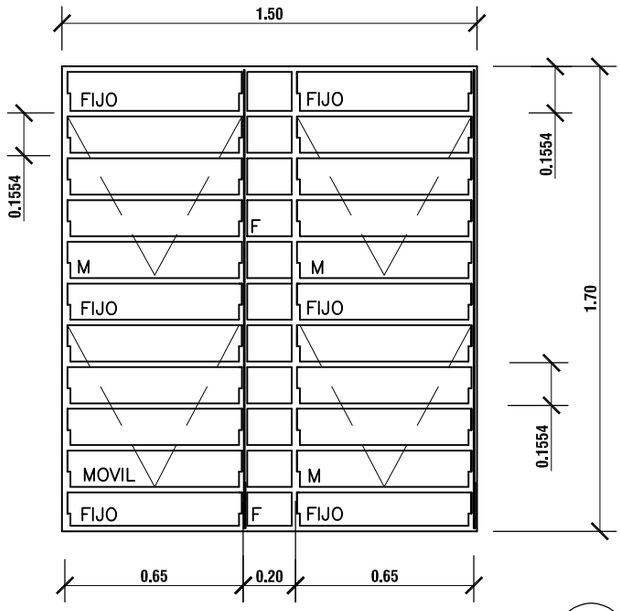

V1

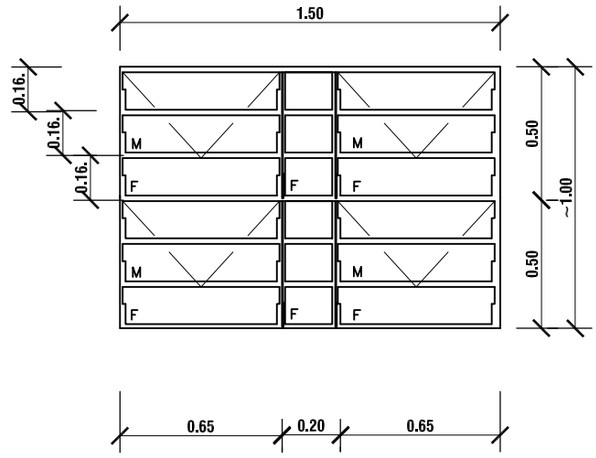

MOVIL
FIJO

V2

DETALLE DE BALANCINES

M:
F:

OBS.: COLOCAR LOS BALANCINES EN LA PARTE INTERNA DE LOS MUROS DE MAMPOSTERÍA, PARA EVITAR QUE LOS COMANDOS TOPEN CON LOS MISMOS.

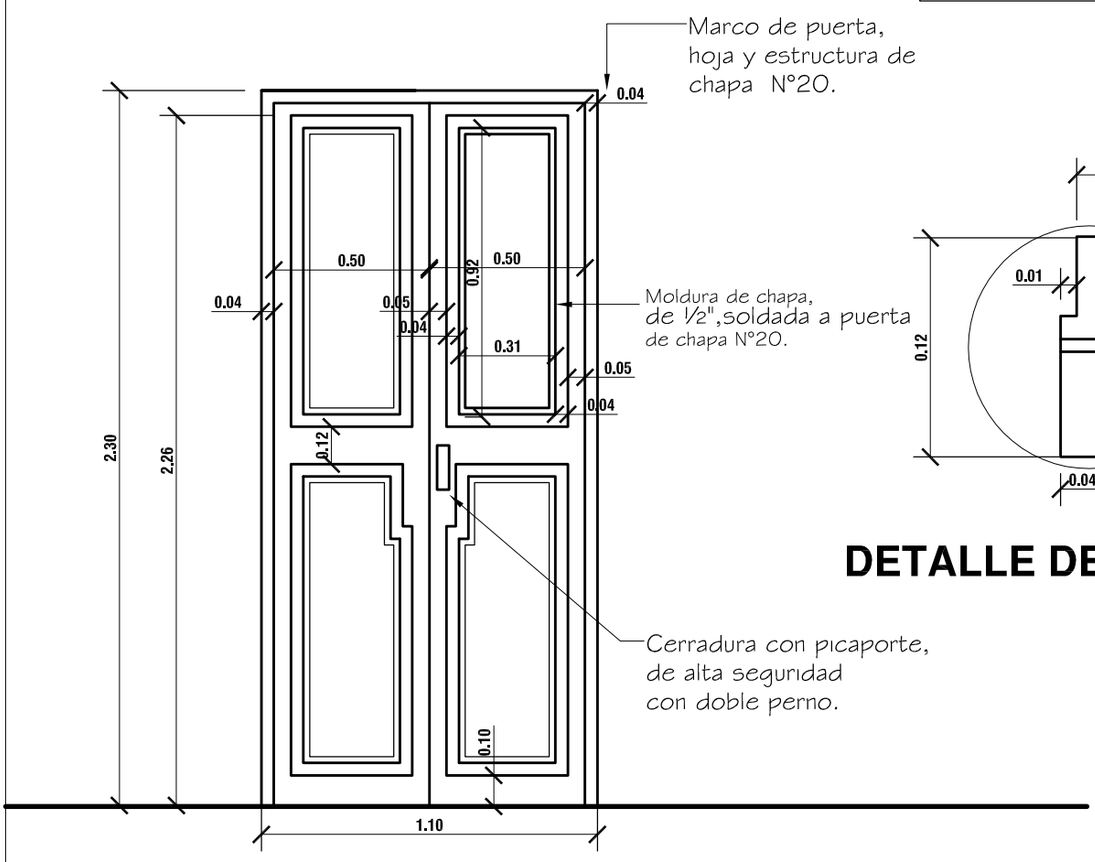

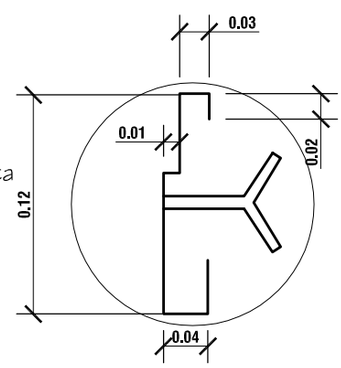

DETALLE DE MARCO

DETALLE DE PUERTA DE ACCESO

MINISTERIO DE EDUCACION Y CULTURA

DIRECCION DE INFRAESTRUCTURA

EQUIPO TÉCNICO DE INFRAESTRUCTURA

autualizado a 19 de marzo 2014

Proyecto	Aula Tipo - Pre-Escolar 7.20 x 7.20 con S.S.H.H.	20
DETALLE DE ABERTURAS METÁLICAS	Esc. 1/20	