# ESPECIFICACIONES TÉCNICAS

## MUNICIPALIDAD DE

## HERNANDARIAS

## LICITACIÓN POR CONCURSO DE OFERTAS
## Nº 07/2015

**"Construcción de 02 (dos) Aulas en el Lic. Priv. Subv. Toryveté de la Col. Toryveté - Construcción 01 (un) Aula y 01 (un) Baño en la Escuela Básica Nº 2.417 San Antonio de la Col. Maracamoa y Construcción 01 (un) Baño en la Escuela Básica Nº 4.817 San Blas de la Col. Fortuna Unida 1º Línea".-**

# *1. ESPECIFICACIONES TECNICAS GENERALES.*

**ESPECIFICACIONES TECNICAS PARA LA CONSTRUCCIÓN DE 02 (DOS) AULAS EN EL LIC. PRIV. SUBV. TORYVETÉ DE LA COL. TORYVETÉ, ASÍ TAMBIÉN LA CONSTRUCCIÓN DE 01 (UN) AULA Y 01 (UN) BAÑO EN LA ESCUELA BÁSICA Nº 2.417 SAN ANTONIO DE LA COL. MARACAMOA Y CONSTRUCCIÓN DE 01 (UN) BAÑO EN LA ESCUELA BÁSICA Nº 4.817 SAN BLAS DE LA COL. FORTUNA UNIDA 1º LÍNEA.-**

## *CONSTRUCCION Y AMPLIACION DE LOCALES ESCOLARES.*

Estas Especificaciones son generales y contemplan la totalidad de rubros de los diferentes tipos de obras que encara el Ministerio de Educación y Cultura.

**CONSIDERACIONES GENERALES:**

✓ Todos los materiales de obra se ajustarán estrictamente a las Especificaciones Técnicas, y deberán ser previamente aprobados por el Fiscal de Obras de la Municipalidad de Hernandarias antes de su uso.

✓ Los rubros que figuran Global, abarcan la totalidad de las obras necesarias, para su realización, es decir ninguna de sus partes componentes se incluyen en otros rubros.

✓ Para la ejecución de los trabajos a construir, EL CONTRATISTA proveerá, la mano de obra, equipos Y tecnología necesarios para ejecutar las obras que se describen en los Planos, Planillas de Obra, Especificaciones Técnicas y Documentos Contractuales.

✓ EL CONTRATISTA está obligado a emplear mano de obra calificada, métodos y elementos de trabajos que aseguren la correcta ejecución de la obra.

✓ EL CONTRATISTA, se encargará de la provisión de la totalidad de los materiales a ser utilizados en la obra, como así también los planos, las especificaciones técnicas, planillas de obras y documentos contractuales.

**LIBRO DE OBRAS:**

✓ A los efectos del control de la obra, se establece la necesidad de contar con un libro de obras cuyas páginas estén foliadas, que proveerá EL CONTRATISTA y que quedará en custodia y responsabilidad del mismo.

✓ En dicho libro de obras, EL CONTRATISTA y el Fiscal de Obras dejarán constancia del control de todos los trabajos desde la preparación de la obra hasta la recepción definitiva.

**VALLADO DE OBRAS:**

Se determinara la necesidad de cerrar el perímetro del obrador con un vallado, de manera a proteger a las personas que circulan en la institución. El cerco será de 2.00 m de altura. Se aclara que los cercos a colocar en el perímetro que circunda la obra y obrador, serán con portones y puertas de entrada suficientemente resistentes de manera a garantizar la seguridad de cerramiento. El cerco se colocará dentro de los 10 días contados a partir del acta de inicio. Las mismas deberán estar incluidas dentro de la oferta, por más que no esté especificado en la planilla de contrato.

**CARTEL DE OBRAS:**

El Contratista deberá contar con un letrero de 2.00 x 1.50 m en la obra. Este letrero lo colocará EL CONTRATISTA en lugar indicado por el Fiscal de Obras dentro de los 10 (diez) días de iniciada la obra; permanecerá en la obra o en el lugar indicado, hasta que el Fiscal de Obras lo estime conveniente. El letrero será de chapa negra Nº 24 con armazón de hierro galvanizado y pintado con esmalte sintético. La altura a la que debe ser colocado el letrero será de dos (1.2) metros, contando desde el nivel natural del terreno hasta la parte inferior del letrero.

**PREPARACION DE LA OBRA.**

**a) Limpieza y preparación del terreno:**

Previo al replanteo o marcación de los edificios, EL CONTRATISTA efectuará la limpieza del terreno de malezas, escombros, construcciones precarias, etc., si los hubiere.

Si en el sitio hubiere árboles que entorpezcan el emplazamiento de la obra, deberán ser derribados y sus raíces, extraídas totalmente, previa conformidad de la Dirección de Obras conjuntamente con la Dirección del Medio Ambiente de la Municipalidad de Hernandarias. El resto de los árboles se protegerá y se cuidará adecuadamente durante todo el tiempo que dure la construcción. En caso de existir construcciones precarias que deban demolerse deberá presupuestarse dentro de este rubro.

Si se encontraren hormigueros deberán ser eliminados antes de dar comienzo a la obra, así como insectos, termitas, tacurúes, etc. EL CONTRATISTA deberá eliminar del predio de la construcción todos los materiales provenientes de la limpieza y del destronque de los árboles, quemándolos o empleando cualquier método de eliminación, antes de efectuar el replanteo.

**b) Replanteo y Marcación:**

EL CONTRATISTA hará el replanteo de la obra basándose en los puntos de referencia indicados en los planos, será responsable de la exactitud de las medidas y escuadrías. EL CONTRATISTA suministrará por su cuenta todos los materiales y mano de obra que se requieran para este trabajo. EL CONTRATISTA se hará responsable de la correcta marcación de la obra y del cuidado y conservación de todas las estacas y otras marcas aprobadas por la Dirección de Obras de la Municipalidad de Hernandarias. Se utilizarán estacas de madera de 2`` x 3`` y cabezales e 1`` x 3`` como mínimo. Una vez limpio y nivelado perfectamente el terreno de acuerdo a las cotas especificadas en los planos correspondientes. EL CONTRATISTA será verificado por el Fiscal de Obras. EL CONTRATISTA deberá revisar las medidas, haciéndose responsable de cualquier error que pudiere perjudicar a la obra y/o terceros.

**1. EXCAVACION Y CARGA DE CIMIENTO DE PIEDRA BRUTA**

**a) Excavación de cimientos:**

Los anchos y las profundidades de las zanjas serán de la misma medida de los cimientos que contendrán, especificados en los planos de cimentación. De las excavaciones se quitarán las piedras, troncos, basuras y cualquier otro material que por descomposición pueda ocasionar hundimientos. Los fondos serán uniformes y nivelados y deberán llegar a tierra firme. Si lloviese estando las zanjas abiertas, se procederá a limpiarlas de lodos y

capas blandas antes de cargarlas. No se permitirá rellenos de las zanjas en caso de errores de niveles. No se realizará ninguna carga de cimiento sin previa autorización escrita del Fiscal de obras.

**b) Cimiento de piedra bruta:**
Se hará con piedra bruta tipo basáltica (se podrá utilizar además rocas sedimentarias del tipo arenisca que forman parte de las formaciones geológicas del país) colocada y trabada con mezcla 1:2:10 (cemento – cal – arena), pudiéndose también utilizar cemento y arena gorda con una mezcla 1:12. En caso de que esta cimentación deba ser modificada por problemas imprevistos del terreno, el Fiscal de Obras indicará la solución del caso. En el caso de las obras con estructura de H°A°, está prevista la ejecución de este rubro en los bordes de galería, como así también en los casos que por la topografía del terreno exija la construcción de muro de contención por debajo de la viga cadena inferior a fin de evitarse el escurrimiento de los rellenos interiores. El CONTRATISTA deberá prever en este rubro el costo de dichos trabajos.

**2. ESTRUCTURA DE Hº.Aº:**

**Resistencia Característica del Hormigón estructural:**
La misma será de fck 210 Kg/cm2 a los 28 días.
a) Excavación y carga e zapatas
b) Pilares.
c) Vigas
d) Encadenados

**a) Excavación y Carga de Zapatas:**
Los fondos serán uniformes y nivelados y deberán llegar a terreno firme. Las armaduras de parrilla de zapatas deberán asentarse sobre sello de Hº pobre con mezcla 1:3:6 (cemento – arena – triturada), y no deben estar en contacto con agentes agresivos, tales como sales, óxidos, etc. El recubrimiento mínimo de las armaduras en condiciones normales no será menor a 5 cm. Como norma general no se permitirá la utilización de Hº de consistencia fluida, recomendándose la utilización de Hº de consistencia plástica, evitándose la segregación de materiales sólidos y la acumulación en exceso de agua libre, ni de lecherada sobre la Superficie de Hº.

**b) PILARES, c) VIGAS**

**Encofrados**
La construcción de los encofrados será impecable. Los encofrados serán estancos, a fin de evitar el empobrecimiento del hormigón por escurrimiento en la lechada de cemento. Deberán ser de fácil desarme a los efectos de permitir desencofrados parciales o sucesivos de la estructura a fin de favorecer el endurecimiento del hormigón sin alterar las condiciones de alterabilidad del conjunto. Se dejarán previstos de antemano los agujeros y nichos necesarios, para los artefactos de iluminación y ventiladores. La parte inferior de una de las caras de los moldes de columnas, quedará abierta hasta poco antes de colocar el hormigón a objeto de ver prolijamente limpia la punta. A los encofrados de las vigas de luces mayores de 6 m, se proveerá de una flecha hacia arriba de 2 mm. por cada metro de luz, además los encofrados deberán tener las dimensiones libres de un par de milímetros más de los definitivos, en consideración del aumento del volumen de la madera a humedecerse y por contracción del hormigón. Los parantes de sostenes deberán apoyar sobre el suelo por intermedio de tablones y por interposición de piezas de madera en formas de cuñas encontradas que permitan imprimir a aquellos en cualquier momento descansos paulatinos. Estos parantes no podrán tener una separación de más de 0,80 m. Entre los parantes se deberán colocar alfajías en cruz en forma de contravientos, para garantizar la estabilidad de aquellos contra refuerzos accidentales. Los parantes no podrán ser empalmados más de una vez y en tercio de su altura, en una misma estructura no habrá más de 25% de parantes empalmados y no más de uno por cada cuatro de un mismo elemento; el empalme de los parantes será con tablones en los cuatro costados.

**Armaduras**

**Protección del material**
El acero para la armadura deberá estar siempre protegido contra lesiones. En el momento de su colocación en la obra, deberá estar libre de suciedades, escamas perjudiciales, pinturas, aceite u otras substancias extrañas. No obstante cuando el acero tenga sobre su superficie herrumbres nocivas, escamas sueltas y polvos que puedan ser fácilmente removibles, deberá ser limpiado por el método más adecuado si así lo indica el Fiscal de Obras.

**Corte y doblado**
El doblado de las barras de armaduras deberá ejecutarse en frío en la forma indicada en los planos, y salvo otra indicación o autorización, el doblado se efectuará de acuerdo con los resultados que a continuación se indican: los estribos y las barras de amarre deberán ser doblados alrededor de un perno cuyos diámetros no deberán ser en el caso de los estribos, menores a 2 (dos) veces y de las barras a 6 (seis) veces el espesor mínimo, con excepción de las barras más gruesas que 1 (una) pulgada, en cuyo caso, el doblado deberá efectuarse alrededor de un perno de diámetro igual a 8 (ocho) veces el diámetro de la barra.

**Colocación y fijación**
Todos los aceros para armaduras deberán ser colocados exactamente en las posiciones indicadas en los planos y firmemente sostenidos durante la colocación y el asentamiento del hormigón. Los empalmes o uniones deberán ser escalonados tan lejos unos de otros como sea posible. Las barras deberán ser amarradas en todas las intersecciones. Para evitar el contacto de las armaduras con el encofrado, deberán ser separados por bloques de morteros. La substitución de varillas de sección o diámetro diferente será permitida solamente con la autorización específica del Fiscal de Obras. Todas las varillas deberán tener una extensión de fluencia convencional = 4.200 Kg./cm2.

**Agregados**
Los agregados finos y gruesos serán perfectamente limpios y de una granulometría acorde con el dimensionamiento del desagüe necesario para obtener un hormigón cuya resistencia a los 28 días será de 210 Kg./cm2. Ellos serán acopiados, medidos y dosificados o transportados a la hormigonera en la forma aprobada por el Fiscal de Obras.

**Mezclado del Hormigón**

El hormigonado será mezclado mecánicamente en el lugar de su aplicación. El hormigón deberá ser completamente mezclado en una hormigonera de tal capacidad y tipo que permita la obtención de una distribución uniforme de los materiales en toda la masa resultante. El mezclado a mano será permitido en caso de emergencia y con el permiso escrito del Fiscal de Obras. Cuando tal permiso sea otorgado, las operaciones de mezclado deberán efectuarse cuidando que la distribución de los materiales sea en toda la masa. El mezclado deberá ser continuado hasta que se obtenga una mezcla homogénea con la consistencia requerida. Las cargas de mezclado manual no deberán exceder el volumen de 250 litros.

**Colocación del Hormigón**

Todo el hormigón deberá ser colocado antes de que haya comenzado su fraguado inicial y en todos los casos, dentro de los 30minutos luego del mezclado, excepto cuando el Fiscal de Obras autorice proceder de otra manera.
Deberá tenerse especial cuidado en la carga de las superficies inclinadas, el hormigón deberá tener la consistencia necesaria para no escurrir, así también deberá ser suficientemente trabajable para rellenar los nervios de las placas alivianadas. El hormigón, durante e inmediatamente luego de su colocación deberá ser bien compacto. Para ello, se proveerá la suficiente cantidad de varillas azadones y pisones, para compactar cada carga antes de que sea descargada la siguiente y para evitar la formación de juntas entre las distintas cargas. Para obtener una superficie lisa y uniforme, se deberá efectuar a lo largo de todas las cargas apisonado adicional conjuntamente con el empleo de varillas o azadones. El empleo de vibradores estará supeditado a la aprobación del Fiscal de Obras. El hormigón deberá ser colocado en forma continua a lo largo de cada sección de la estructura o entre las juntas indicadas.

**Curado del Hormigón**

Las superficies del hormigón expuestas a condiciones que puedan provocar un secado prematuro, deberán ser protegidas tan pronto como sea posible, cubriéndolas con lona, paja, arpillera, arena o con otro material adecuado, y mantenidas húmedas permanentemente Si las superficies no fueron protegidas en la forma antes indicada, las mismas deberán ser humedecidas por regado o por chorros de agua. El curado deberá continuarse por un período de tiempo no menor de 7 (siete) días luego de la colocación del hormigón. Según lo indique el Fiscal de Obras otras medidas de precaución deberán ser adoptadas para asegurar el normal desarrollo de la resistencia.

**Remoción del encofrado y descimbrado**

Los encofrados y cimbrados no deberán ser removidos sin el previo consentimiento del Fiscal de Obras. Los bloques y las abrazaderas deberán ser removidos al mismo tiempo que los encofrados y, en ningún caso, se permitirá la permanencia de porciones de encofrados de madera en el hormigón. No obstante, y en ningún caso, los encofrados serán retirados de las columnas y de las vigas en menos de 7 y 14 días, respectivamente. Los soportes serán removidos de tal manera que permita al hormigón tomar, uniforme y gradualmente las tensiones debidas a su propio peso. El plan de descimbrado o desencofrado se harán conjuntamente con el Fiscal de Obras.

**Remiendos**

Tan pronto como los encofrados hayan sido removidos, todos los alambres o dispositivos metálicos salientes que hayan sido empleados para mantener los encofrados en su lugar, deberán ser removidos o cortados a por lo menos 7 (siete) milímetros por debajo de la superficie del hormigón. Los rebordes de mortero y todas las irregularidades causadas por las juntas de los encofrados deberán ser removidos. Las cavidades, depresiones y vacíos que se observan luego de la remoción de los encofrados, deberán ser rellenados con mortero de cemento mezclado en la misma proporción que aquella usada para la estructura de la obra.

**ENCADENADO DE Hº.Aº.**

Todos los muros llevarán encadenados inferior y superior. En los casos en donde las aberturas son continuas (balancines), de 10 mm. Más al encadenado superior. En los muros de 0,15 las cadenas serán de 0,13 x 0,27 y tendrá 2 varillas de 10mm.De diámetro arriba y 2 varillas de Ø 12mm.De diámetro abajo, con varillas de 6 mm. De diámetro cada 0.18 cm. como estribos. En los muros de 0,30 serán de 0,17 x 0,27 con ladrillos a los costados según planos y con varillas de 8 mm. y 10 mm. De diámetro en las partes superior e inferior respectivamente. Los estribos serán de varillas de 6 mm. De diámetro y distribuidos cada 20 cm. Sobre las aberturas de hasta 1,50 m., el encadenado llevará un refuerzo con una varilla de 10 mm. de diámetro. De 1,50 m. a 3,00 m., el refuerzo será de 2 varillas de 10 mm. De diámetro. Sobre todas las aberturas que no alcancen la altura del encadenado superior llevará mampostería armado con 6 varillas de 10 mm. de diámetro, tres por hilada. En estos casos irán macizados con cemento y arena proporción 1: 3.

**3. MUROS DE NIVELACION:**

**a) De 0,30, b) De 0,45 y c) De 0,60**

Serán de ladrillos comunes de primera calidad asentados con mezcla 1:2:10 (cemento – cal – arena). A paredes de elevación de 0,30 corresponden muros de nivelación de 0,45 y a los de 0,15 muros de nivelación de 0,30. Se deberán prever los pasos de cañerías de desagües a fin de evitar roturas posteriores. En el caso de los pilares de 0,45 x 0,45 la nivelación será de 0,60 x 0,60. En este rubro deberá preverse el revoque y pintado del mismo según lo indique el Fiscal de Obras, como así también deberá preverse en el mismo la ejecución de gradas en los lugares que así lo requieran.

**4. RELLENOS Y APISONADOS INTERIORES:**

Los rellenos y apisonados se harán por capas sucesivas no mayores de 0,20 m., con la humectación adecuada. La última capa de 0,20 m. se hará con “tierra gorda” y arena gruesa, en proporción del 50%; sobre ésta capa se asentará el contrapiso. Para efectuar estos rellenos podrá utilizarse la tierra extraída de las excavaciones para cimientos. Si faltase material para relleno se podrá:

- Usar tierra del predio de la obra siempre y cuando exista un desmonte que hacer y autorizado por el Fiscal de Obra
- Traer tierra de otros sitios.

En todos los casos el material de relleno no deberá contener raíces, basuras o cualquier material que por descomposición pueda ocasionar hundimiento del terreno. No se permitirá la utilización de tierra arcillosa en la última capa de compactación aunque ésta provenga de la excavación para cimiento.

**5. AISLACIÓN HORIZONTAL DE MUROS C/ ASFALTO; AISLACIÓN VERTICAL C/ PANDERETE Y AISLACIÓN DE LOSA**

**a) Horizontal:**

En todos los muros de elevación sobre la segunda hilada de ladrillos contados a partir del nivel del piso terminado, se colocarán capas aisladoras que consisten en un revoque de 1 cm. de espesor, perfectamente alisadas con mezcla 1: 3 (cementoarena). Una vez seca la capa de revoque, se aplicará 2 capas de asfalto caliente sin adición de ningún tipo de aditamento, cuidando de cubrir perfectamente toda la superficie a aislar sin dejar huecos o infladuras de aire.

**b) Vertical con Panderete:**
La misma deberá ejecutarse de la siguiente forma. El muro a ser aislado deberá revocarse con mezcla 1: 3 (cemento – arena) en el caso de ladrillos prensados a la vista se deberá ejecutar previamente una azotada con cemento – arena. Sobre dicho revoque, una vez secado, se procederá a aplicar dos capas de asfalto caliente sin ningún tipo de aditamento, cuidando de cubrir toda la superficie sin dejar huecos o infladuras de aire. Luego se
Procederá a ejecutar un muro en panderete, sobre el cual se colocará revoque con mezcla adicionada con hidrófugo.

**c) Aislación de losa:**
La losa deberá pintarse con dos manos de pintura asfáltica, encima de esta pintura se realizará una carpeta de H° de Cascote con las pendientes del 1% hacia los lugares de desagüe.
Sobre esta carpeta se colocará la membrana asfáltica con aluminio de 3mm de espesor.
En los bordes de la losa se ejecutarán dos hiladas de ladrillo de 0,15 m, con mezcla 1:2:10 (cemento, cal, arena). Este muro deberá ir revocado. Los caños de desagüe serán de 40 mm, y se colocarán cuatro del lado de la galería y cuatro en el sector opuesto a galería.
Los bordes deberán llevar un revoque ejecutado con mezcla 1:3 (cemento, arena) con terminación en media caña y la membrana deberá envolver a la misma.

**6. MUROS DE ELEVACION:**
Observación: Todos los muros de elevación de ladrillos con juntas a la vista se ejecutarán con ladrillos comunes de primera calidad o semiprensados veteados. Todo tipo de mampostería, responderá exactamente a las indicaciones detalladas en los planos. Queda absolutamente prohibido hacer engrosamientos ulteriores por medio de la aplicación de ladrillos de plano. Los ladrillos deberán estar bien mojados, se los hará resbalar a mano en el lecho del mortero, apretándolos de manera que éste rebase por las juntas y se recogerá el que fluya de los paramentos.
Queda estrictamente prohibido el empleo de medio ladrillo, salvo los imprescindibles para la trabazón y, en absoluto, el uso de cascotes. Los muros, las paredes y pilares se erigirán perfectamente a plomo, con paramentos bien paralelos ante sí y sin pandeos. Se construirán simultáneamente y al mismo nivel en todas las partes trabadas o destinadas a serlo para regularizar el asiento y el enlace de la albañilería.
Los muros deben construirse bien aplomados y en el caso particular de las instituciones educativas los muros exteriores son por lo general vistos, razón por la cual es importante previo a la ejecución de estos muros, en los 4 esquineros colocar reglas de madera o metálicas donde se deben marcar la altura de las hiladas cuidando que las rendijas no sean superiores a 1.5 cm. esto permite llegar correctamente a los niveles de antepecho y altura de apoyo de tirantes del techo. La mezcla debe prepararse con la dosificación 1: 2: 10 (cemento, cal, arena lavada) para todos los muros de elevación y no debe prepararse más de la cantidad necesaria a ser utilizada en el proceso de su ejecución. Todo mortero que ya se endureció o fraguó no debe usarse, especialmente si tiene cemento.
En los muros de elevación por debajo de los antepechos de ventana y a lo largo del muro deberá llevar 2 varillas del ø8 en dos hiladas con mescla 1-3.

**a) Muros de 0,30 m. p/revocar:**
Se efectuarán de acuerdo a las medidas indicadas en planos. Los ladrillos serán colocados con mezcla 1:2:10 (cemento-cal-arena), con las juntas de un espesor de 1,5 m. como máximo. Los ladrillos irán perfectamente trabados, nivelados y con planos perfectos.

**b) Muros de 0,15 m. p/revocar:**
Rigen las mismas Especificaciones que el punto **a)**

**c) Muros de 0,30 m. visto ambas caras:**
Los muros de 0,30 m. de espesor, con las dos caras vistas, se ejecutarán con 2 (dos) muros de 0,15 m. de espesor vinculando ambos con varillas de hierro de O 8 mm. pintadas con asfalto en forma de **Z** continua a lo largo del muro a trabar y cada cinco (5) hiladas. Estas varillas deberán ir fijadas con mezcla 1:3 (cemento – arena lavada). Posterior a la colocación, se continuará con el dosaje de mezcla normal correspondiente a muros vistos.
La mezcla para muros vistos será 1:2:10 (cemento – cal – arena). Las juntas tendrán un espesor máximo de 1,5 cm. Perfectamente encalados con los fondos de las rendijas bien aplomados, uniformes y cubiertos sin dejar espacios con una profundidad de encalado máximo de 5mm. Se construirán hasta la altura del encadenado de Hº superior y se regirán por las mismas Especificaciones que anteceden. La limpieza de los mismos se hará con cepillos que no dañen la textura natural del ladrillo.

**d) Muros de 0,30 m. visto una cara:**
La ejecución de éste rubro se regirá por las mismas Especificaciones de los “muros de 0,30 visto ambas caras”.

**e) Muros de 0,15 m. visto una cara**
Rigen las mismas Especificaciones que para los muros de ladrillos a la vista.

**f) Muros de 0,20 m. p/ revocar:**
Rigen las mismas Especificaciones que los muros de ladrillos comunes de primera calidad.

**7. PILARES:**

**a) De 0,30 x 0,30 revocados:**
Se ejecutarán con mezcla 1:2:10 (cemento, cal, arena) y deberán estar perfectamente aplomados.

**b) De 0,38 x 0,38 de ladrillos comunes vistos para galerías**
Llevarán estructura de Hº Aº (núcleo) y capitel de Hº. Deberán ejecutarse de acuerdo a lo indicado en el plano respectivo y respetando las Especificaciones particulares correspondiente a los componentes de dicho rubro.

**8. TECHOS:**
Incluye todos los elementos necesarios para su terminación, como ser: tejas, tejuelones, bocatejas, viga cumbrera, etc., imprescindibles para la buena y correcta terminación del techo.
a) Techo de tejas y tejuelones, ambas prensadas a máquina.
Las tejas prensadas serán de color rojo uniforme de buena calidad, de tamaño y forma regular de color uniforme y sin grietas y colocadas con mezcla 1: 2: 10 (cemento-cal-arena), debiendo asentarse las tejas canal sobre un lecho de mortero de 5 mm de espesor y 50 mm de ancho, perfectamente nivelado y alineado con cordel. La flecha de la curvatura del ala mayor será como mínimo 6 cm. y la del ala menor 4,5 cm. El traslape de las tejas será de 8 cm. como mínimo y las mezclas estarán bien enrasadas sin manchar las tejas. Las bocatejas irán revocadas con mezcla 1:2:10 (cemento-cal-arena).

**Observación: Queda expresamente prohibido la utilización de aislapol para aislación de techo.**
Las tejas que irán colocadas como canal serán seleccionadas y deberán ir pintadas con asfalto sólido diluido en caliente sin adición alguna en la superficie convexa. La distribución general de la tirantería deberá ajustarse estrictamente a los planos respectivos y solo podrá introducirse cambios por autorización del Fiscal de Obras.
La distribución general del maderamen deberá ajustarse estrictamente a los planos respectivos y solo podrá introducirse cambios por autorización del Supervisor de Obras. Los extremos de los aleros laterales de los techos serán terminados con doble tapa y con mezcla reforzada 1:3 (1 de cemento y 3 de arena) y bien encalados.
Todo el maderamen será de lapacho o Ybyrapytá, sin rajaduras, grietas, sin alburas, nudos, libre de polillas, u otros defectos, y perfectamente cepillado. Se tendrá especial cuidado durante el clavado del maderamen para evitar fisuras en la madera. No se permitirá que los clavos queden a la vista. Conforme se indican en los planos de planta de techos, incluido en el maderamen. Se deberán colocar como topes de tejuelones listones de 1 x 3 y se colocaran 3 listones de 1 x3 de amarre en el medio de cada falda de techo, uno en medio de la galería y dos en el aula (ver detalle). Una vez terminado el maderamen y su asegurado se procederá a la ejecución del techo a fin de evitar que quede por mucho tiempo expuesto a la intemperie. No podrá iniciarse la colocación del maderamen si no se cuenta con el resto de los materiales del techo.
**NOTA: La sujeción entre los tirantes y la viga de madera en la galería, y la unión entre tirantes sobre la viga principal y las paredes** deberán ser con planchuelas metálicas y tirafondos, como se indica en los planos.

**9. REVOQUES:**

**a) Interior y exterior de muros a una capa:**
Los muros se revocarán a 1 (una) capa con mezcla 1:4:16 (cemento-cal-arena). Antes de su realización, éstos deberán mojarse abundantemente. Todo revoque terminado no será de espesor mayor a 1,5 cm. y será perfectamente liso y uniforme, sin superficies combadas o desaplomadas, ni rebarbas u otros defectos. Las aristas serán vivas. En las mochetas, cantos y aristas, será usada una mezcla 1:1:4 (cemento-cal-arena). Los revoques deberán tener un aspecto uniforme una vez concluidos.
La mezcla para revoque será hecha con arena tamizada y cal colada. Este revoque interior incluye en el rubro, los revoques de encadenado y vigas, que coinciden con los muros; pero a éstos últimos se le hará previamente una azotada de cemento-arena (1: 3).

**b) Exterior de muros a una capa con hidrófugo:**
Los muros se revocarán a una capa con mezcla 1:4:16 (cemento-cal-arena), con adición especial de “ceresita” en porcentaje adecuado.

**c) De losas, vigas de HºAº**
Las losas y vigas se revocarán a 1 (una) capa con mezcla 1:4:12 (cemento-cal-arena). Pero previamente se hará un salpicado de cemento-arena en proporción 1:3. Todo revoque terminado no será de espesor mayor a 1,5 cm. y será perfectamente liso y uniforme, sin superficies combadas o desaplomadas, ni rebarbas u otros defectos. Las aristas serán vivas. En las mochetas, cantos y aristas, será usada una mezcla 1:1:4 (cemento-cal-arena). Los revoques deberán tener un aspecto uniforme una vez concluidos. En el revoque de losa y viga de galería se deberá prever la ejecución de corta gotera de un espesor no menor a 3 cm.

**10. CONTRAPISO DE HORMIGON DE CASCOTES:**

**a) Para Baldosas calcáreas:**
Los contrapisos serán de hormigón de cascotes con mezcla 1:6 (cemento – arena) y doce (12) partes de cascotes cuyos diámetros oscilarán entre 2 y 5 cm. El contrapiso no podrá tener un espesor inferior a los 10 cm., debiendo mojarse abundantemente los cascotes antes de ser mezclados. En ningún caso se colocarán los cascotes en forma separada de la mezcla. El contrapiso irá asentado sobre el terreno natural, el cual deberá estar bien apisonado antes de su cargamento. La superficie del contrapiso deberá estar bien nivelado y alisado de tal manera que para la colocación del piso no sea necesario rellenarlos con arena, ni con ningún otro material que no sea la mezcla correspondiente para su colocación. En caso de ser necesarias pequeñas pendientes en los pisos, como sucede en los baños, corredores, etc., el contrapiso ya deberá prever las pendientes. No se permitirá el uso de cal en el contrapiso y de ser comprobada tal situación, se procederá al levantamiento total por cuenta del CONSTRATISTA. El hormigón de cascotes deberá ser preparado a máquina.

**11. PISOS:**

**a) De Baldosas calcáreas:**
Se colocarán en los lugares indicados en los planos. Serán de color rojo de 20 x 20 cm. Con excepción de los baños que serán de 15 x 15 cm.
El piso terminado deberá presentar una superficie uniforme sin vértices ni aristas sobresalientes. Los mosaicos se colocarán con las diagonales paralelas a las paredes de elevación.
Antes de su colocación el material deberá ser aprobado por el Fiscal de Obras. Las juntas deberán llenarse previa mojadura con pastina del mismo color. Estas baldosas irán asentadas directamente sobre el contrapiso con mezcla 1:2:5 (cemento – cal – arena).
Las juntas se rellenarán con lecheradas de cemento, coloreada con óxido rojo logrando una pastina del mismo color que el de la baldosa de forma tal que no se produzcan manchas ni resulte una coloración diferente. Antes del

secado de la pastina se procederá a la limpieza de la superficie, removiendo el excedente que pueda quedar en las juntas. La terminación de los bordes de los pisos de los corredores se hará con una hilada de mosaicos colocados en el lado paralelo al muro.
El piso a ser ejecutado en planta alta no debe llevar contrapiso, debiendo la losa estar perfectamente terminada y nivelada, de manera a que el piso sea asentado directamente sobre él, en caso de que por imperfecciones en la ejecución de la losa requiera realizar un contrapiso de H° de cascote para nivelar, la misma correrá por cuenta del contratista. En ningún caso se permitirá la utilización de un colchón de arena previa a la colocación.
En los bordes de galería se ejecutará dos hiladas de ladrillos de espesor 0,15 totalmente revocados, previéndose en los mismos cañerías desagüe de 40 mm. En la parte interna se debe prever la colocación de zócalos.

**12. ZÓCALOS:**

**a) Zócalos calcáreos:**
Se colocaran en lugares indicados en los planos. Serán de color rojo y colocados en todos los locales donde haya piso calcáreo y en todas las paredes se colocarán con mezcla 1:1/2:5 (cemento – cal – arena).

**13. ABERTURAS DE MADERA:**
Las maderas se labrarán con el mayor cuidado, las ensambladuras se harán con esmero, debiendo resultar suaves al tacto y sin vestigios de aserrados o depresiones. Las aristas serán bien rectilíneas y sin acanaladuras.
No se permitirá el arreglo de las piezas de carpintería desechadas, sino en caso de que no se perjudiquen la solidez, duración y estética de dichas piezas. Se desechará definitivamente y sin excepción toda pieza de madera en la cual se hubiera empleado o deberá emplearse para corregirla, clavos, masilla o piezas añadidas en cualquier forma.
Toda la obra de carpintería que, durante el plazo de garantía llegare a alabearse, hincharse, resecase o apolillase, será arreglada o cambiada por EL CONSTRUCCION, a sus expensas.

**a) Para locales varios:**
**- Colocación de marcos:**
Los marcos de las puertas de madera irán unidos a los muros con 6 (seis) tirafondos por lado, pareados, de 1/2” por 5, macizados con mezcla 1:3” (cemento –arena). Durante su colocación se tendrá especial cuidado de la perfecta horizontalidad y verticalidad.
En los planos respectivos se detallan los rebajes de los marcos con respecto a los muros. Los marcos serán de madera de lapacho debidamente estacionada o secada mecánicamente, perfectamente cepillada y pulida sin grietas, nudos u otros defectos. No se permitirá que los marcos tengan pieza añadidas en cualquier forma o que se pretenda corregirlo con clavos, parches o masillas.
El ensamblaje de las piezas de los marcos será hecho a caja y espiga y no simplemente clavados. Si los marcos estuvieren alabeados, o sufrieren alguna dilatación o contracción, deberán ser cambiados. Deberán tener un tratamiento de aceite de lino con terminación de barniz cedro.
**- Puertas: Placas y Tableros:**
Las hojas de las puertas serán del tipo tablero para las que dan al exterior y del tipo placa para las puertas internas; de madera de cedro, de las dimensiones indicadas en los planos correspondientes. Para este rubro sirven todas las observaciones hechas para los marcos de madera. Deberá preverse la colocación de un tope o encastre en el piso o en la pared, para que la puerta al abatirse totalmente, quede sujeta. Deberán tener un tratamiento de aceite de lino con terminación de barniz cedro.
**- Herrajes:**
Tanto las cerraduras como los picaportes irán embutidos. Cada hoja de puerta será colocada con tres fichas de 5 agujeros, reforzados. Las cerraduras de todas las puertas serán con picaporte tipo manija. Las puertas de 2 hojas llevarán pasadores con porta candado de arrimar arriba y abajo, cromadas y cerraduras con picaporte tipo manija.
Todas las cerraduras deben ser de primera calidad, no se permitirán en ningún caso herrajes que no se ajusten a estas exigencias y serán aprobadas previamente por el Fiscal de Obras.

**b) Para baños y vestuarios (Boxes):**
Las puertas de los SSHH y vestuarios serán del tipo Placa de Abrir con marcos de madera de un solo rebaje, conforme a planos e irán colocadas con dos fichas de cinco agujeros y picaportes con manijas para baños. En los lugares que serán colocadas las cerraduras, la tripa a ser utilizada en la placa deberá ser de mayor dimensión de manera a alojar con seguridad a la cerradura.
Estas puertas serán pintadas con una base a dos manos de aceite de lino triple cocido y posteriormente con dos manos de pintura sintética brillante color marrón caoba.

**14. ABERTURAS METALICAS Y BARANDAS METÁLICAS**

**a) Aberturas metálicas**
**- Ventanas del tipo balancín**
Las aberturas deberán ajustarse exactamente a las medidas indicadas en los planos. Las uniones soldadas no presentarán rebarba visible. Las soldaduras de las uniones de barras deberán llenar toda la superficie de contacto con las mismas y no se permitirán que sean solo puntos aislados. Los hierros laminados a emplearse serán perfectos. Las uniones se harán compactas y prolijas debiendo resultar suaves al tacto.
**- Colocación**
La colocación se hará de modo que quede en el plano vertical que pasa por el eje de la viga o cadena de Hº Aº. El cargado de las vigas y pilares de Hº Aº que queden sin revoque, deberá prever en su interior las planchuelas o varillas de anclaje de cada abertura, de tal manera que para su colocación pueda soldar en obra a dicha abertura. Se deberá tener especial cuidado que las planchuelas queden en los ejes de las vigas. Los balancines deberán ser pintados con pintura anticorrosiva, dos manos, antes de su colocación en obra, y otras dos, con pintura esmaltada sintética opaca como terminación; el color a ser determinado por el Fiscal de Obras.
Deberá llevar un comando por cada hilera de hojas móviles y accionar libremente permitiendo la abertura de las hojas en su totalidad y su cierre hermético al cerrarlas.a.3) Puerta metálica 1,20 x 2,10, a.4) 0,90x2,10 y a.5) 0,70x2,10 El marco de puerta será de chapa N° 20 doblada y en las uniones se deberá llenar con soldadura y no se permitirá que sean solo puntos visibles.

Las puertas serán de dos (2) hojas de chapa N° 20 doblada e irán fijadas al marco con bisagras soldadas al mismo (tres unidades por cada hoja). Cada hoja tendrá molduras de caños de 20 x 20 con pared de 0,90 soldados al mismo. Una de las hojas de puerta tendrá pasadores tipo de embutir (arriba y abajo) de manera que en su parte superior se fije al marco y en su parte inferior encastrada en una guía metálica que deberá ir embutida en el piso de granito. Además deberán llevar cerraduras con picaportes de alta seguridad con doble perno.
Todos los detalles señalados conforme a planos. Las soldaduras realizadas deben ser prolijas y suaves al tacto, debiendo utilizarse masilla para chapa en los lugares que presentan porosidad y previo a la pintura se debe lijar en forma completa y luego pintar con dos manos pintura anticorrosiva a cromato de zinc de alta calidad, antes de su colocación, sobre esta pintura se darán dos (2) manos de pintura con color marrón caoba mate.

**15. ALFEIZAR DE VENTANAS**

**a) De revoque 1: 3:** y **Mocheta de revoque:**
Se ejecutará con cemento – arena (1: 3), debiendo ejecutarse con una pendiente de por lo menos 1 cm. de tal forma que el agua se escurra con facilidad. Se pintará con color cerámica. El alféizar interior deberá ir revocado con mezcla (1:3) cemento arena y pintado con pintura látex color cerámica.

**b) De ladrillos comunes a sardinel:**
Se utilizarán ladrillos comunes, de formas regulares y textura uniforme, serán bien cocidos sin llegar al límite de vitrificación. Se ejecutará solo en el tramo correspondiente a cada abertura y canteros.

**16. PINTURAS:**
Antes de ejecutar el rubro, se procederá a la limpieza total de la superficie a ser pintada. Los defectos que pudieran presentar las paredes serán corregidos antes de proceder a pintarlas y los trabajos se retocarán esmeradamente una vez concluidos. No se admitirá el empleo de pintura espesa para tapar poros, grietas u otros defectos. EL CONSTRUCTOR tomará las precauciones indispensables a fin de preservar, pisos, marcos, aberturas, etc.,
de manchas de pintura que pudieran afectarlos. En el caso de los pisos, se procederá a cubrir la superficie con un manto completo de lámina plástica para su protección. La última mano de pintura se dará después de que todos los otros gremios que intervengan en la construcción, hayan dado fin a sus trabajos en cada local.

**a) De paredes revocadas a la cal:**
Las paredes revocadas llevarán 4 (cuatro) manos de pintura a la cal, debiendo ser tratadas con 2 manos de blanqueo antes de la colocación del piso. No se permitirá adicionar a la pintura jabón ni aceite de ninguna clase.

**b) De pilares revocados a la cal:**
Rigen las mismas Especificaciones que paredes a la cal.

**c) De pilares de ladrillos a la vista:**
Serán pintadas con dos manos de pintura antimoho, incoloro o con dos manos de látex color cerámica, siguiendo el mismo criterio elegido para la pintura de los muros a la vista.

**d) De aberturas de madera:**
Las aberturas de madera (marcos y hojas de puertas), irán pintadas a dos manos con aceite de lino triple cocido y dos manos de barniz sintético esmaltado. Antes de la pintura deberá limpiarse de polvo y resina toda la madera.
Las puertas para boxes de SSHH deberán ser pintadas con dos manos de aceite triple cocido y dos manos finales con pintura esmalte sintético color marrón caoba brillante.

**c) De muros revocados por pintura al agua:**
Los muros revocados nuevos, una vez curados con la pintura a la cal, deberán ser tratados con 2 manos de pintura al agua (látex color), utilizar colores claros interiormente y exterior, se podrá utilizar un color más oscuro, en la parte inferior de las paredes hasta la altura de las aberturas, y arriba de las mismas, se podrá utilizar el mismo color claro que dentro de las aulas.

**f) De aberturas metálicas:**
Antes de pintar se procederá a limpiarlas, secando todo herrumbre, grasa, suciedad, etc. Irán pintadas con pintura anticorrosiva acromato de zinc, a dos manos, la primera antes de su colocación y la segunda después de la misma. Sobre esta última mano de pintura anticorrosiva se pintará con dos manos de pintura sintética color marrón caoba mate. Se toma como área solamente una cara, en el caso de los balancines. Este rubro incluye la pintura de todos los tipos de aberturas metálicas.

**g) De ladrillos a la vista:**
Serán pintadas con dos manos de pintura antimoho, incoloro, previa limpieza de los ladrillos cuidando de no dañar la textura de los mismos. Si los ladrillos utilizados en el visto no son blancos, se procederá a la pintura con látex color cerámica (color preparado no usar pomo) de manera a no obtener colores cerámicos de otros tonos.

**i) De muros a la vista, al látex, color cerámica:**
Serán pintados con 2 manos de pintura al látex color cerámica (color preparado no usar pomo), tanto interna como externamente, en aquellas instituciones donde las aulas a construir se encuentren anexas a aulas existentes. Se deberá mantener el mismo criterio del bloque existente.

**j) De maderamen en general:**
El maderamen utilizado en general (vigas, tirantes y correas) será pintado con tres manos de aceite de lino, una primera mano a la colocación del maderamen y dos manos de terminación, con barniz sintético esmaltado color cedro. Será importante la aplicación de pintura preventiva agroquímica para combate de termitas u otros insectos parásitos. Merece especial atención las partes de madera escondida en la mampostería.

**17. REVESTIMIENTOS:**
**a) De azulejos:**
El material de revestimiento a ser usado deberá ser de primera calidad, de perfecto esmaltado de color claro sin bisel. Los azulejos serán colocados de tal forma que las juntas horizontales y verticales estén en una misma línea, sin trabazones. La superficie terminada no deberá presentar vértices ni aristas sobresalientes y estarán en un plano vertical. Las juntas horizontales serán hechas con pastina de cemento blanco y tendrán un espesor máximo de 2

mm. Los azulejos que tengan que ser cortados o perforados, se harán mecánicamente y deberán presentar una línea continua y sin superficies dentadas. Los azulejos manchados que no puedan ser limpiados, los rotos, rajados o rayados, serán cambiados por cuenta de EL CONTRATISTA. La colocación se hará con adhesivo previa ejecución de revoque peinado. Los azulejos serán mantenidos en agua durante (8) ocho horas como mínimo antes de su colocación, no llevarán zócalos aquellos muros que llevan revestimientos de azulejos.

**18. VIDRIOS DOBLES:**
Todas las aberturas metálicas llevarán vidrios dobles de 3 mm. de espesor y serán colocados con asientos de masilla.

**19. PATIOS. RELLENOS Y COMPACTACION:**
Se deberá proceder a la explanación del predio libre de edificaciones, respetando las cotas indicadas en la planta de conjunto, cotas de amarre. Los rellenos deberán hacerse por capas no mayores de 30 cm., debidamente humectadas y compactadas.
No se pagará como relleno de patio, los rellenos ejecutados con material del desmonte efectuado dentro del predio, bajo el rubro Nº 3.

**20. PASTILLONES DE PATIO Y CORDONES DE MAMPOSTERIA DE BORDE:**

**a) Pastillones:**
Los camineros serán hechos de bloques de Hº (pastillones), y tendrán medidas iguales a 1,80 x 10 cm. de espesor, debiendo asentarse sobre terreno compactado, respetando las cotas que aparecen en los planos. Los pastillones irán separados por juntas de secas y la ejecución será del tipo damero.
El vaciado de éstos deberá hacerse en su posición definitiva, debiendo utilizarse un Hº de 1:2:4 (cemento – arena – piedra triturada). La superficie de los mismos deberá ser rodillada y ejecutada sobre alisado de cemento arena 1:3 con un espesor no mayor de 0,5 cm. Y antes del fraguado total del Hº permitiendo una adherencia perfecta. En las escuelas construidas con módulos de 2,00 m. llevarán pastillones de 2,00 m. y en las que se construyen con módulos de 1,80 m. llevarán pastillones de 1,80 m.

**b) Cordones de mampostería de borde:**
En todos los bordes exteriores de los pastillones, deberán llevar:
- Muros de ladrillos de 0,30 y en los lugares donde se requiera un relleno superior a los 0,40 cm. se deberá prever la ejecución del cimiento de piedra bruta de 0,40 X 0,50. Este muro de ladrillo debe ir revocado.
- El relleno y compactación requeridos para estos trabajos deberán computarse en este rubro.

**21. PASTILLONES DE HORMIGON ARMADO DE PATIO:**
Estos, serán ejecutados en donde pasan por encima de los canales de desagüe a cielo abierto, con armaduras de Ø de 10 cada 10 cm. en ambas direcciones, conforme lo indican los planos respectivos. Regirán las mismas Especificaciones que para los pastillones de hormigón sin armadura.

**22. GRADAS C/MUROS LATERALES DE MUROS VISTOS Y SARDINEL DE PROTECCION:**
**a)** Gradas: En los sitios indicados en los planos y lugares que requieran, se harán gradas de ladrillos de acuerdo a los detalles de las láminas correspondientes, con:
**b)** Muros laterales de ladrillos comunes de primera calidad la vista.
**c)** Muros laterales de ladrillos prensados a máquina a la vista.
Todos los bordes de gradas llevarán empotrados hierros ángulo de 1”. Para la construcción de las mismas, se respetarán las cotas que aparezcan en los planos. La ejecución de este rubro incluye en su costo todos los componentes expresados en el plano de detalle, como por ejemplo: excavación, cimiento, muros, contrapiso, rellenos, hierros, ángulos, aislación asfáltica vertical y horizontal, etc.

**23. MUROS DE CONTENCION:**

**a) De ladrillos vistos semiprensados veteados de 0,30 m.:**
Se harán muros de contención de 0,30 de ladrillos vistos semiprensados veteados con mezcla 1:2:10 (cemento – cal – arena), en los lugares que por desnivel sea necesario y que indicará el Fiscal de Obras. La terminación superior será a sardinel a todo lo largo. En el costo de este muro se incluirá una cimentación de piedra bruta de 0,40 de ancho por 0,50 de profundidad. Este rubro se presupuestará por metro lineal su altura promedio será de 1 m.

**b) De piedra colocada a la vista:**
Se harán muros de contención de piedra colocada a la vista con mezcla 1:2:10 (cemento – cal – arena), en los lugares que por desnivel sea necesario y que indicará el Fiscal de Obras. Este rubro se presupuestará por metro lineal y su altura promedio será de 1,20 m. Se deberá ejecutar de acuerdo a los planos de detalles.

**24. CANTEROS:**
Se harán en los lugares indicados en los planos y de acuerdo a los detalles correspondientes. Los canteros se harán con muros de ladrillos vistos semiprensados veteados de 0,30, asentados con mezcla 1:2:10 (cemento – cal – arena), no tendrán en ningún caso una altura menor de 0,50 m. A los efectos del cómputo métrico, la aislación vertical con panderete, deberá incluirse dentro de este rubro.
El costo de todos los demás componentes del rubro expresado en el plano de detalle, están incluidos en este mismo rubro, como por ejemplo: excavación, muros de ladrillos, ladrillos a sardinel, etc. No incluye cantero de portón de acceso, que se presupuestará en el rubro “portón de acceso”. En este rubro también se presupuestará, el llenado total del cantero con tierra vegetal y el empastado del mismo. Los canteros que en algunos de sus lados tenga una altura superior a 1 m., se construirán como muros de 0,45 m.

**25. DESAGUE PLUVIAL:**

**a) Canaletas y caños de bajada:**
Todos los bloques tendrán su desagüe de techo y se harán con canaletas y caños de bajada de chapa galvanizada Nº 24, de acuerdo a las indicaciones de los planos respectivos.
Los caños de bajada irán conectados a registro decantador desde donde serán evacuados hasta los canales de desagüe a cielo abierto, P.V.C. acompañando las pendientes de los canales.

Irán pintados con anticorrosivos del tipo Corrless o similares, posterior dará un acabado con esmalte sintético de color a ser determinado por el Fiscal de Obras y el costo estará incluido en este rubro.

**b) Canal de desagüe y rejillas:**
Se harán canales de desagüe para evacuación de aguas pluviales en los sitios indicados en los planos, construidos con ladrillos con mezcla 1: 3 (cemento – arena) y con las medidas especificadas en los planos.
Se asentarán sobre un contrapiso de hormigón de cascotes de 10 cm. de espesor. El contrapiso se hará con mezcla 1: 6 (cemento – arena), y 12 partes de cascotes cuyas dimensiones debe oscilar entre 2 y 5 cm. de diámetro. En los lugares donde los Pastillones llegan al borde de los canales o cruzan los mismos, se construirán a ambos lados del canal de desagüe muros de 0,30 para asiento de los pastillones de acuerdo a los detalles especificados en los planos. Todos los componentes especificados en este rubro y en los planos respectivos, deberán presupuestarse incluidos en este rubro. También las rejillas de patio sobre los canalones, detallados en los planos correspondientes deberán incluirse en este rubro.

**c) Cañerías de desagüe pluvial y registros:**
Se construirán de P.V.C. 150mm. con pendiente mínima de 2%, y son los que unen las bajadas con los canales de desagüe. Los registros correspondientes tendrán sus costos incluidos en este rubro.

**d) Registro decantador:**
Se construirán según detalles que figuran en planos.

**26. CERRAMIENTO EXTERIOR Y PORTONES DE ACCESO:**

**a) Cerramiento exterior c/malla metálica y muro inferior de piedra:**
Como cerramiento exterior se ejecutará un cercado perimetral con malla metálica, muro inferior de piedra y parantes de H°A° de 2,80 de altura cada 3,00 (tres) metros. La malla metálica será de 2”x2” e irá reforzada con 3 (tres) tensores de alambre galvanizado N°9 en el extremo curvo del poste se deberán colocar tres hiladas de alambre de púa. Los parantes de H° A° irán anclados en dados de H°. Ciclópeo: Estos deberán apoyarse en el fondo de la fosa sobre una losa de H° de 10 cm. de espesor. Cada 20 m. se colocará otros parantes como contrafuertes, además de los contrafuertes esquineros. Sobre el muro inferior de piedra deberá llevar un muro de nivelación de ladrillo común pudiendo ser visto o revocado. Los detalles de este cerramiento exterior se encuentran detallados.

**b) Portón de acceso:**
Se construirá del tipo indicado en lámina correspondiente Se incluyen en el costo de este rubro los detalles indicados en los planos de detalles. El color de la pintura del portón será determinado por el Fiscal de Obras.

**27. INSTALACION ELECTRICA-ARTEFACTOS ELECTRICOS:**

**1. GENERALIDADES.**
1.1. Esta Instalación Eléctrica comprende la ejecución de todos los trabajos; provisión de los materiales y de la mano de obra especializada necesarios para la terminación de la obra.
En el caso particular de las intervenciones que serán ejecutadas en este Proyecto sean estos: construcción de aulas, S.S.H.H. y/o abastecimientos de agua deberá preverse la alimentación de dichas instalaciones hasta el tablero general y deberá presupuestarse dentro del Rubro de Instalación Eléctrica.
1.4. Las instalaciones se harán en un todo de acuerdo a las Reglamentaciones vigentes de la ANDE, tanto de Media como de Baja Tensión, utilizando los materiales adecuados.
1.5. Los equipos, accesorios y materiales de uso común en este tipo de instalaciones se ajustarán a las Reglamentaciones vigentes de la ANDE y a Especificaciones Técnicas que se dan en el numeral 2. La Supervisión de Obra rechazará cualquier material que no cumpla las condiciones exigidas por esas Reglamentaciones y/o Especificaciones Técnicas.
1.6. En los lugares en que la instalación estará embutida en muros con ladrillos a la vista, se deberá tener especial cuidado de que estas cañerías y cajas embutidas se coloquen durante la construcción de muros y en sus lugares respectivos con perfecto acabado.
1.7. Los caños instalados en forma visible serán lisos, de plástico. Los que se coloquen durante la construcción de los muros en su interior, podrán ser corrugados o lisas de plástico. Los que se deban colocar bajo piso, podrán ser de plástico liso para instalaciones eléctricas o de plástico para baja presión de los usados para instalaciones sanitarias, según las dimensiones.
1.8. Los electroductos y cables subterráneos deben enterrarse a una profundidad de 60 cm. sobre una capa de 10 cm. de arena lavada, que servirá de drenaje y encima ladrillos colocados con mezcla pobre como protección mecánica. Solo se permitirán empalmes subterráneos en los registros cuando se los ejecute con la correcta tecnología, que corresponde al tipo de cable usado. Para la aislación de los empalmes se deberán utilizar cintas autovulcanizantes o sistemas de aislación más eficientes que éstas. No se permitirán empalmes para los conductores que alimentan al tablero general y los tableros seccionales.
1.9. Los registros eléctricos serán como mínimo de 40 x 40 x 70 cm, revocadas, con tapa de H°A° y en el fondo se colocará una capa de 10 cm de arena lavada y encima piedra triturada. Deben estar limpios y libres de escombros o basuras. Merece especial atención el cierre y tapa de estos registros desde el inicio de su construcción hasta su presentación final, pues, la inobservancia de ello, pone en peligro a muchos escolares de corta edad que no pueden calibrar la magnitud de peligro que corren si tocaren los cables, ductos o conexiones.
1.10. El amperaje de las llaves **TM** y los circuitos indicados en los planos se deben respetar, excepto algunas modificaciones que por motivos técnicos y aprobados por la supervisión y/o fiscalización, justifiquen dicho cambio.
1.11. Los circuitos de iluminación de patio, estarán comandados por fotocélulas individuales para cada artefacto sin que esto excluya la pertinente protección termo magnética del circuito.
1.14. Todas las partes metálicas de la instalación, tales como: tablero principal, tablero secundario, deberán ser puestos a tierra.
1.15. Está prevista la alimentación de los circuitos de ventiladores, y su provisión. En las aulas se colocarán los TCV al lado del TC, hasta donde llegará los retornos y fase del circuito de ventiladores.
1.16. Toda la instalación eléctrica se debe realizar respetando los planos y planillas de obras, también las Especificaciones Técnicas.

## 2. ESPECIFICACIONES TECNICAS.

Estas Especificaciones servirán de guía para el suministro de materiales para la instalación eléctrica permanente, así como de artefactos de iluminación.
No obstante, antes de su instalación, todo el material, los artefactos y su equipamiento, deberá ser aprobado por el Fiscal de Obras.

### 2.1. Equipos y Accesorios de M.T.

Toda esta parte de la instalación eléctrica, deberá ejecutarse con materiales que se ajusten a las Especificaciones Técnicas de ANDE.

### 2.2. Cables subterráneos de B.T.

Estos cables deben cumplir las Especificaciones Técnicas de ANDE. Las secciones a utilizar están indicadas en los planos. Son los conocidos como NYY; u otras denominaciones según su origen. Los cables a ser utilizados serán de primera calidad.

### 2.3. Materiales para B.T.

En general, estos materiales son los corrientes que se utilizan para instalaciones de este tipo, aceptado en la práctica por el Reglamento para instalaciones de Baja Tensión de la ANDE. Como guía se detallan Especificaciones para los mismos.

#### 2.3.1. Conductores de cobre aislado para Baja Tensión.

**NOTA:** Todos los conductores a ser utilizados serán de primera calidad.

#### 2.3.2. Llaves termomagnéticas.

2.3.2.1. Características Generales.
Llaves termomagnéticas unipolares o tripolares para ser montadas en tableros de distribución de energía a circuitos de utilización en edificios.
**NOTA:** Todas las llaves termomagnéticas a ser utilizadas serán de primera calidad.

#### 2.3.3. Accesorios completos de embutir, con sus tapas.

2.3.3.1. Características generales.
Los accesorios deben ser del tipo adecuado para ser instalados en las cajas comunes del tipo conocido para llaves, de buena calidad y de buena presentación. Serán según se indique, llaves de un punto, de dos o tres puntos, tomas de corrientes simples o dobles; llaves de combinaciones de tres o cuatro vías; pulsadores para timbres o combinaciones de estos accesorios.
2.3.3.3. Características constructivas.
Los accesorios serán formados por elementos intercambiables montados en chapa metálica y provista de tapa de material plástico color blanco o marfil. Los contactos se harán por medio de tornillos de bronce o estañados.
**NOTA:** A título de orientación, se expresa que solamente los accesorios de primera calidad, serán aceptados.

### 2.5. Tableros Generales, Principales y Seccionales y de Comandos

2.5.1. Características Generales.
Los tableros en general serán construidos con chapa Nº 14, con cerraduras de **abrir con monedas** barras de fases y neutros, pintadas con esmalte sintético, rielera y todo accesorio para la buena terminación y seguridad para los que la operen.
- El cableado de los tableros se deben hacer en forma ordenada y atar los conductores con cintas de plástico, de tal forma que deje una buena impresión a la vista. Las conexiones a las barras se deben hacer con terminales de cobre.
- En todos los tableros se deben poner nombres a las llaves TM de tal forma a identificar los circuitos al que pertenece.
- Todos los tableros serán embutidos en la pared a una altura de 1,50 mts, medido desde el piso a la base del tablero.
- Los TCV son tableros de comando de ventiladores, dimensionados de acuerdo a la cantidad de llaves de ventiladores que irán colocadas dentro, con fondo de madera para sujetar las llaves con tornillos y serán aterrados con jabalina de cobre de 2,00 mts.
- Los TC son tableros de comando de luces y tomas, y las llaves a ser utilizadas en este tablero son interruptores tipo TM de primera calidad. También debe estar aterrado.

## 3. ARTEFACTOS ELÉCTRICOS Y DE ILUMINACION

### 3.1. Equipos para armar artefactos de iluminación de tubos fluorescentes.

3.1.1. Características generales.
Los equipos serán completos, compuestos de tubos, zócalos, arrancadores, reactancias, capacitores y otros accesorios (tornillos, etc.), armados en artefactos construidos en chapa Nº 22 o de mayor espesor, pintadas con anticorrosivo y dos manos de esmalte sintético blanco, para lámparas a la vista, del tipo conocido como de iluminación directa. Serán aptos para colgar, en los artefactos colgantes NO permitirá el uso de cadenas ni de otro material que no permita una sujeción rígida de los mismos. Los artefactos fluorescentes de 3 x 40 W. deben ir colgados del techo a una altura máxima de 3,00 m. Debiendo ubicarse los mismos por debajo de la altura de los ventiladores, para evitar que estos arrojen sombra.
Los tubos serán del tipo conocido como blanco de lujo de 40 W. Los arrancadores del tipo bulbo de gas y elementos bimetálico, con capacitor adecuado para evitar molestias en radio recepción.
**NOTA:** Todos los artefactos de iluminación deberán ser de buena calidad, los mismos deberán estar aprobadas por el fiscal de obras.

### 3.2. Equipo eléctrico para iluminación de patios con lámparas de vapor de mercurio de 250 W.

#### 3.2.1. Características generales.

Los artefactos deberán ser completos, para acoplarse a una columna de hierro galvanizado de 2 ½”, de altura libre sobre el suelo de 5 mts., empotrado 0,80 en una base de hormigón. El hierro galvanizado debe tener con tapón hembra en la punta de tal forma a que no penetre agua dentro del caño.
La columna tendrá en la base una pilastra de ladrillo visto de 0,50x0,45x0,45, en la que se colocará una caja de conexión de 10 x 10 con tapa de metal.

**3.2.2.** Los artefactos serán completos, con todos sus elementos incluyendo lámparas, reactores c/base para fotocélulas incorporadas, con factor de potencia alto, etc., preparados para funcionar a una tensión de 220 V. entre fase y neutro de un sistema 3 x 380/220 V-50 Hz. La lámpara será de vapor de mercurio de una potencia de 250 W.

**3.2.3. Características constructivas.**

Los artefactos serán del tipo alumbrado público abierto AP1 con cuerpo metálico y acrílico. Estarán preparados para fijarse en caños de hierro galvanizado de 2" O, como se indica en el numeral 3.2.1.

**3.4 Ventiladores de Techo**

**3.4.1. Características generales.**

- Los ventiladores de techo serán de 56", con llave de comando de siete velocidades y caja metálica.
- Serán montados en las aulas como indica en los planos, por encima de los artefactos de iluminación, de tal forma que al funcionar no proyecten sombras y la sujeción de los mismos deberá realizarse con varillas empotradas en el H° que deberán estar colocadas antes del vaciado de la losa.

**38. CAMPANILLA ELECTRICA**

Con comando desde la Administración se instalarán una campanilla en los lugares que se indique en planos, del tipo campana.

**Observación:** En los planos no está indicado el circuito del timbre pero se muestran los lugares en donde se colocarán las campanillas y el pulsador.

**39. INSTALACION SANITARIA**

**39.1 GENERALIDADES**

Los trabajos se harán en un todo de acuerdo con los reglamentos de ESSAP y SENASA, con los planos proveídos por el M.E.C., con las indicaciones que impartan la Supervisión y/o la Fiscalización de Obras y con las normas del I.N.T.N. sobre instalaciones y calidad del agua.

**39.2 AGUA POTABLE**

Comprende su abastecimiento en adecuadas condiciones de presión y cantidad para su utilización en los sanitarios, facilitando el alejamiento rápido de las aguas servidas de la superficie del suelo. Las cañerías de alimentación del sistema, que deban ir enterradas, serán protegidas por un manto de arena lavada y ladrillos de plano, sueltos, a una profundidad de 0,50 m. por debajo del nivel del terreno. No podrá rellenarse la zanja sin antes obtener la conformidad de la Fiscalización de Obras. Todas las instalaciones de agua potable se regirán estrictamente por lo que indique la NP Nº 68, establecidas por el Instituto Nacional de Tecnología y Normalización.

**a) Instalación de agua potable:**

Todas las instalaciones de agua potable se regirán estrictamente por lo que indica la NORMA PARAGUAYA NP Nº 68, establecida por el Instituto Nacional de Tecnología y Normalización.

**b) Instalación sanitaria:**

**Todas las instalaciones sanitarias se regirán estrictamente por lo que indica la NORMA PARAGUAYA NP Nº 44, establecida por el Instituto Nacional de Tecnología y Normalización.**

**39.3 INSTALACION DE AGUA POTABLE**

**a) Red de distribución interna:**

En los planos de detalles figura la correspondiente proyección axonométrica de la instalación interna con sus correspondientes diámetros. Las redes de distribución serán instaladas subterráneas, embutidas en paredes o losas de hormigón, según el caso utilizándose caño de P.V.C. (roscable), P.E. de alta densidad que se ajusten a la NP Nº 68. Los accesorios (codos, tes, curva, etc.), serán de plástico de BP 3 rojo para agua caliente. Las columnas de subida y bajada serán de PVC rígido roscable, así como sus accesorios, e irán aseguradas con grampas desarmables con bridas y amuradas a la mampostería de la base del tanque. La instalación interna que debe embutir en las paredes se hará a una altura de 0,60 m. del nivel del piso terminado. De esta cañería de alimentación se derivarán los correspondientes ramales que alimentarán en cada caso los artefactos sanitarios. Todas las derivaciones, reducciones, cambios de dirección, etc., se harán utilizando accesorios adecuados. No se permitirá el doblado de ningún caso. En el proyecto figuran en planta las cañerías de alimentación con sus respectivos diámetros. Se han ubicado las válvulas o llaves de pasos correspondientes. Todos los artefactos sanitarios se alimentan por medio de ramales de 1/2" y donde sean necesarios se acoplarán a los ramales flexibles para su conexión al artefacto o cisterna según los casos, éstos deberán ser cromados y no de plástico. Cada caño tendrá su llave de paso general que interrumpe totalmente la circulación de agua dentro del baño. Este será del tipo "Exclusa" o compuesta. Todas las bocas de riego de 3/4" estarán a 0,60 m del nivel del piso, e irán sujetos a parantes de caños de hierro de 3" tapado y macizado con cemento arena 1,oo en el terreno y asegurados a un dado de Hº de 0,40 m de lado, sobresaliendo 0,60 m. Estarán sujetas con grampas metálicas y serán de hierro galvanizado.

**b) Caños:**

La totalidad de la cañería será de plástico, del tipo roscable con accesorios de plástico B.P. 3 rojo para agua caliente. En la red externa podrá utilizarse caño de plástico soldable. El tipo de caño plástico será aquel que aguante hasta una presión de 6 Kg/cm2. y cumpla con las Normas Paraguayas correspondientes establecidas por el Instituto Nacional de Tecnología y Normalización.

La instalación de la cañería de plástico se realizará siguiendo estrictamente las indicaciones del fabricante y/o lo establecido por las Normas Paraguayas del Instituto Nacional de Tecnología y Normalización. Las griferías interiores serán cromadas, y las externas serán de bronce. Las llaves de paso generales se ubicarán en registros de Hº prefabricado de 0,20 x 0,20 m. con tapa del mismo material. En todos los casos deberá tener presente la necesidad de un fácil mantenimiento futuro.

**c) Válvulas y registros:**

**- Válvulas o registros de tipo "Exclusa" o compuesta:**

Se utilizarán éstas válvulas en los siguientes casos:

a) En los casos de que todas las bocas de riego sean de 3/4".

b) En las cañerías instaladas fuera de las edificaciones.

c) En las válvulas o registros indicados, que sirven para dejar fuera de servicios a un grupo de artefactos.

d) Ensayos: Una vez terminada la instalación se realizará el ensayo de todo el sistema de la forma y durante el tiempo que se indica en el numeral 8 de la NP Nº 68.

**39.4 INSTALACIONES SANITARIAS – DESAGUE CLOACAL**

**GENERALIDADES**

Esta sección trata de los desagües sanitarios de acuerdo al proyecto y conforme a lo especificado.

**a) Red de recolección de aguas servidas:**

La red completa de recolección de aguas servidas figura en los planos, donde se detallan para cada tramo la clase de caño a ser utilizado. Serán de PVC rígido en Planta Alta como en Planta Baja. No se permitirá en ningún caso la utilización de caños PVC livianos.

Las cañerías externas de recolección deberán ir a una profundidad mínima de 0,40 m y asentadas sobre un colchón de arena lavada y encima deberán colocarse ladrillos con mezcla pobre como protección mecánica. Las zanjas para el tendido de ramales de P.B. y cañería principal tendrán en su fondo las pendientes requeridas, cuidando de no excavar con exceso, para que el colchón de arena sobre el que se asentarán las cañerías sea de 10 cm.

En las cañerías externas de recolección, en cada cambio de dirección y cada 10 metros de distancia o fracción, según se indica en el plano de Planta General de Conjunto, se instalará una cámara de inspección. de las Normas NP Nº 44 y se construirá de mampostería de ladrillo revocada internamente con mezcla 1:3 (cemento – arena).

- **Las cámaras de inspección**, cuya profundidad sea inferior a 1,00 m. se construirán sobre una base de tres hiladas de ladrillos bien trabados que sobresalgan horizontalmente de las paredes de la cámara unos 15 cm. y aquellas que sobrepasen los 1,00 m., tendrán como base hormigón de 10 a 15 cm. de altura y paredes de 0,30 m. Su piso y las canaletas se construirán, con hormigón 1:2:4 y terminarán con un perfecto alisado. Las canaletas serán del diámetro de los ramales que reciban, debiendo prolongarse hacia arriba unos 20 cm. Del radier en la paredes del canal que enfrentan a las entradas de los ramales.

**-La cámara de inspección principal tendrá una dimensión de 0,60 x 1,00** o conforme indican los planos y la profundidad indicada en el detalle correspondiente. Se construirá de mampostería de ladrillo con paredes de 0,30 y revocada internamente con un mortero de cemento 1:3. Su borde más cercano estará a 1 m. del lindero de la profundidad y dentro de la misma. Todas las cámaras de inspección que se encuentren en lugares donde exista piso de cualquier material que éste sea, tendrán doble tapa.

El caño de ventilación terminará encima del techo y su terminación armonizará con la Arquitectura del mismo. Se deberá adoptar medidas para evitar la introducción de pájaros, lagartijas u otros animales que puedan obstruirlos Se ha previsto que todos los inodoros tengan cisterna elevada, por permitir ésta una mayor eficiencia en las descargas del artefacto, en consideración al uso del edificio.

**b) Caños:**

Los caños de plástico así como los accesorios que se utilicen en la construcción de la red, deberán cumplir con las Normas Paraguayas correspondientes, o en su defecto con las que indique el Instituto Nacional de Tecnología y Normalización.

**c) Tanque séptico:**

Los tanques sépticos para tratamiento de desagüe se construirán conforme a planos de detalles. Los cimientos se harán de piedra bruta colocada con mezcla 1: 6 (cemento – arena). La losa de fondo se hará con hormigón 1:2:3 (cemento – arena – piedra triturada), tendrá un espesor de 10 cm.

Las paredes de mampostería de ladrillos se trabarán con mezcla 1:2:6 (cemento – cal – arena), con la salvedad siguiente: las dos hiladas asiento de las vigas y la losa de cobertura que se tomará con mezcla 1:3 (cemento – arena). El revoque impermeable de los tanques sépticos, se construirá con tres capas.

Las tapas de los registros deberán quedar finalmente al nivel de la superficie del terreno.

**d) Pozo absorbente:**

Se construirán siguiendo las indicaciones de los planos. Los cimientos se harán de piedra bruta colocada con mezcla 1: 6 (cemento – arena).

Las paredes de mampostería de ladrillos comunes se trabarán con mezcla 1:2:6 (cemento – cal – arena. El fondo no llevará losa. Los pozos absorbentes individuales (vivienda del cuidador), se regirán por las medidas indicadas en los planos de cotas de amarre.

**Observación:** Alrededor de la cámara séptica y del pozo absorbente se colocará piedra triturada y arena lavada compacta para evitar hundimientos y posteriores desmoronamientos.

**e) Campo de irrigación superficial:**

Se utiliza éste sistema cuando el nivel de la napa freática se encuentre a 1,50 m. aproximadamente del nivel del terreno. Se ejecutarán conforme a detalles individuales que se adjuntan para cada caso en los planos respectivos. Las cámaras de inspección externas serán de 0,40 x0,40 m.; 0,50 x 0,50 m. ; 0,60 x 0,60 m. , según el caso, y llevarán doble tapa. La interna será de Hº Aº con varillas O 6 mm. e irá macizada con mezcla pobre y la externa, también de Hº Aº , apoyada sobre el registro. Se construirán siguiendo las indicaciones especificadas en los planos correspondientes (dimensionamiento y tipos de cañerías, longitudes y superficies de irrigación).

**40. ARTEFACTOS Y ACCESORIOS**

**GENERALIDADES**

Los artefactos y la grifería a instalar, se ajustarán a las características siguientes, debiendo incluirse conexiones cromadas en las alimentaciones y en las descargas. Deben fijarse con seguridad utilizando en cada caso grapas o tarugos de P.V.C. en cantidad suficiente para asegurar su correcta fijación.

**a) Inodoros:**

A pedestal con asiento y tapa de plástico con descarga de cisterna alta, instaladas completas con sus tubos de descarga de P.V.C. rígido y embutidos.

**b) Lavatorios:**

Mediano (57 cm. x 45 cm.). Estarán colocados empotrados en mesadas de H°A° revestidos con azulejos y bases de mampostería revestidos totalmente de azulejos.

Tendrá una canilla para lavatorio pico largo cromado de desagüe a sopapa cromada, tapón de goma con cadena de bolilla para cada lavatorio.

**c) Mingitorio:**

Para colgar con tornillos de bronce cromado a control con llave de paso con campana cromada.

**Accesorios:**

**a) Perchas:**
Serán del tipo doble y se colocarán una en cada caseta de inodoros en todos los sanitarios sin excepción y también dos en cada caseta de duchas. En los vestuarios se colocarán tantas unidades dobles como sean necesarias en los lugares que posteriormente indique el Fiscal.
**b) Jaboneras:**
Serán de 15 cm. x 15 cm. y se colocarán uno por cada lavatorio sin manija. En cada caseta de ducha llevará uno de 15 cm. x 15 cm. con manija. Se colocarán también dos con manija por cada bañera.
**c) Toallero:**
Se colocará un toallero por cada lavatorio en los SS.HH. destinados a la Dirección y profesores.
**d) Portarrollos:**
Se colocará uno por cada inodoro.
**e) Espejos:**
Se colocarán con marcos de madera o plástico atornillado a la pared con tarugos de plástico, tamaño mínimo 0,60 m x 0,50 m. Se colocará uno por cada lavatorio.

**41. MOBILIARIO INCORPORADO AL EDIFICIO**
**a) Pizarrones:** EL CONTRATISTA deberá confeccionar pizarrones embutidos en las paredes. Dichos pizarrones deberán ejecutarse conforme a las siguientes especificaciones: preparar el marco de material cerámico y porta tiza con ladrillos empotrados, revocados posteriormente con mortero 1:3 (cemento-arena), dándole una terminación redondeada en las aristas interiores. En la zona del pizarrón propiamente dicha, aplicar una azotada con hidrófugo (ceresita). Posteriormente revoque con mortero 1:3 (cemento-arena) y aplicación de 3 manos de enduído plástico con fina textura de terminación, luego de la cantidad de lisado necesario. Aplicar sellador o fijador plástico, y 3 manos de pintura sintética para pizarrón, color verde pizarra. El marco portatiza con color gris.

**42. LIMPIEZA FINAL**
Comprende todos los trabajos necesarios para dejar el edificio perfectamente limpio interior y exteriormente. Se deberá retirar todo resto de material del predio. Las obras auxiliares construidas por EL CONTRATISTA, (depósitos, retretes, etc.), serán desmanteladas y retiradas del predio. Las zanjas para el apagado de cal serán rellenadas y apisonadas. Las canchas de mezclas serán levantadas. El área de limpieza será el área total del predio, donde haya trabajado EL CONTRATISTA. Dentro de este rubro deberá incluirse el costo de dos tableros; cada uno con la totalidad de las llaves y cerraduras y candados, en original y duplicado, con sus respectivos nombres de puertas o accesos.

**CONDICIONES DE LOS MATERIALES**
**ALCANCE**
Los materiales a utilizar deberán responder a las calidades previstas en la documentación contractual EL CONSTRATISTA está obligado a emplear métodos y elementos de trabajo que aseguren la correcta ejecución de la obra. Todos los materiales destinados a la obra serán de primera calidad y tendrán las formas, dimensiones y características que describan los planos y la documentación del Contrato. EL CONSTRATISTA deberá suministrar, si se le pidiere, muestras de los materiales a utilizar y/o certificados de calidad de los mismos, emitidos por el Instituto Nacional de Tecnología y Normalización. Los materiales que la Supervisión y/o Fiscalización de Obra rechacen por no estar de acuerdo con las Especificaciones Técnicas, no podrán ser utilizados en la obra y serán retirados de la misma en un plazo no mayor que cuarenta y ocho (48) horas. Los materiales defectuosos o rechazados que llegaren a colocarse en obra, o los de buena calidad, colocados en desacuerdo con las reglas del arte o de las Especificaciones contractuales, serán reemplazados por EL CONSTRUCTOR, corriendo a su cargo los gastos que demande la sustitución. Si por razones de propia conveniencia, EL CONTRUCTOR deseare emplear materiales de mejor calidad que la que le obliga el contrato, su empleo, una vez autorizado por la Fiscalización de Obra, no le dará derecho a reclamar mayor precio que el que le corresponde al material especificado.
**AGUA**
Será proveída por EL CONTRATSITA y se empleará la más pura posible. No se aceptará agua que contenga más de cinco por ciento (5%) de sales, ni más de tres por ciento (3%) de sulfato de cal o de magnesio, o que sea rica en ácido carbónico. El agua estará exenta de arcilla.
**CEMENTO**
Se utilizará cemento nacional Vallemi Tipo 1, que satisfaga las condiciones de calidad establecidas en las Normas del Instituto Nacional de Tecnología y Normalización - NP Nº 70. Para las estructuras de Hº Aº no se permitirá el empleo de otro tipo de cemento diferente al especificado, sin la autorización del Fiscal de Obras. Se podrá utilizar otra marca, siempre aprobado por el Fiscal de Obras, que reúna las mismas características de calidad, teniendo en cuenta la falta del mismo. El polvo debe ser de color uniforme y tiene que estar acondicionado en bolsas de papel de cierre hermético, con la marca de fábrica y procedencia, en lugares secos y resguardados. Todo envase deteriorado que revele contener cemento fraguado será rechazado. También serán rechazados aquellos envases que contengan material cuyo color está alterado.
**CAL**
La cal viva podrá ser triturada o en terrones, proveniente de calcáreos puros, y no podrá contener más de tres por ciento (3%) de humedad ni más de cinco por ciento (5%) de impurezas. Se apagará en agua dulce, dando una pasta fría o untuosa al tacto. Si la pasta resultare granulada, deberá ser cribada por tamiz.
Esta operación no eximirá a EL CONTRATISTA de su responsabilidad por ampollas debidas a hidratación posterior de los gránulos por defecto de apagado de la cal. En ningún caso podrá emplearse la cal antes de los cinco (5) días de su completo apagamiento. Antes de su apagado deberá ser conservada en obra dentro de locales adecuados, al abrigo de la humedad e intemperie, estibada sobre tarimas o piso no higroscópicos.
**ARENA LAVADA**
Debe ser limpia, de granos adecuados a cada caso, sin sales, substancias orgánicas ni arcillas. Su composición granulométrica será la más variada posible: entre 0,2 y 1,5 mm.
Para el revoque se usará arena fina o mediana, o bien, una mezcla de ambas por partes iguales. En ningún caso se utilizará arena gorda para ningún tipo de mampostería.
**LADRILLOS**
**- Comunes de primera calidad:** Deberán estar bien quemados, sin llegar a la vitrificación.

Serán de color uniforme, de aristas vivas, caras planas, sin grietas ni núcleos calcáreos. Se buscará, en lo posible que las dimensiones permanezcan constantes, que presenten todas las caras una misma apariencia y que al golpearlos tengan un sonido metálico. Deben estar bien mojados antes de usarlos a fin de asegurar una correcta unión ladrillo-mortero. Los ladrillos a utilizar en estas obras deberán ser ladrillos comunes de primera calidad.

**- Semiprensados veteados:** Se utilizarán ladrillos semiprensados veteados, en los muros que se indiquen tanto en los diseños como en el cómputo.

**VIDRIOS**

Los vidrios a emplearse deberán estar exentos de todo defecto, manchas o burbujas, estarán bien cortados, serán dobles, de espesor regular de 3mm.

Todos los vidrios, deberán ser cortados en sus exactas medidas, siendo único responsable de tal exactitud EL CONSTRATISTA.

**TEJAS**

Deben ser prensadas a máquina y tener regularidad en la forma y en las dimensiones. Serán bien cocidas, sin llegar a la vitrificación, debiendo producir un sonido claro y metálico al golpearlas. De color rojo uniforme.

**TEJUELONES**

Serán prensados, de aristas vivas, caras planas, bien cocidos, de superficies lisas, sin grietas o núcleos calcáreos. El espesor no será mayor que 4 cm.

**TEJUELAS**

Deben ser prensadas a máquina, tener regularidad en la forma y dimensiones, y estar libres de aristas y núcleos calcáreos. Serán bien cocidas sin llegar a la vitrificación y tendrán color rojo uniforme.

**CAÑOS Y ACCESORIOS:**

**P.V.C. Rígido:**

Deberán ajustarse a las normas técnicas exigidas por ESSAP para instalaciones de agua corriente y de desagüe cloacal y pluvial.

**PIEDRA.**

**Bruta:**

Las piedras para cimientos serán tipo basáltica (se podrá utilizar además rocas sedimentarias del tipo arenisca y arenisca cuarcítica que forman parte de las formaciones geológicas del país). Deben ser durables, no presentar grietas y agujeros y tendrán una estructura homogénea, debiendo adherirse bien a la mezcla. No se admitirá la utilización de la piedra tipo **"O".**

**Triturada:**

Provendrá de la trituración de piedras basálticas duras. Pueden emplearse también cantos rodados en las mismas condiciones. En ambos casos, las piedras deben ser completamente limpias, estar libres de partículas blandas, desmenuzables, delgadas o laminadas.

El agregado grueso será piedra triturada del tipo 4a. Podrá utilizarse otro agregado de granulometría diferente a la especificada, variando el dosaje de la mezcla de acuerdo a las directivas que en cada caso se fijen.

**VARILLAS DE ACERO**

Se utilizarán las varillas indicadas en cada uno de los planos respectivos, con resistencia característica FYK = 4.200 kg/cm2. (ACERO AP 420 DNS). Antes de su colocación serán limpiadas de escamas de óxido, no debiendo sufrir mermas de secciones superiores al diez por ciento (10%). Para ataduras y empalmes de barras se empleará alambre cocido de 2 mm.

**MADERAMEN**

Toda la madera utilizada en la construcción deberá ser recta, de aristas vivas, sin alburas, grietas, nudos y estará libre de polillas u otros defectos. Asimismo, deberá estar bien estacionada o secada mecánicamente.

El maderamen será de ybyrapytá ya que las secciones previstas en los planos están calculadas en base a esta madera.

La misma podrá utilizarse siempre y cuando se cuenten con todos los materiales para el techado, ya que esta madera no debe quedar expuesta a la inclemencia del tiempo.

**PISOS Y ZOCALOS**

Serán calcáreos de color rojo. Los zócalos medirán 10 x 20 cm., las baldosas 20 x 20 cm. y las de los baños 15 x 15 cm. Deben estar estacionadas como mínimas un mes. Las caras de las baldosas y de los zócalos serán planas, sin rebarbas, rajaduras u otros defectos. La capa superior, de cemento y colorante, tendrá un espesor mínimo de 3 mm., debiendo estar perfectamente ligada al cuerpo de la baldosa. El espesor total de las baldosas será de 2,5 cm. Como mínimo.

**ALAMBRE P/ ATADURAS Y EMPALMES DE BARRA**

Para este trabajo se empleará alambre de 2 mm.

## 2. PLANOS O DISEÑOS

**PLANOS PARA LA CONSTRUCCIÓN DE 02 (DOS) AULAS EN EL LIC. PRIV. SUBV. TORYVETÉ DE LA COL. TORYVETÉ.-**

MUNICIPALIDAD DE HERNANDARIAS

DIRECCION DE OBRAS Y Urbanismo

LICEO PRIV.SUB TORYVETE

| PROYECTO | CONSTRUCCION DE AULA NUEVO |
|---|---|

PLANTA DE UBICACION

| CONSULTOR | NOMBRE | FIRMAS |
|---|---|---|
| | ING. LIDUVINA ZAVALA | |
| | REG. M.O.P.C. N°639527 | |

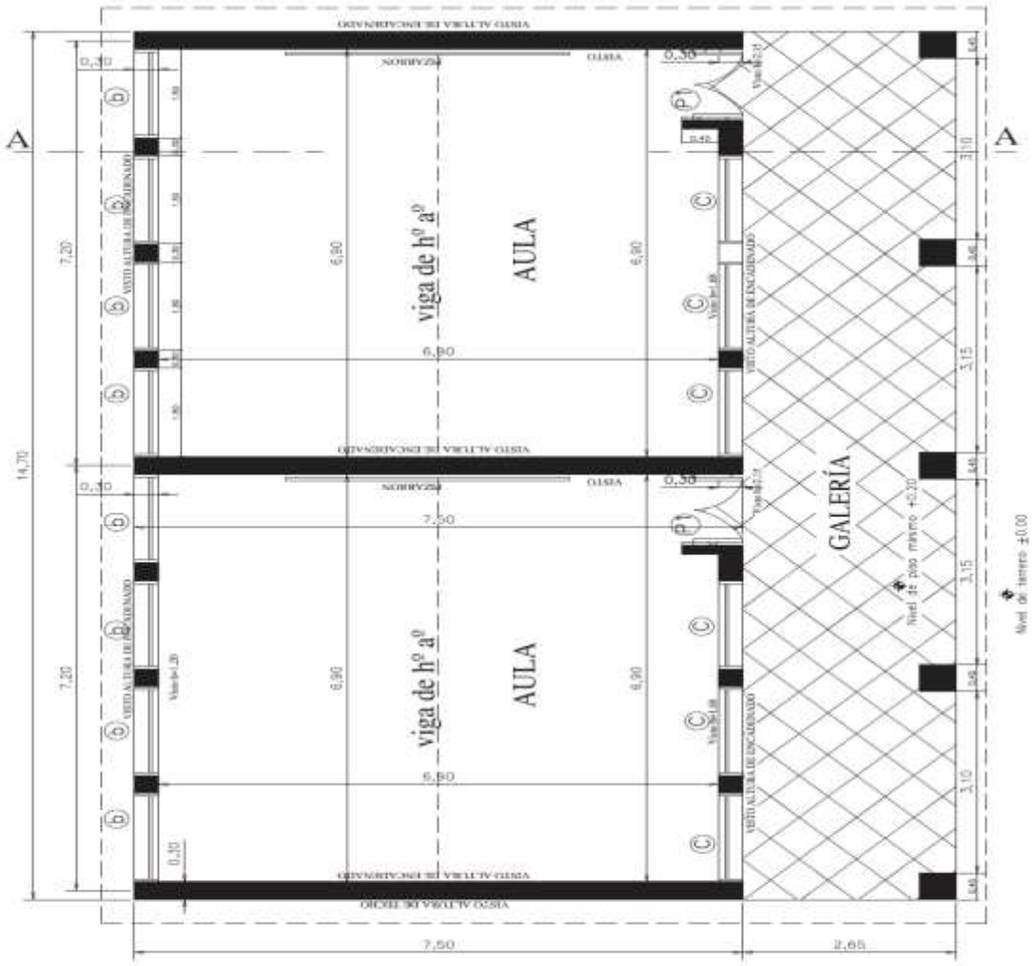


| | | |
|---|---|---|
| MINISTERIO DE EDUCACION Y CULTURA<br>DIRECCIÓN DE INFRAESTRUCTURA | | 01 |
| 2 Aulas tipo 7.20 x 7.20 con techo de tejas | PLANTA ARQUITECTONICA | Esc.: 1/75 |

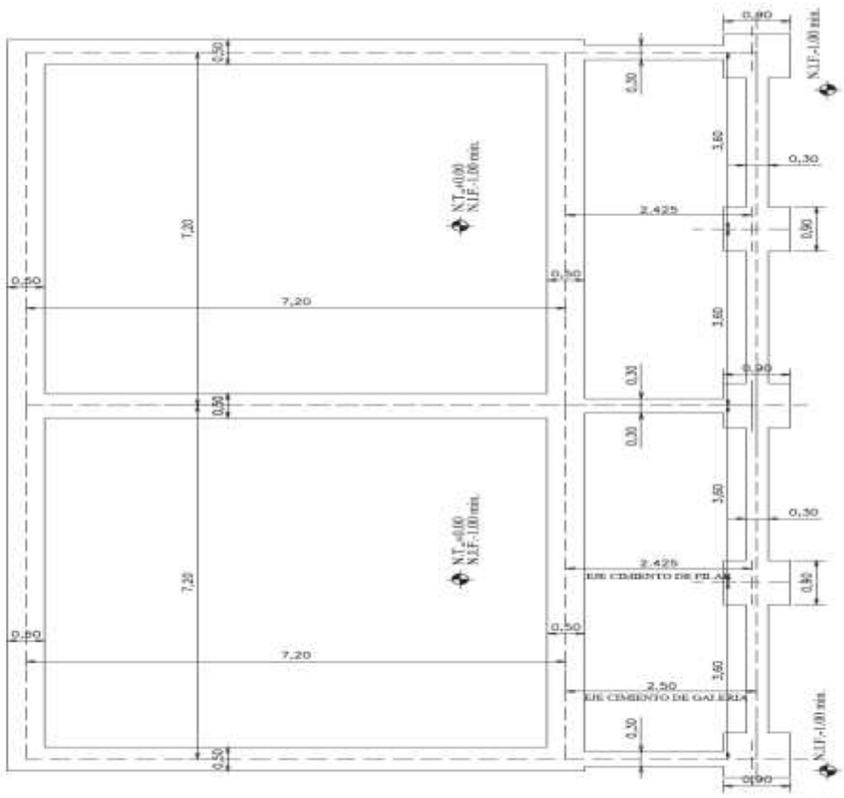


| | | |
|---|---|---|
| MINISTERIO DE EDUCACION Y CULTURA<br>DIRECCIÓN DE INFRAESTRUCTURA | | 02 |
| 2 Aulas tipo 7.20 x 7.20 con techo de tejas | PLANTA FUNDACION | Esc.: 1/75 |

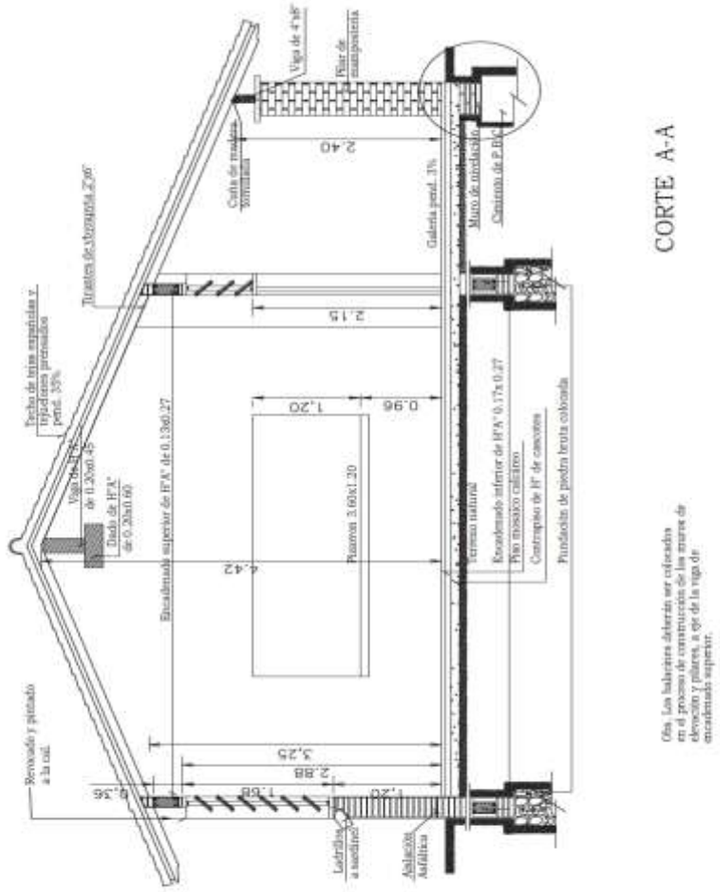


Obs. Las balaustra deberán ser colocadas en el proceso de construcción de las mamposterías de elevación y pilares, a eje de la viga de encadenado superior.

| MINISTERIO DE EDUCACION Y CULTURA<br>DIRECCIÓN DE INFRAESTRUCTURA | | 03 |
|---|---|---|
| 2 Aulas tipo 7.20 x 7.20 con techo de tejas | CORTE TRANSVERSAL | Esc.: 1/100 |

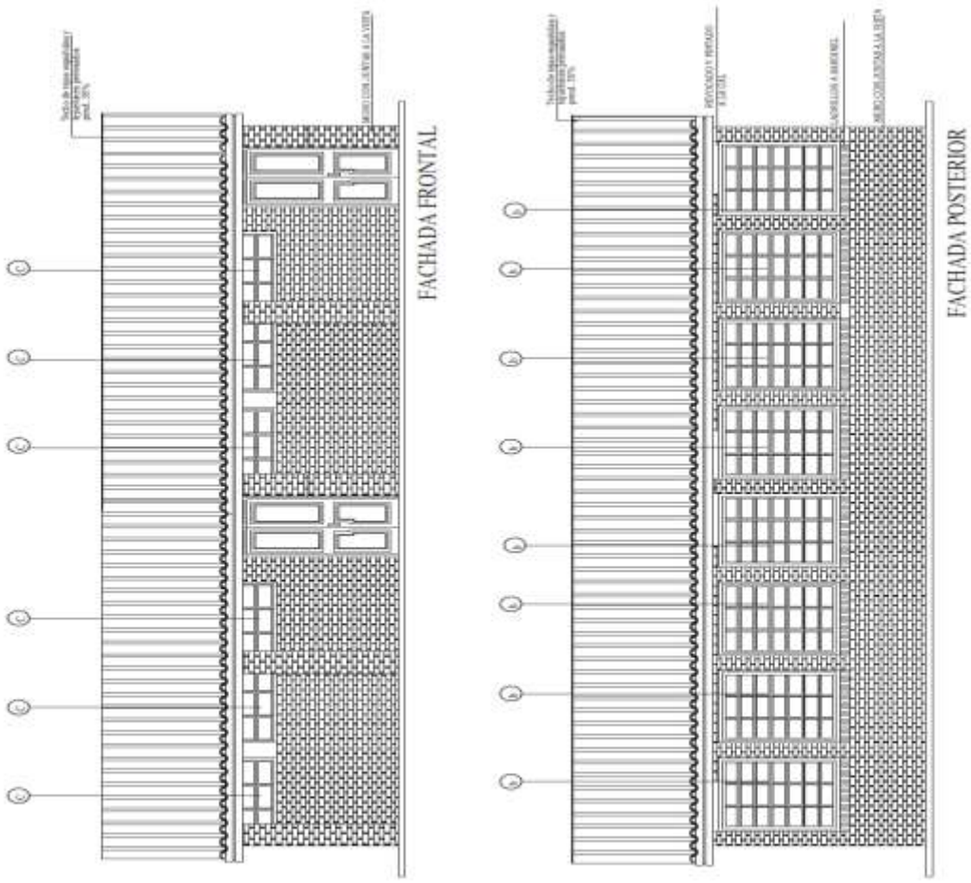


| MINISTERIO DE EDUCACION Y CULTURA<br>DIRECCIÓN DE INFRAESTRUCTURA | | 04 |
|---|---|---|
| 2 Aulas tipo 7.20 x 7.20 con techo de tejas | FACHADA FRONTAL Y POSTERIOR | Sin Escala |

## VIGA Y DADO DE HºAº

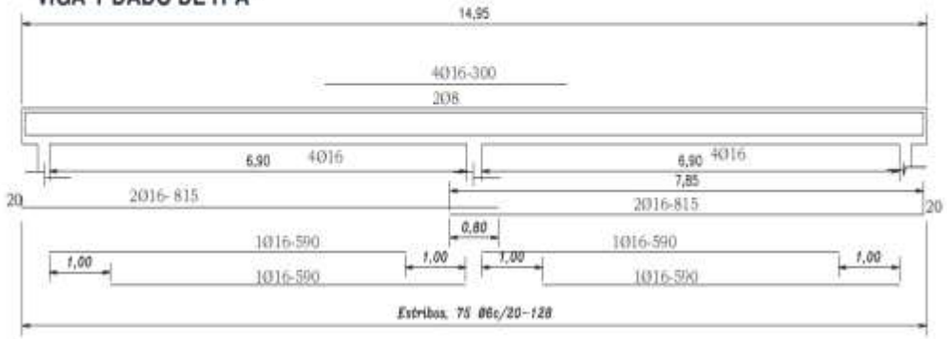


## Viga H°A° 0.20x0.45

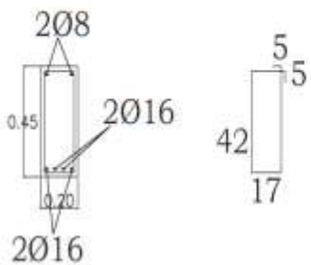


Nota: En la viga de hormigon armado dejar brotes

### VIGA DE H°A° DE 0.20x0.25 APOYO DE TIRANTES EN GALERIA

### PILAR DE H°A° DE 0.20 x 0.20 PARA APOYO DE TIRANTES EN PLANTA ALTA

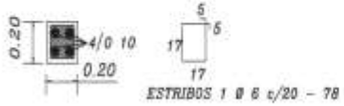


### Dado de H° A° 0.20x0.60

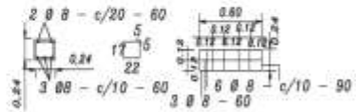


MINISTERIO DE EDUCACION Y CULTURA
DIRECCION DE INFRAESTRUCTURA
2 Aulas tipo 7.20 x 7.20 con techo de tejas
DETALLE ESTRUCTURAS DE H° A°
06
Esc.: 1/75

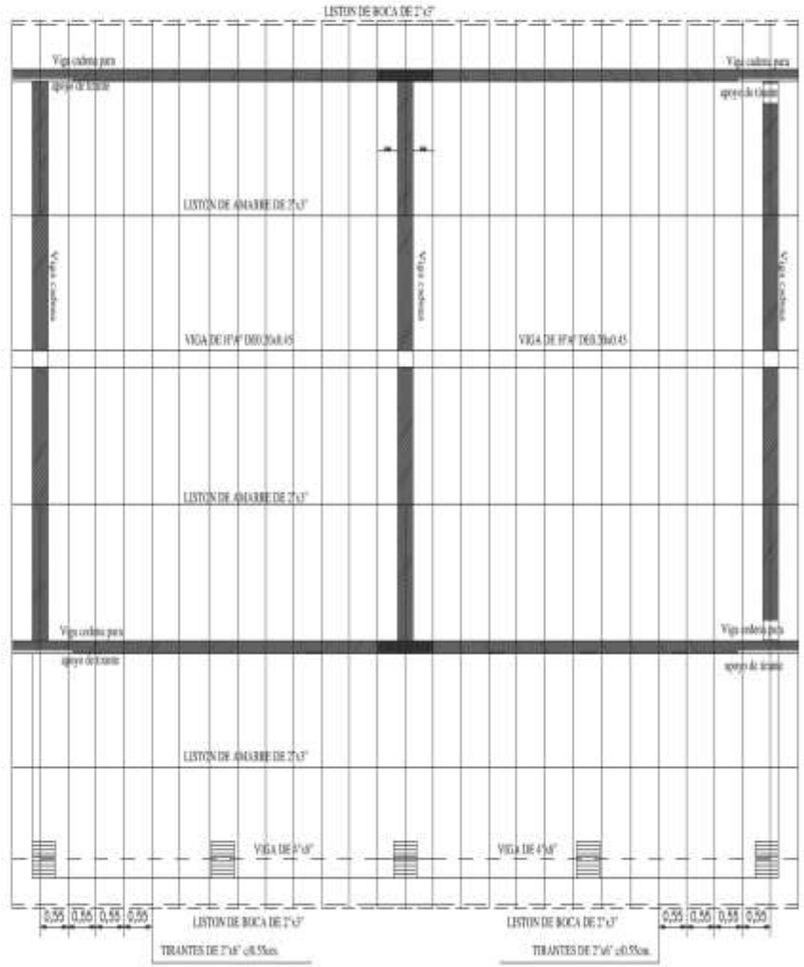


MINISTERIO DE EDUCACION Y CULTURA
DIRECCION DE INFRAESTRUCTURA
2 Aulas tipo 7.20 x 7.20 con techo de tejas
PLANTA ESTRUCTURA DE TECHO
05
Esc.: 1/75

## ENCADENADO SUPERIOR Y INFERIOR PARA MURO DE 0.30 (DOBLE 0.15)

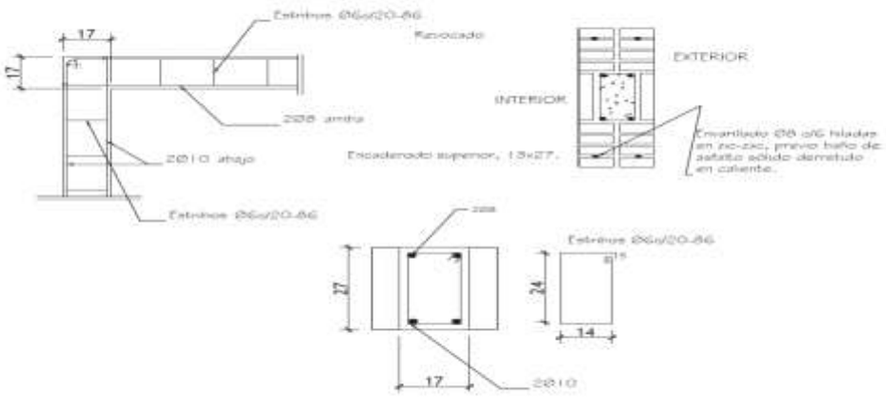


## ENCADENADO SUPERIOR PARA MURO DE 0.15

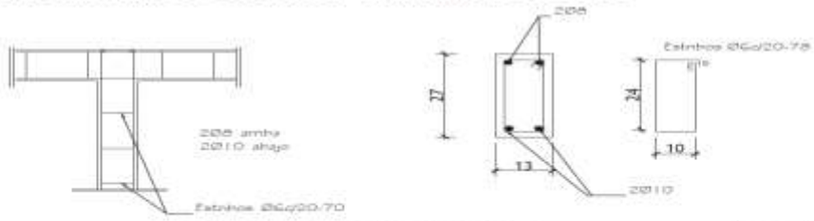


| | | |
|---|---|---|
| MINISTERIO DE EDUCACION Y CULTURA<br>DIRECCIÓN DE INFRAESTRUCTURA | | 07 |
| 2 Aulas tipo 7.20 x 7.20 con techo de tejas | DETALLE ESTRUCTURAS DE H° A° | Esc.: 1/75 |

## DETALLE DADO DE Ho. Ao

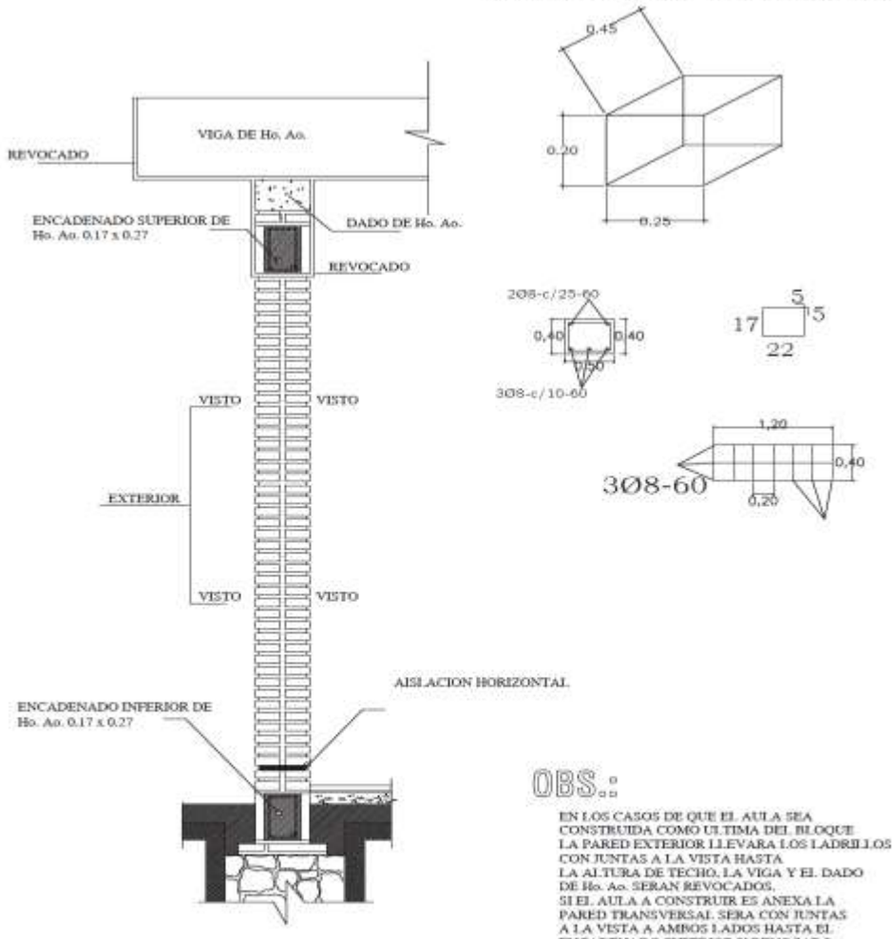


### OBS.:

EN LOS CASOS DE QUE EL AULA SEA CONSTRUIDA COMO ULTIMA DEL BLOQUE LA PARED EXTERIOR LLEVARA LOS LADRILLOS CON JUNTAS A LA VISTA HASTA LA ALTURA DE TECHO, LA VIGA Y EL DADO DE Ho. Ao. SERAN REVOCADOS.
SI EL AULA A CONSTRUIR ES ANEXA LA PARED TRANSVERSAL SERA CON JUNTAS A LA VISTA A AMBOS LADOS HASTA EL ENCADENADO SUPERIOR Y REVOCADO HASTA EL TECHO, TAMBIEN LA VIGA Y EL DADO.

| | | |
|---|---|---|
| MINISTERIO DE EDUCACION Y CULTURA<br>DIRECCIÓN DE INFRAESTRUCTURA | | 08 |
| 2 Aulas tipo 7.20 x 7.20 con techo de tejas | DETALLES VARIOS | Sin Escala |

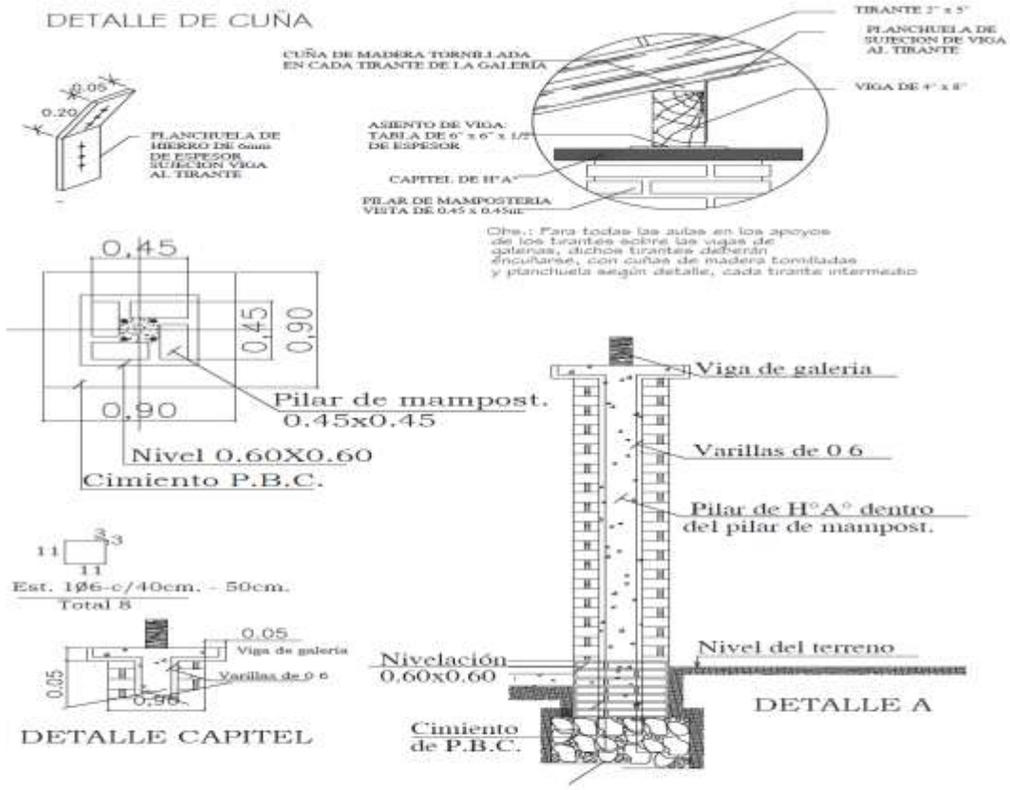


| MINISTERIO DE EDUCACION Y CULTURA<br>DIRECCIÓN DE INFRAESTRUCTURA | | 09 |
|---|---|---|
| 2 Aulas tipo 7.20 x 7.20 con techo de tejas | DETALLES VARIOS | Sin Escala |

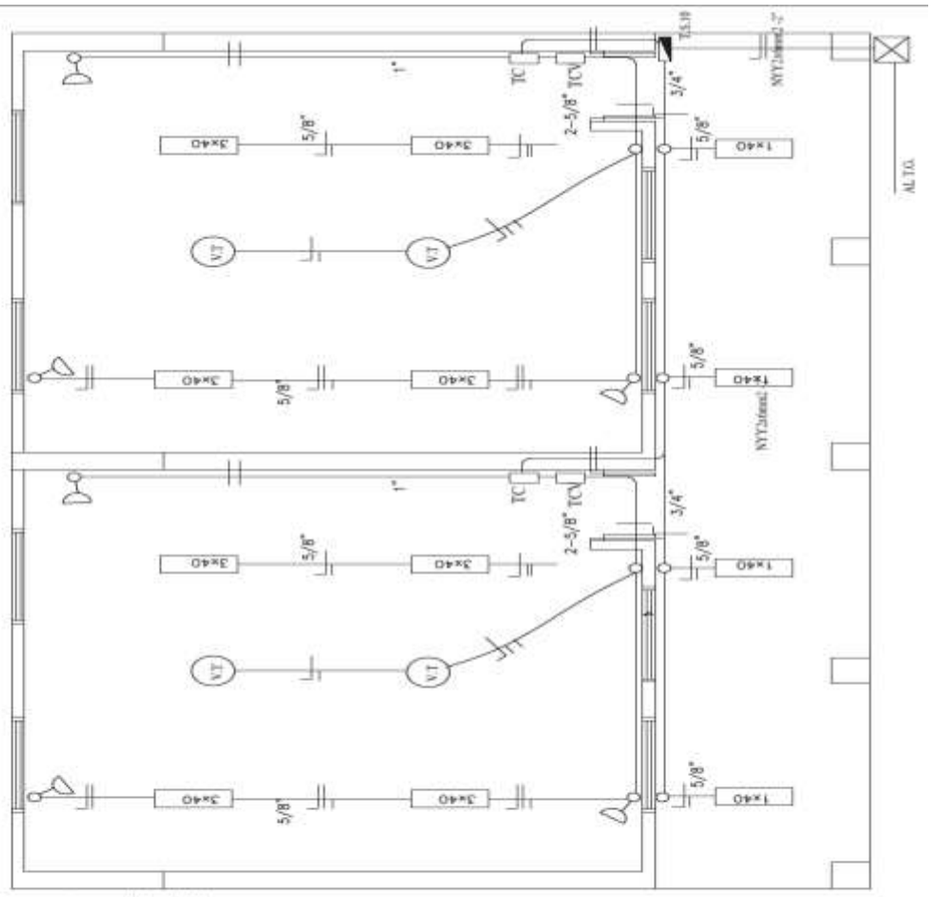


Observación:

*Los artefactos fluorescente son de 3x40W.
*Los artefactos fluorescentes deben ir colgados.
*Los conductores no acotados son de 2mm2.
*Los fluorescentes deben tener capacitores.
*Los TC son tableros de comando de luces y tomas.
*Los TCV son tableros de comando de ventiladores.

| MINISTERIO DE EDUCACION Y CULTURA<br>DIRECCIÓN DE INFRAESTRUCTURA | | 10 |
|---|---|---|
| 2 Aulas tipo 7.20 x 7.20 con techo de tejas | DETALLES VARIOS | Esc.: 1/75 |

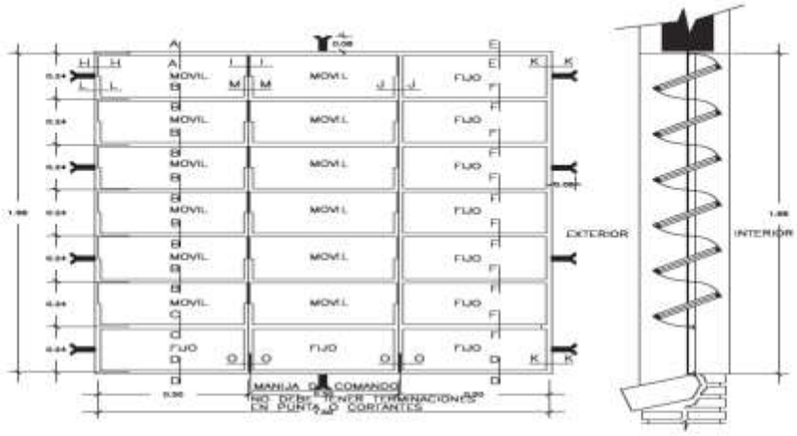


VENTANA BALANCIN TIPO b

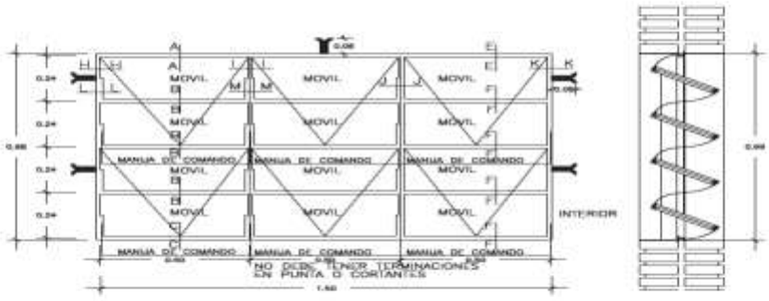


VENTANA BALANCIN TIPO c

| MINISTERIO DE EDUCACION Y CULTURA<br>DIRECCIÓN DE INFRAESTRUCTURA | | 11 |
|---|---|---|
| 2 Aulas tipo 7.20 x 7.20 con techo de tejas | DETALLE ABERTURAS | Esc.: 1/75 |

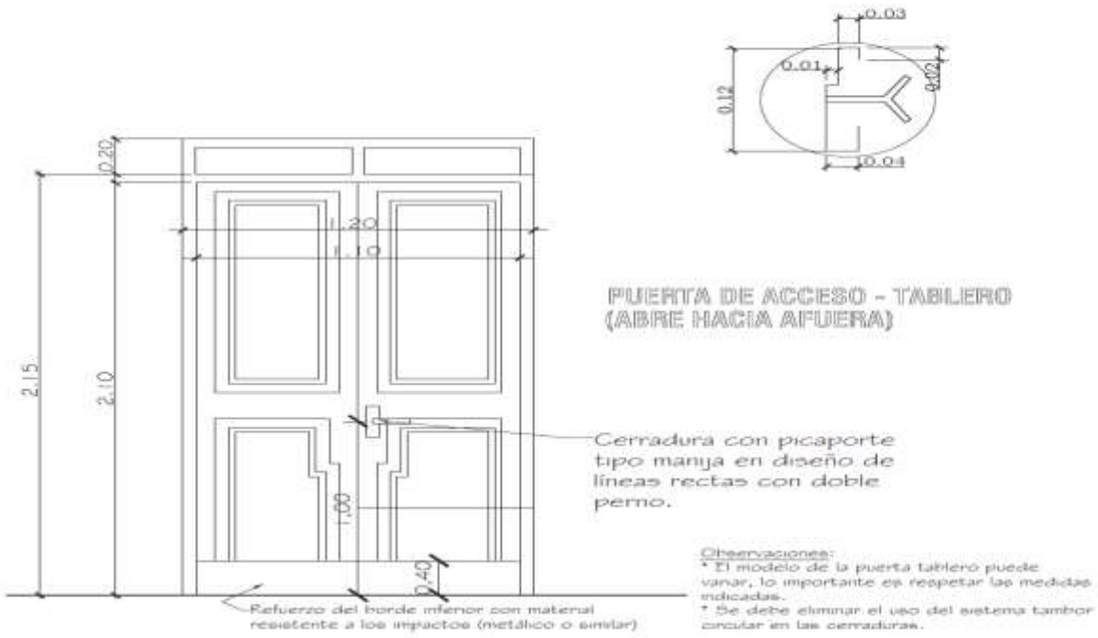


| MINISTERIO DE EDUCACION Y CULTURA<br>DIRECCIÓN DE INFRAESTRUCTURA | | 12 |
|---|---|---|
| 2 Aulas tipo 7.20 x 7.20 con techo de tejas | DETALLE ABERTURAS | Sin Escala |

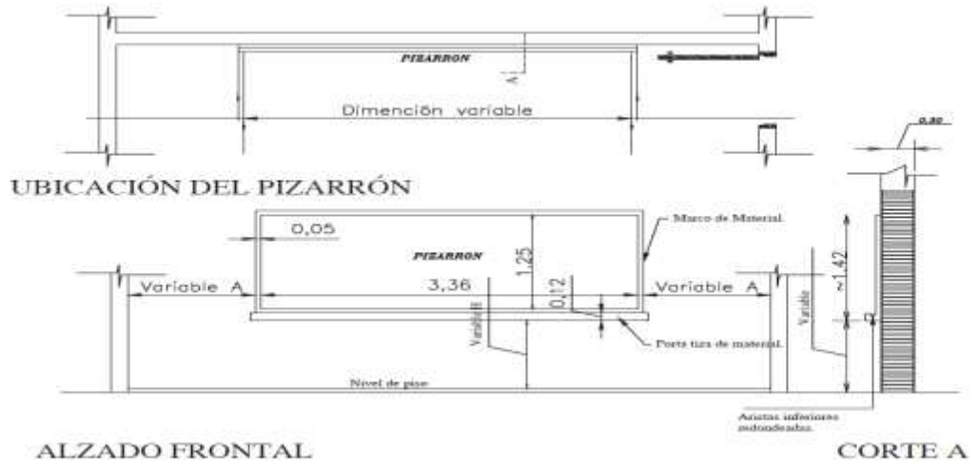


CONSTRUCCION DE PIZARRON EMPOTRADO EN MURO

***ESPECIFICACIONES TECNICAS***

* 1- Sobre el muro de ladrillo marcar las dimenciones recomendadas preparar el marco de material y porta tiza con ladrillos empotrados, revocados posteriormente con mortero, cemento-arena(1:3), dandole una remanación redondeada en las aristas inferiores.

* 2- En la zona de pizarrón propiamente, aplicar una azotada con hidrófugo(ceresita), posteriormente revoque con mortero cemento-arena(1:3), y aplicación de tres manos de enlucido plastico, con textura de remanación luego de la cantidad de alizado necesario.

* 3- Aplicar sellador ó fijador plástico, posteriormente aplicar tres manos de pintura sintética para pizarrón color verde pizarra, en el marco y porta tiza luego del mismo proceso pintura sintéticas color gris.

***OBSERVACION***

| * 1 PARA ESCUELA | * 2 PARA COLEGIO |
|---|---|
| Ⓐ 1.13 mts. | Ⓐ 1.70 mts. |
| Ⓗ 0.70 mts. | Ⓗ 0.80 mts. |

| | | |
|---|---|---|
| MINISTERIO DE EDUCACION Y CULTURA<br>DIRECCIÓN DE INFRAESTRUCTURA | | 13 |
| 2 Aulas tipo 7.20 x 7.20 con techo de tejas | DETALLE PIZARRON | Sin Escala |

**PLANOS PARA LA CONSTRUCCIÓN DE 01 (UN) AULA EN LA ESCUELA BÁSICA Nº 2.417 SAN ANTONIO DE LA COL. MARACAMOA.-**

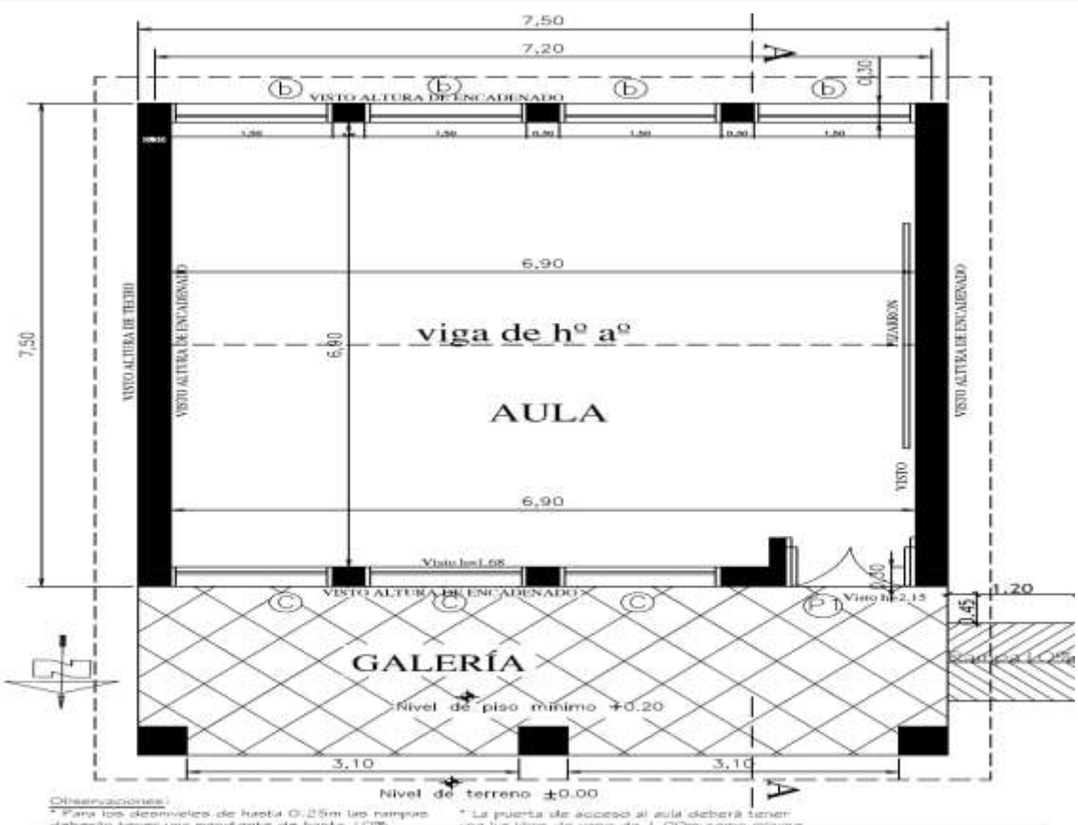


| | | |
|---|---|---|
| MINISTERIO DE EDUCACION Y CULTURA<br>DIRECCIÓN DE INFRAESTRUCTURA | | 01 |
| Aula tipo 7.20 x 7.20 con techo de tejas | PLANTA ACOTADA | Esc.: 1/100 |

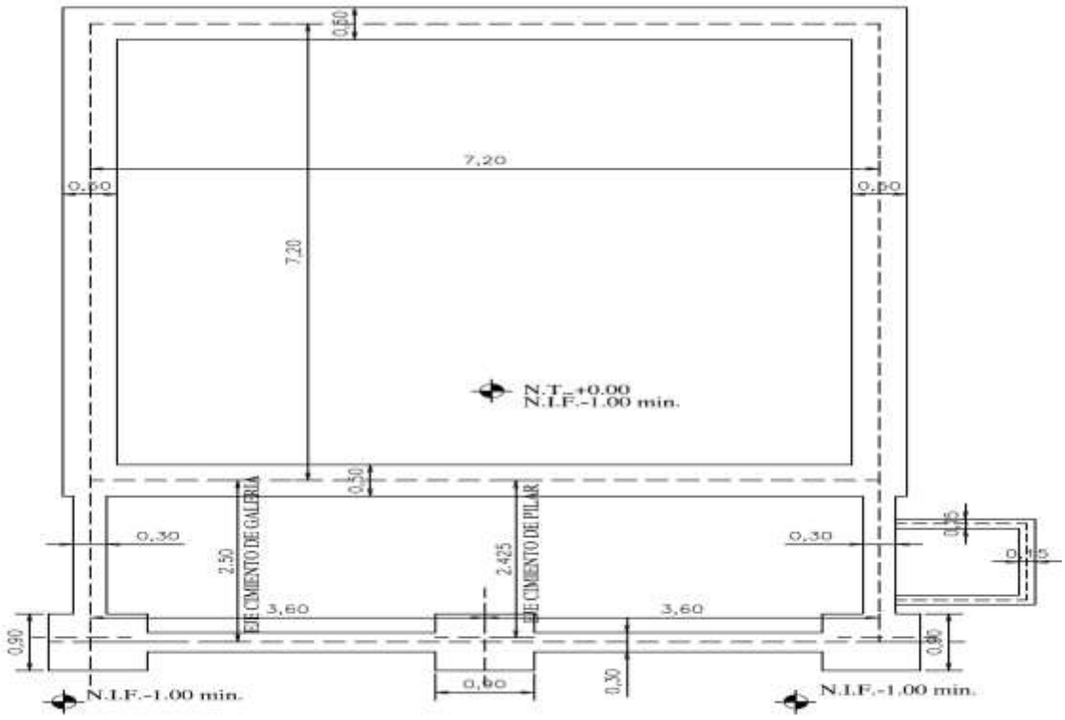


| MINISTERIO DE EDUCACION Y CULTURA<br>DIRECCIÓN DE INFRAESTRUCTURA | | 02 |
|---|---|---|
| Aula tipo 7.20 x 7.20 con techo de tejas | PLANTA CIMENTACION | Esc.: 1/100 |

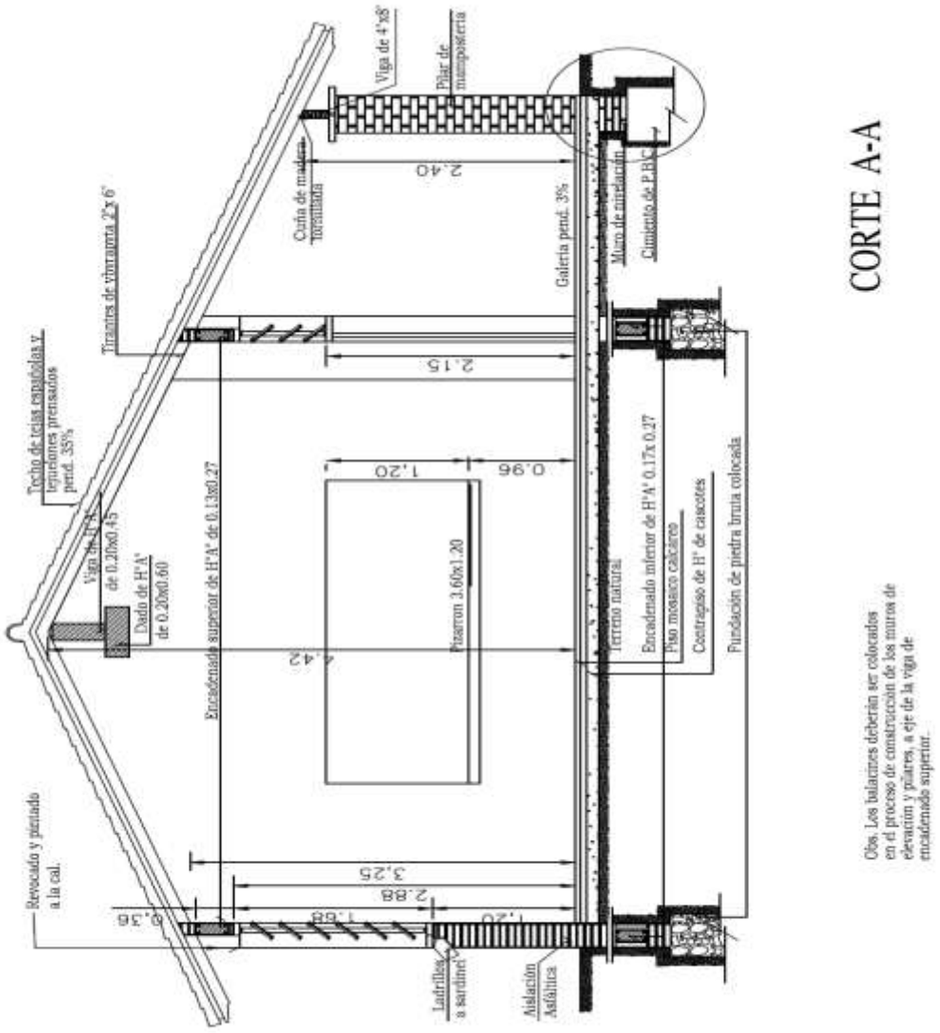


CORTE A-A

Obs. Los balaustres deberán ser colocados en el proceso de construcción de los muros de elevación y pilares, a eje de la viga de encadenado superior.

| MINISTERIO DE EDUCACION Y CULTURA<br>DIRECCIÓN DE INFRAESTRUCTURA | | 03 |
|---|---|---|
| Aula tipo 7.20 x 7.20 con techo de tejas | CORTE TRANSVERSAL | Esc.: 1/100 |

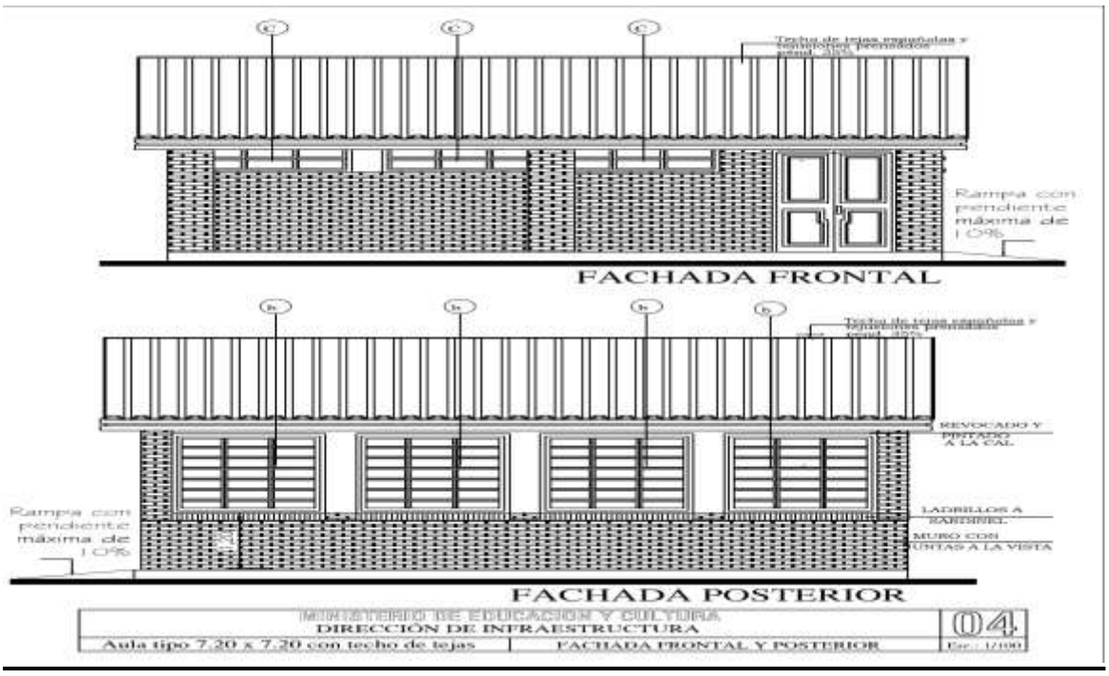


| MINISTERIO DE EDUCACION Y CULTURA<br>DIRECCIÓN DE INFRAESTRUCTURA | | 04 |
|---|---|---|
| Aula tipo 7.20 x 7.20 con techo de tejas | FACHADA FRONTAL Y POSTERIOR | Esc.: 1/100 |

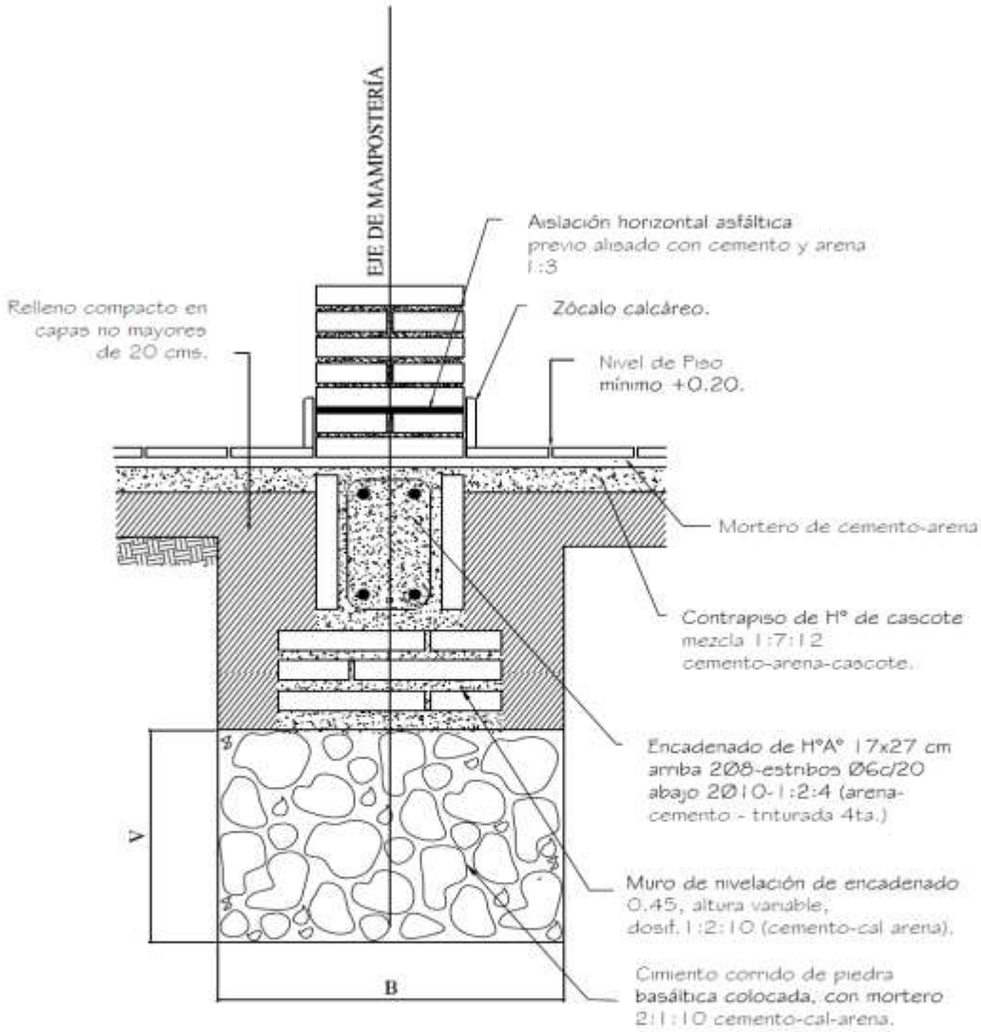


*Obs.:*

*V = variable*

*B = ancho de cimentación*

| MINISTERIO DE EDUCACION Y CULTURA<br>DIRECCIÓN DE INFRAESTRUCTURA | | 05 |
|---|---|---|
| Aula tipo 7.20 x 7.20 con techo de tejas | DETALLE CIMENTACION | Esc.: 1/50 |

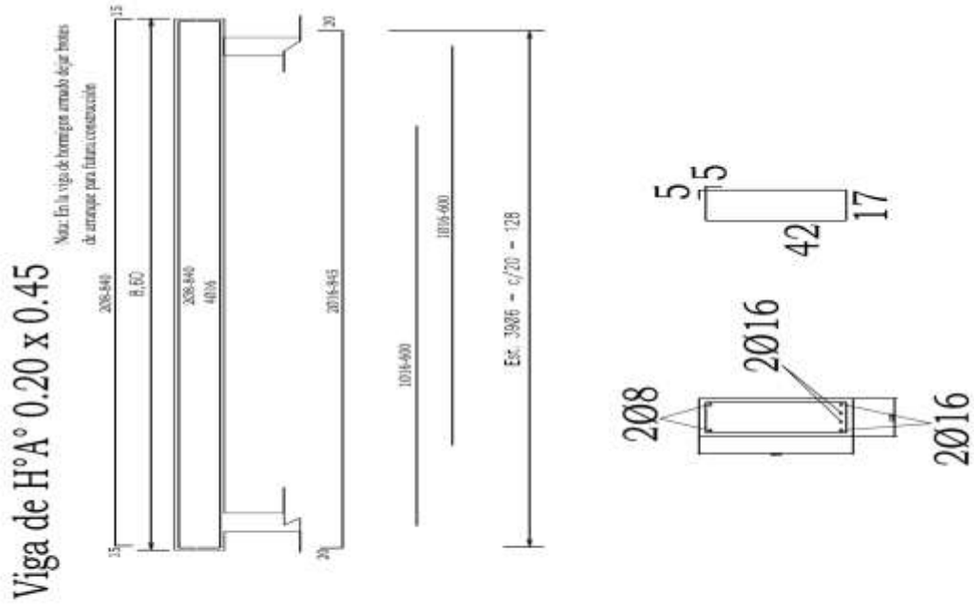


| MINISTERIO DE EDUCACION Y CULTURA<br>DIRECCIÓN DE INFRAESTRUCTURA | | 06 |
|---|---|---|
| Aula tipo 7.20 x 7.20 con techo de tejas | DETALLE ESTRUCTURAS DE H°A° | Esc.: 1/50 |

## ENCADENADO SUPERIOR Y INFERIOR PARA MURO DE 0.30 (DOBLE 0.15)

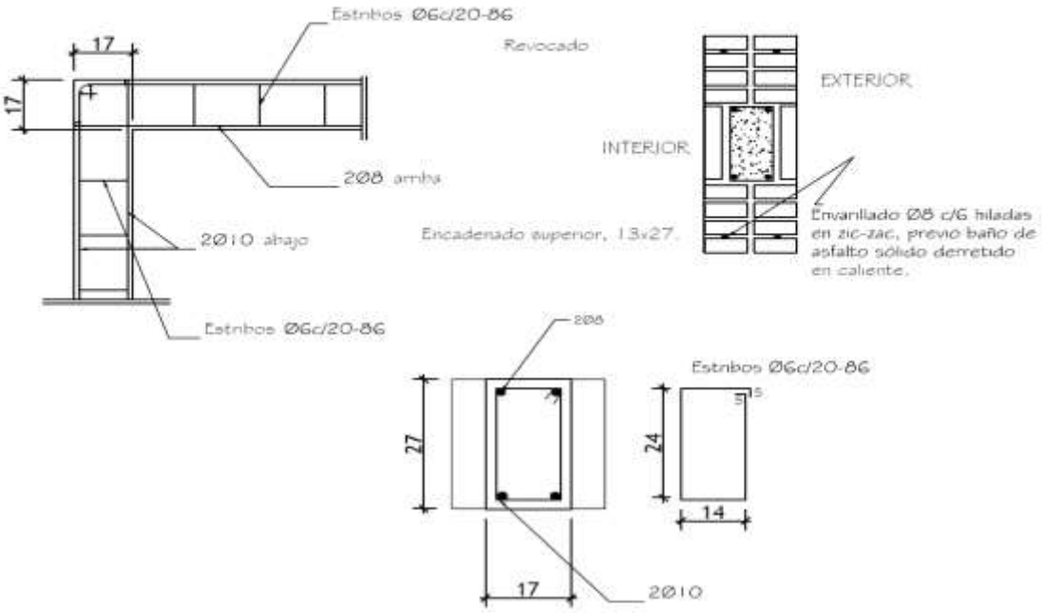


## ENCADENADO SUPERIOR PARA MURO DE 0.15

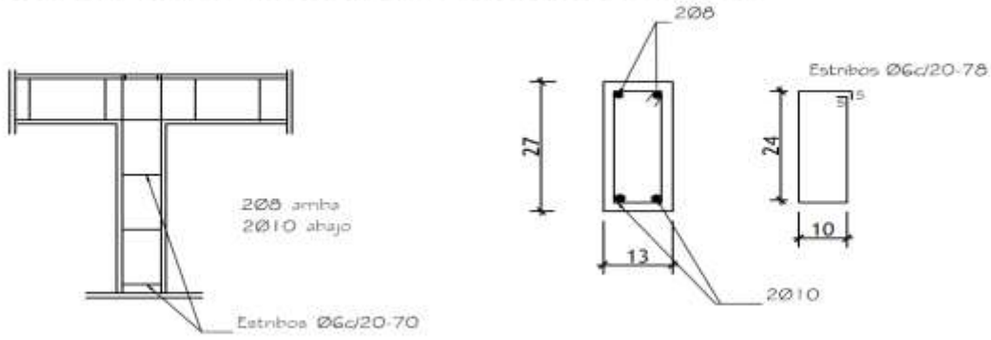


| MINISTERIO DE EDUCACION Y CULTURA<br>DIRECCIÓN DE INFRAESTRUCTURA | | 07 |
|---|---|---|
| Aula tipo 7.20 x 7.20 con techo de tejas | DETALLE ESTRUCTURAS DE H°A° | Esc.: 1/50 |

# DETALLE DADO DE Hº. Aº

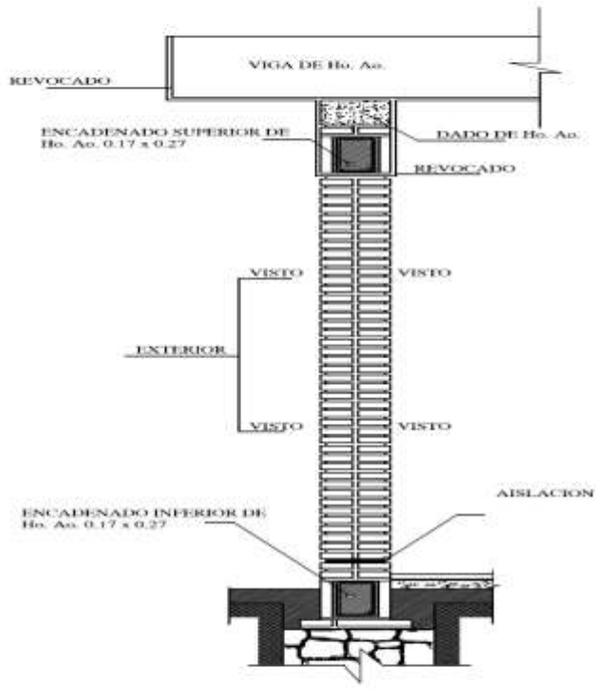


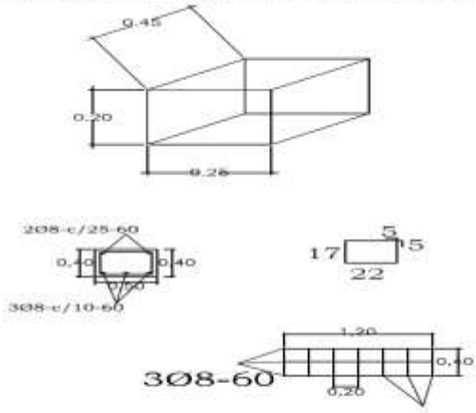


**OBS.:**

EN LOS CASOS DE QUE EL AULA SEA CONSTRUIDA COMO ULTIMA DEL BLOQUE LA PARED EXTERIOR LLEVARA LOS LADRILLOS CON JUNTAS A LA VISTA HASTA LA ALTURA DE TECHO, LA VIGA Y EL DADO DE Hº. Aº. SERAN REVOCADOS.
SI EL AULA A CONSTRUIR ES ANEXA LA PARED TRANSVERSAL SERA CON JUNTAS A LA VISTA A AMBOS LADOS HASTA EL ENCADENADO SUPERIOR Y REVOCADO HASTA EL TECHO, TAMBIEN LA VIGA Y EL DADO.

| MINISTERIO DE EDUCACION Y CULTURA<br>DIRECCIÓN DE INFRAESTRUCTURA | | 08 |
|---|---|---|
| Aula tipo 7.20 x 7.20 con techo de tejas | DETALLE ESTRUCTURAS DE Hº Aº | Sin Escala |

# DETALLE DE CUÑA

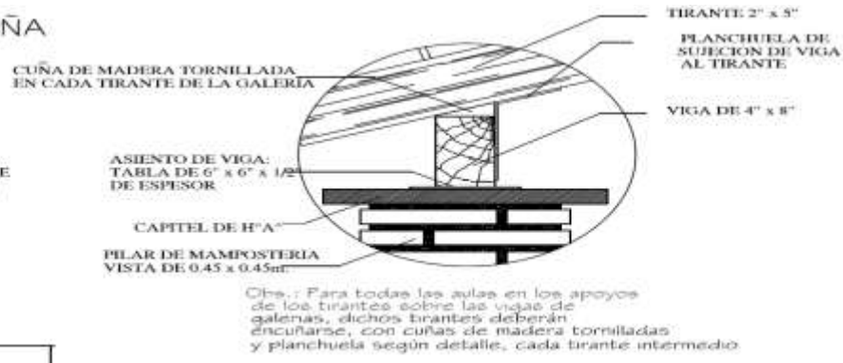


Obs.: Para todas las aulas en los apoyos de los tirantes sobre las vigas de galerías, dichos tirantes deberán encuñarse, con cuñas de madera tornilladas y planchuela según detalle, cada tirante intermedio

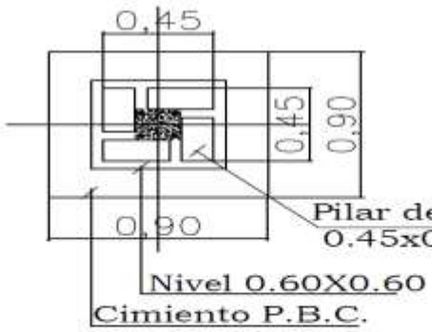


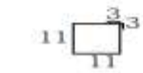


Est. 1Ø6-c/40cm. - 50cm.
Total 8

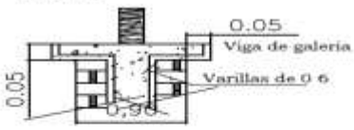


DETALLE CAPITEL

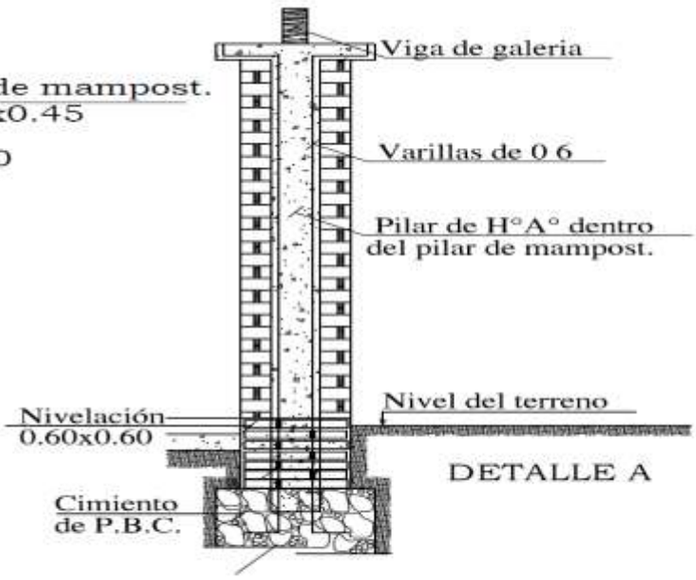


DETALLE A

| MINISTERIO DE EDUCACION Y CULTURA<br>DIRECCIÓN DE INFRAESTRUCTURA | | 09 |
|---|---|---|
| Aula tipo 7.20 x 7.20 con techo de tejas | DETALLES VARIOS | Sin Escala |

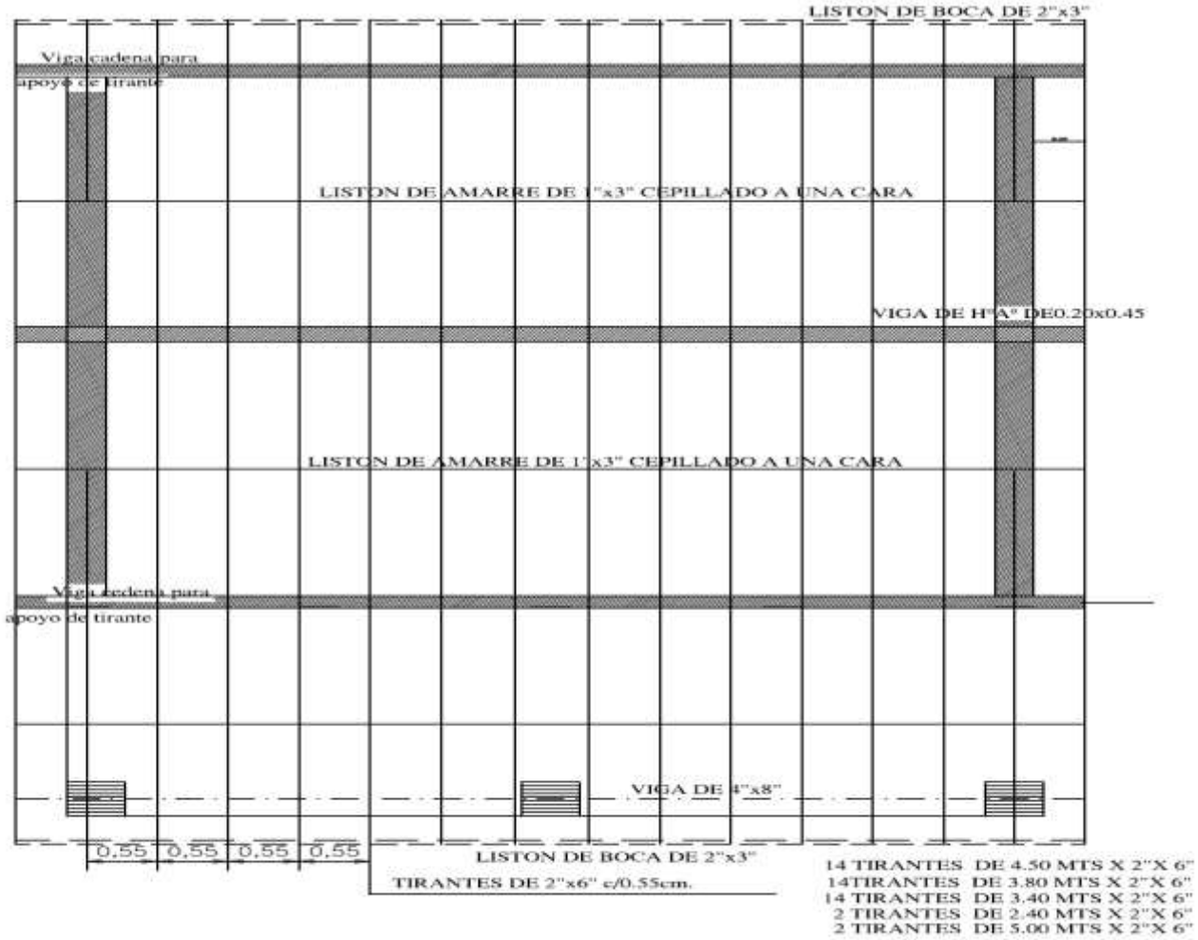


| | | |
|---|---|---|
| MINISTERIO DE EDUCACION Y CULTURA<br>DIRECCIÓN DE INFRAESTRUCTURA | | 10 |
| Aula tipo 7.20 x 7.20 con techo de tejas | PLANTA ESTRUCTURA DE TECHO | Esc.: 1/100 |

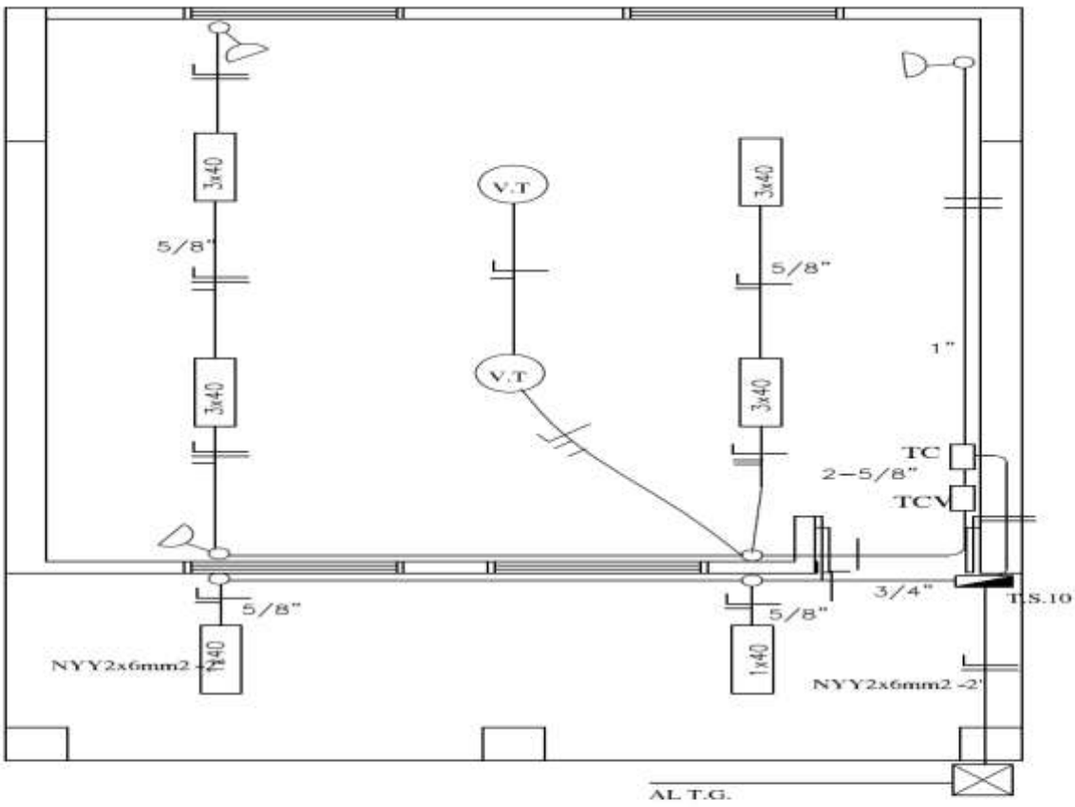


| | | |
|---|---|---|
| MINISTERIO DE EDUCACION Y CULTURA<br>DIRECCIÓN DE INFRAESTRUCTURA | | 11 |
| Aula tipo 7.20 x 7.20 con techo de tejas | PLANTA INSTALACION ELECTRICA | Esc.: 1/100 |

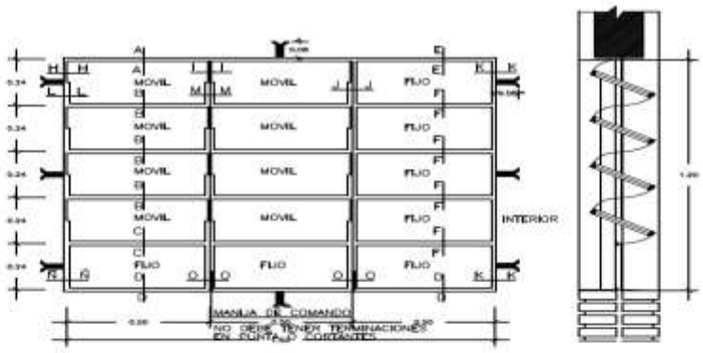


VENTANA BALANCIN TIPO c

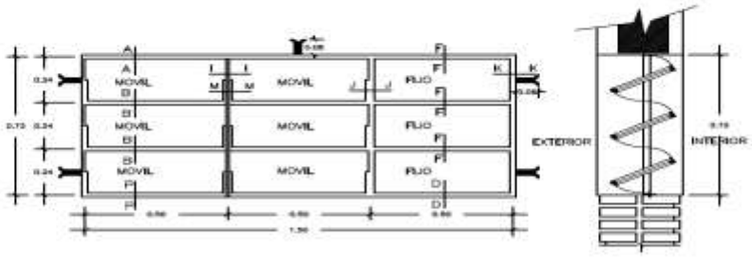


VENTANA BALANCIN TIPO a

| MINISTERIO DE EDUCACION Y CULTURA<br>DIRECCIÓN DE INFRAESTRUCTURA | | 12 |
|---|---|---|
| Aula tipo 7.20 x 7.20 con techo de tejas | DETALLE ABERTURAS | Sin Escala |

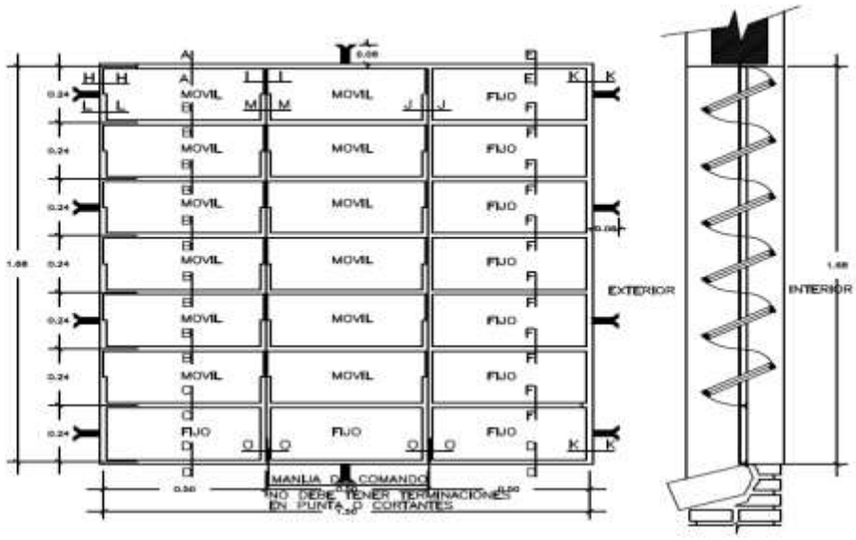


VENTANA BALANCIN TIPO b

| MINISTERIO DE EDUCACION Y CULTURA<br>DIRECCIÓN DE INFRAESTRUCTURA | | 13 |
|---|---|---|
| Aula tipo 7.20 x 7.20 con techo de tejas | DETALLE ABERTURAS | Sin Escala |

PUERTA DE ACCESO - TABLERO
(ABRE HACIA AFUERA)

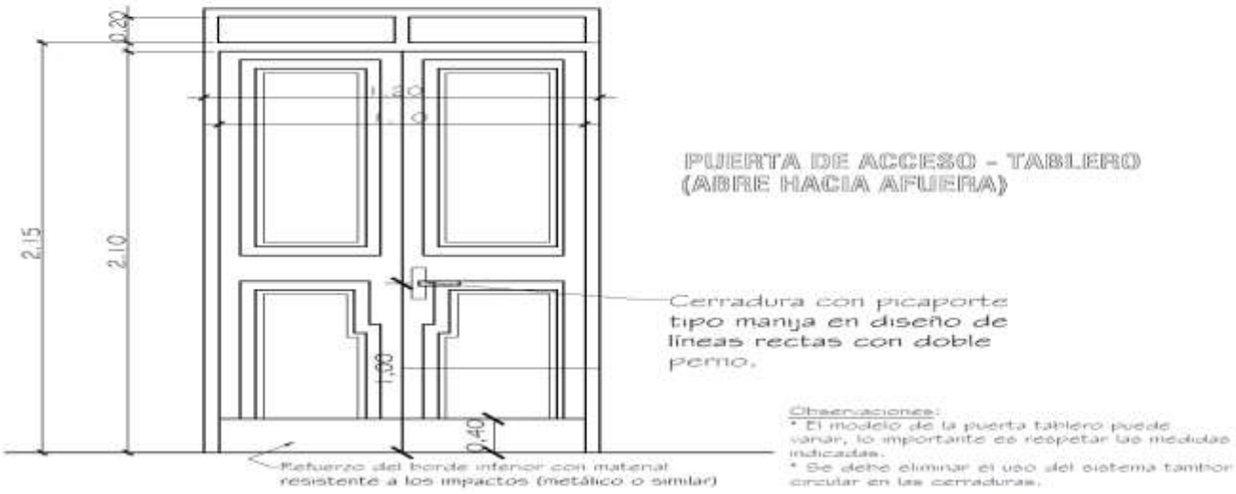


| MINISTERIO DE EDUCACION Y CULTURA<br>DIRECCIÓN DE INFRAESTRUCTURA | | 14 |
|---|---|---|
| Aula tipo 7.20 x 7.20 con techo de tejas | DETALLE ABERTURAS | Sin Escala |

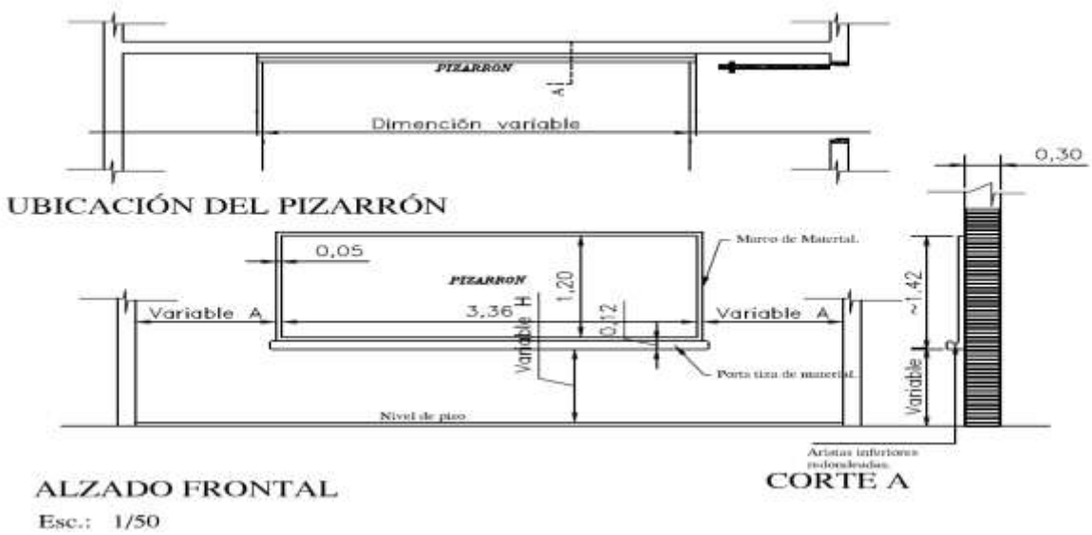


CONSTRUCCION DE PIZARRON EMPOTRADO EN MURO

***ESPECIFICACIONES TECNICAS***

* 1- Sobre el muro de ladrillo marcar las dimenciones recomendadas preparar el marco de material y porta tiza con ladrillos empotrados, revocados posteriormente con mortero, cemento-arena(1:3), dandole una terminación redondeada en las aristas interiores.

* 2- En la zona de pizarrón propiamente, aplicar una azotada con hidrófugo(ceresita), posteriormente revoque con mortero cemento-arena(1:3), y aplicación de tres manos de enduido plastico, con textura de terminación luego de la cantidad de alizado necesario.

* 3- Aplicar sellador o fijador plástico, posteriormente aplicar tres manos de pinturs sintética para pizarrón color verde pizarra, en el marco y portatiza luego del mismo proseso pintura sisética color gris.

***OBSERVACION***

| * 1- PARA ESCUELA | * 2- PARA COLEGIO |
|---|---|
| (A) 1.15 mts. | (A) 1.70 mts. |
| (H) 0.70 mts. | (H) 0.80 mts. |

| MINISTERIO DE EDUCACION Y CULTURA<br>DIRECCIÓN DE INFRAESTRUCTURA | | 15 |
|---|---|---|
| Aula tipo 7.20 x 7.20 con techo de tejas | DETALLE PIZARRON | Sin Escala |

**PLANOS PARA LA CONSTRUCCIÓN DE 01 (UN) BAÑO EN LA ESCUELA BÁSICA Nº 2.417 SAN ANTONIO DE LA COL. MARACAMOA.-**

| MINISTERIO DE EDUCACION Y CULTURA<br>DIRECCIÓN DE INFRAESTRUCTURA | | 01 |
|---|---|---|
| SSHH tipo 2.55 x 4.00 con techo de tejas | PLANTA ARQUITECTONICA Y DE FUNDACION | Esc.: 1/75 |

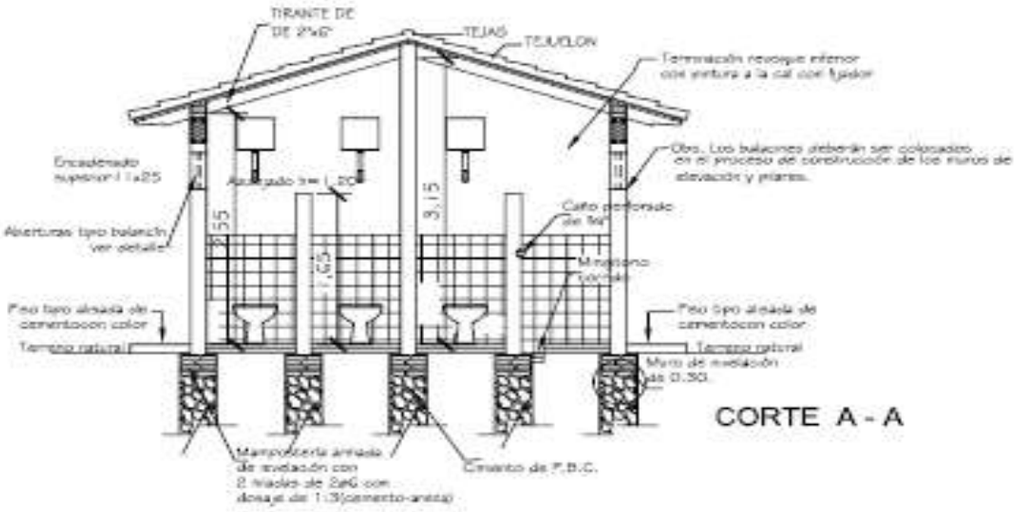


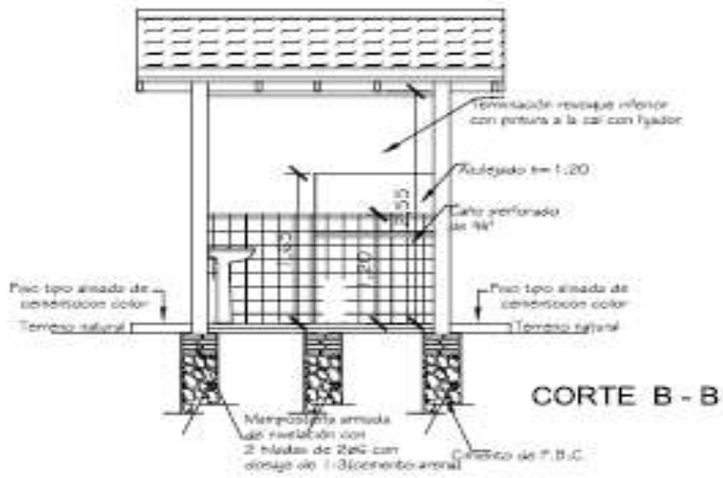


| MINISTERIO DE EDUCACION Y CULTURA<br>DIRECCIÓN DE INFRAESTRUCTURA | | 02 |
|---|---|---|
| SSHH tipo 2.55 x 4.00 con techo de tejas | CORTE TRANSVERSAL Y LONGITUDINAL | Esc.: 1/100 |

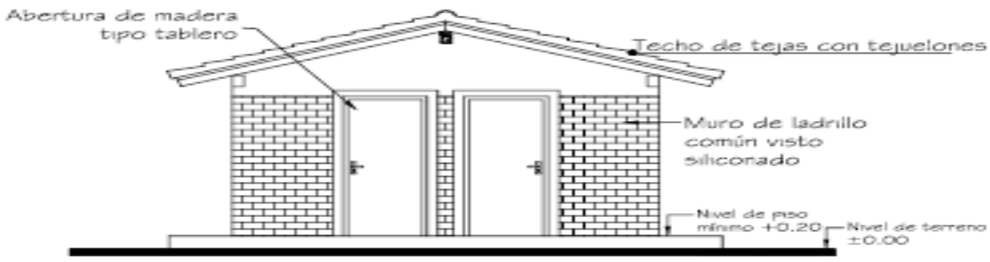


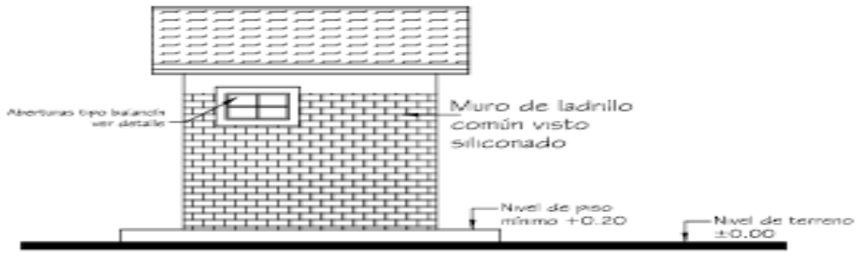


| MINISTERIO DE EDUCACION Y CULTURA<br>DIRECCIÓN DE INFRAESTRUCTURA | | 03 |
|---|---|---|
| SSHH tipo 2.55 x 4.00 con techo de tejas | FACHADA FRONTAL Y LATERAL | Esc.: 1/100 |

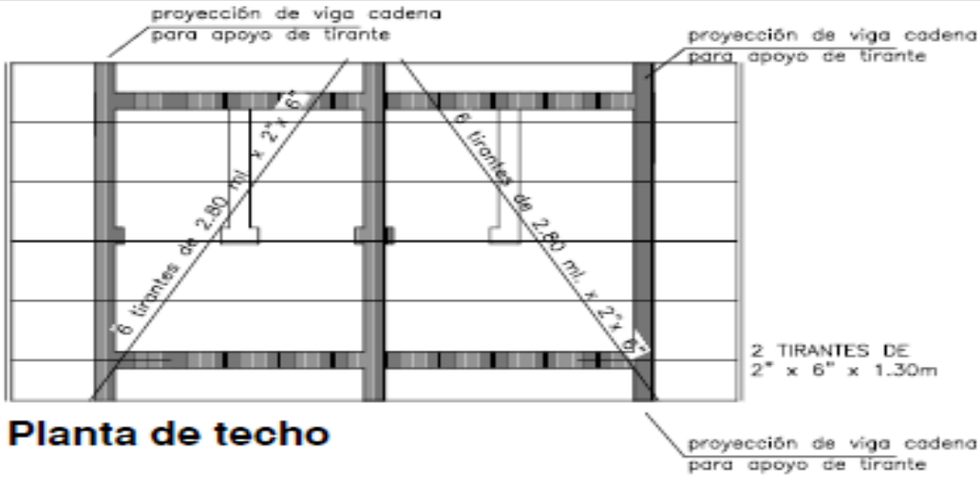


**Planta de techo**

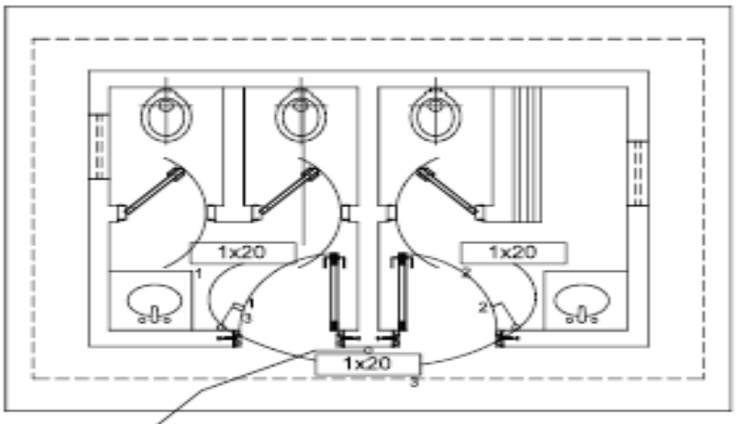


**Instalación Eléctrica**

| MINISTERIO DE EDUCACION Y CULTURA<br>DIRECCIÓN DE INFRAESTRUCTURA | | 04 |
|---|---|---|
| SSHH tipo 2.55 x 4.00 con techo de tejas | PLANTA ESTRUC. TECHO E INST. ELECTRICA | Esc.: 1/75 |

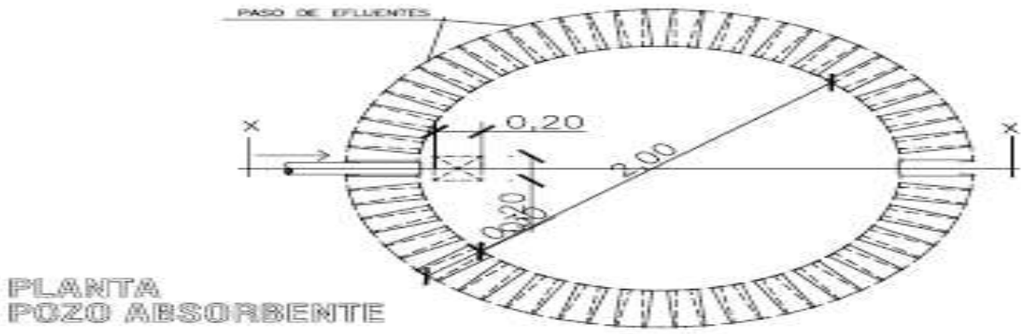


PLANTA
POZO ABSORBENTE

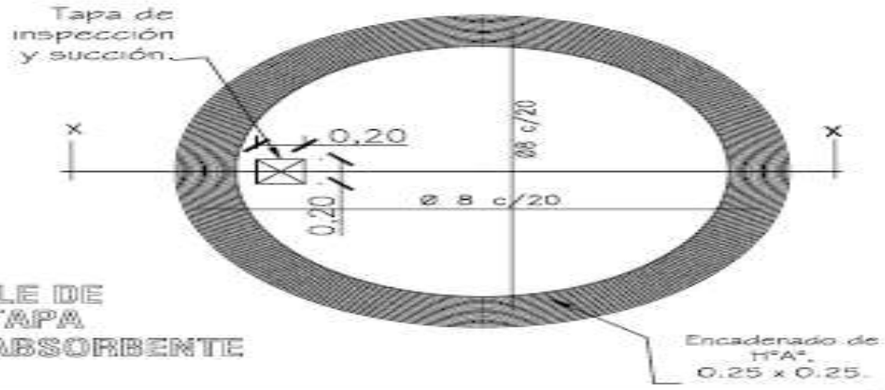


DETALLE DE
LOSA TAPA
POZO ABSORBENTE

| MINISTERIO DE EDUCACION Y CULTURA<br>DIRECCIÓN DE INFRAESTRUCTURA | | 05 |
|---|---|---|
| SSHH tipo 2.55 x 4.00 con techo de tejas | DETALLE POZO ABSORBENTE | Sin Escala |

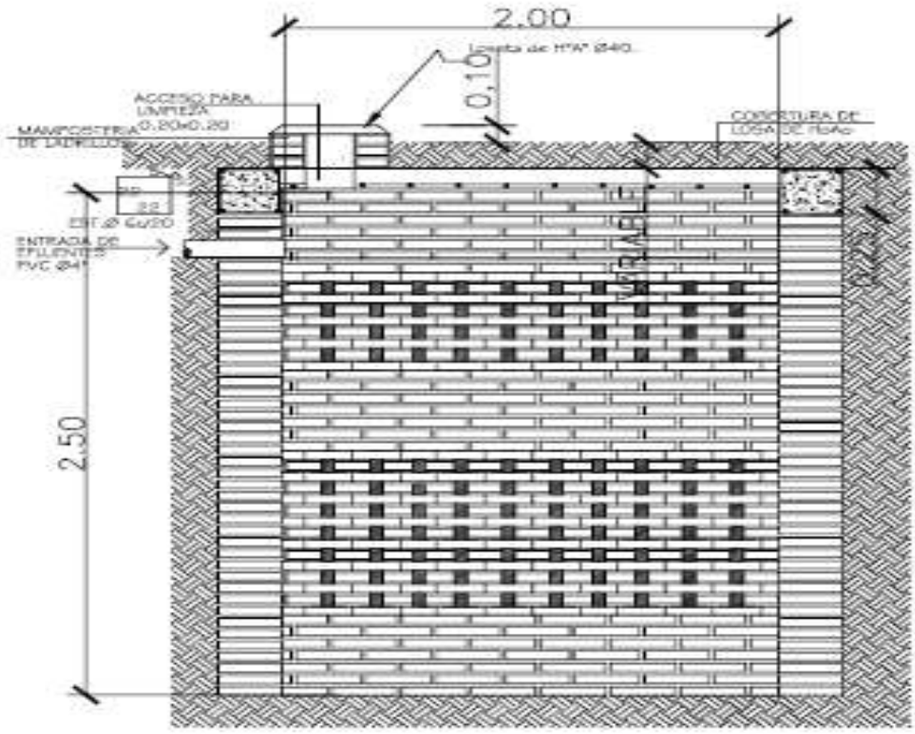


POZO ABSORBENTE CORTE X-X

| MINISTERIO DE EDUCACION Y CULTURA<br>DIRECCIÓN DE INFRAESTRUCTURA | | 06 |
|---|---|---|
| SSHH tipo 2.55 x 4.00 con techo de tejas | DETALLE POZO ABSORBENTE | Sin Escala |

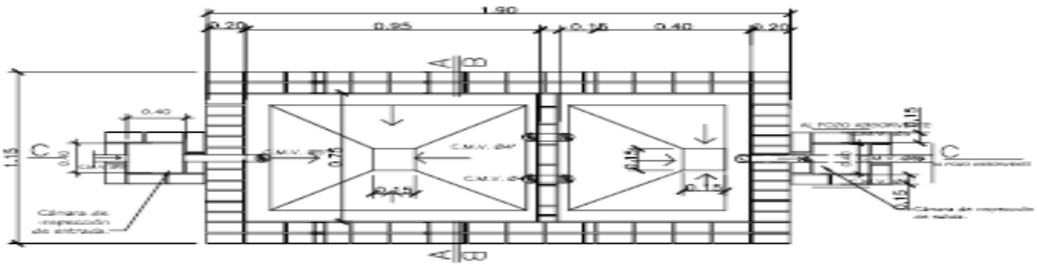


PLANTA CAMARA SEPTICA

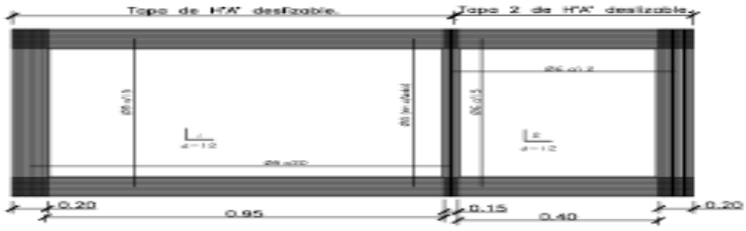


DETALLE DE LOSA TAPA CAMARA SEPTICA

| MINISTERIO DE EDUCACION Y CULTURA<br>DIRECCIÓN DE INFRAESTRUCTURA | | 07 |
|---|---|---|
| SSHH tipo 2.55 x 4.00 con techo de tejas | DETALLE CAMARA SEPTICA | Sin Escala |

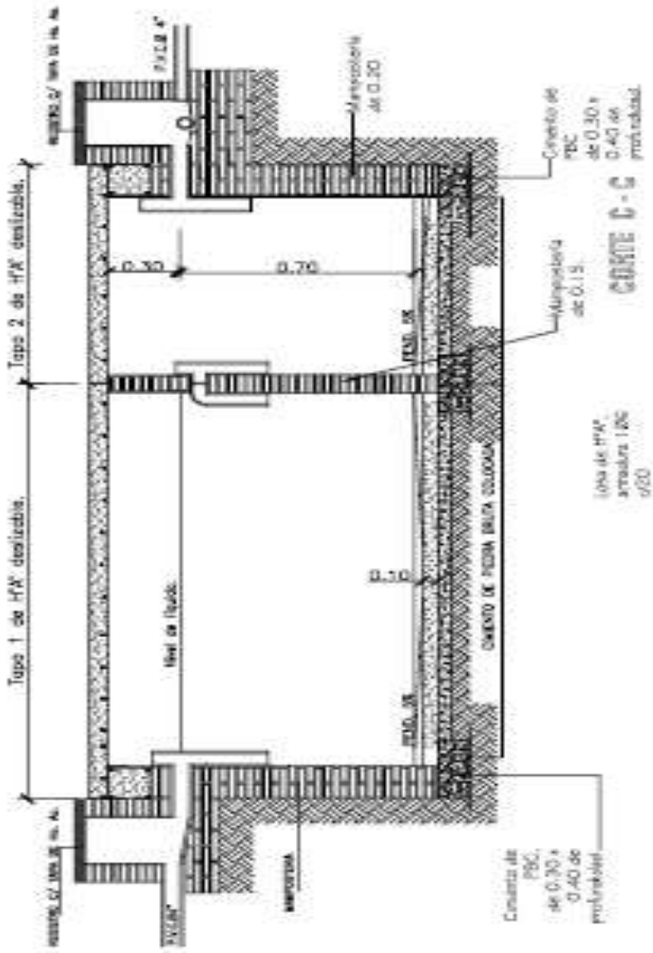


| MINISTERIO DE EDUCACION Y CULTURA<br>DIRECCIÓN DE INFRAESTRUCTURA | | 08 |
|---|---|---|
| SSHH tipo 2.55 x 4.00 con techo de tejas | DETALLE CAMARA SEPTICA | Sin Escala |

**PLANOS PARA LA CONSTRUCCIÓN DE 01 (UN) BAÑO EN LA ESCUELA BÁSICA Nº 4.817 SAN BLAS DE LA COL. FORTUNA UNIDA 1º LÍNEA.-**

| | |
|---|---|
| MINISTERIO DE EDUCACION Y CULTURA<br>DIRECCIÓN DE INFRAESTRUCTURA | 01 |
| SSHH tipo 2.55 x 4.00 con techo de tejas — PLANTA ARQUITECTONICA Y DE FUNDACION | Esc.: 1/75 |

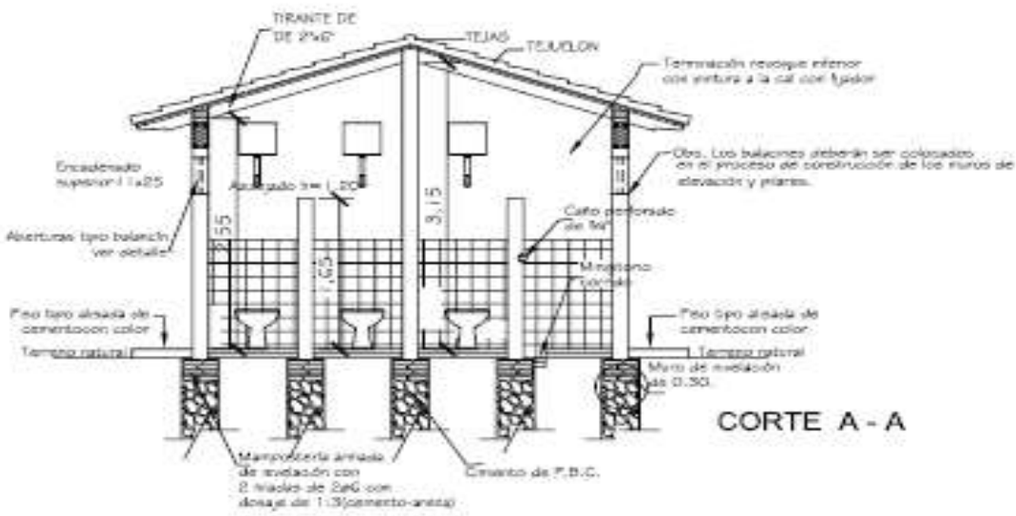


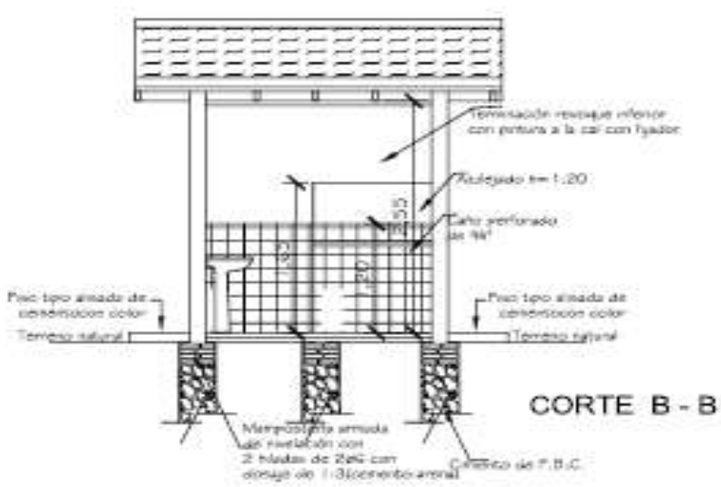


| | |
|---|---|
| MINISTERIO DE EDUCACION Y CULTURA<br>DIRECCIÓN DE INFRAESTRUCTURA | 02 |
| SSHH tipo 2.55 x 4.00 con techo de tejas — CORTE TRANSVERSAL Y LONGITUDINAL | Esc.: 1/100 |

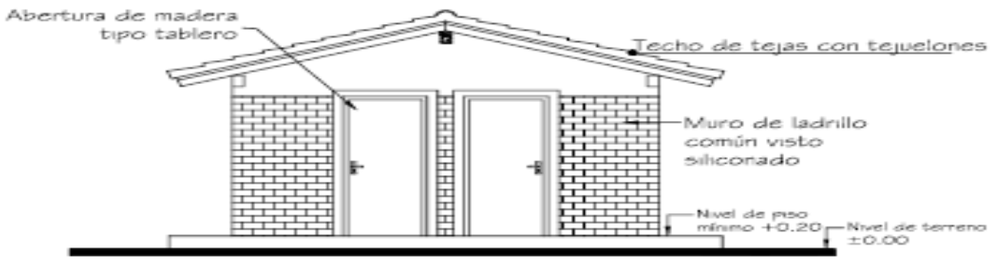


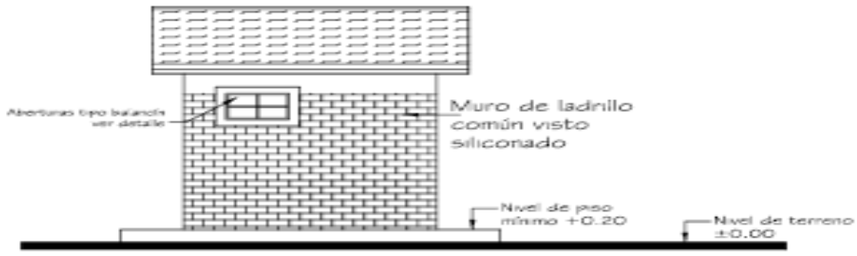


| MINISTERIO DE EDUCACION Y CULTURA<br>DIRECCIÓN DE INFRAESTRUCTURA | | 03 |
|---|---|---|
| SSHH tipo 2.55 x 4.00 con techo de tejas | FACHADA FRONTAL Y LATERAL | Esc.: 1/100 |

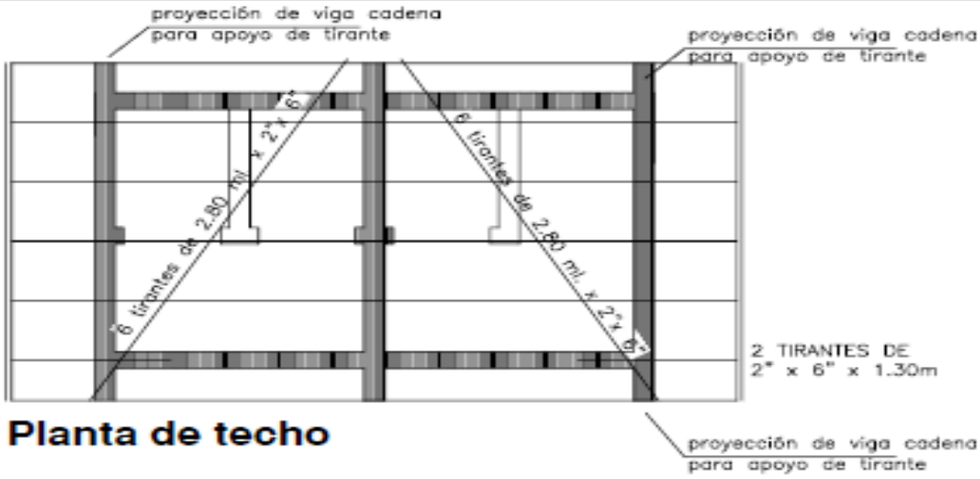


**Planta de techo**

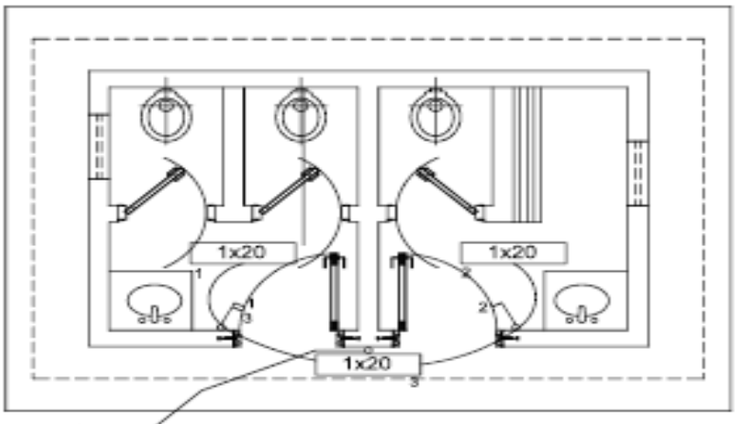


**Instalación Eléctrica**

| MINISTERIO DE EDUCACION Y CULTURA<br>DIRECCIÓN DE INFRAESTRUCTURA | | 04 |
|---|---|---|
| SSHH tipo 2.55 x 4.00 con techo de tejas | PLANTA ESTRUC. TECHO E INST. ELECTRICA | Esc.: 1/75 |

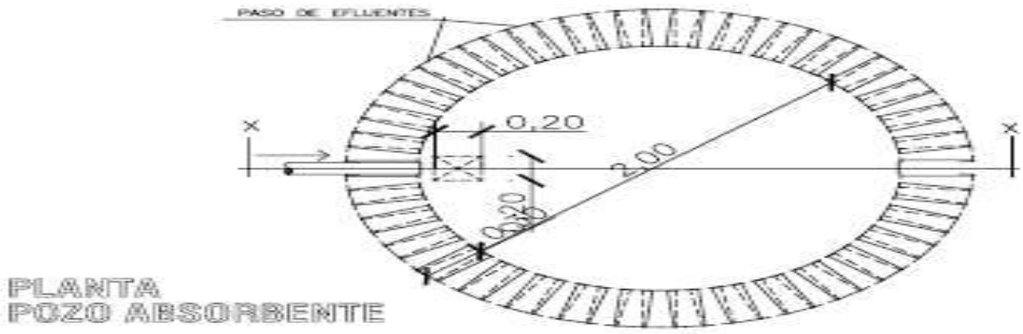


PLANTA
POZO ABSORBENTE

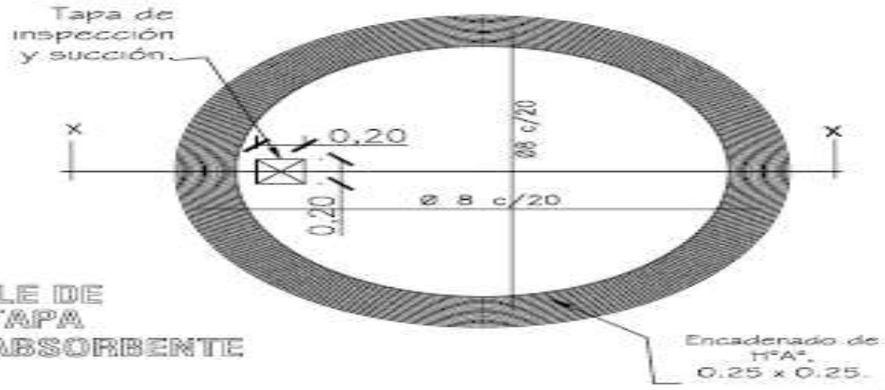


DETALLE DE
LOSA TAPA
POZO ABSORBENTE

| MINISTERIO DE EDUCACION Y CULTURA<br>DIRECCIÓN DE INFRAESTRUCTURA | | 05 |
|---|---|---|
| SSHH tipo 2.55 x 4.00 con techo de tejas | DETALLE POZO ABSORBENTE | Sin Escala |

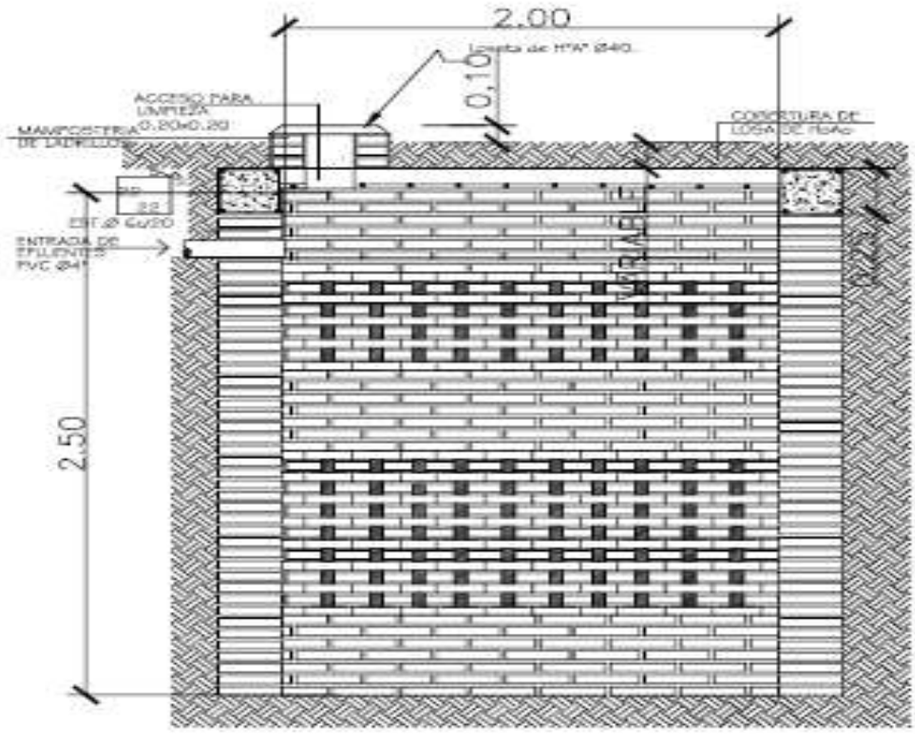


POZO ABSORBENTE CORTE X-X

| MINISTERIO DE EDUCACION Y CULTURA<br>DIRECCIÓN DE INFRAESTRUCTURA | | 06 |
|---|---|---|
| SSHH tipo 2.55 x 4.00 con techo de tejas | DETALLE POZO ABSORBENTE | Sin Escala |

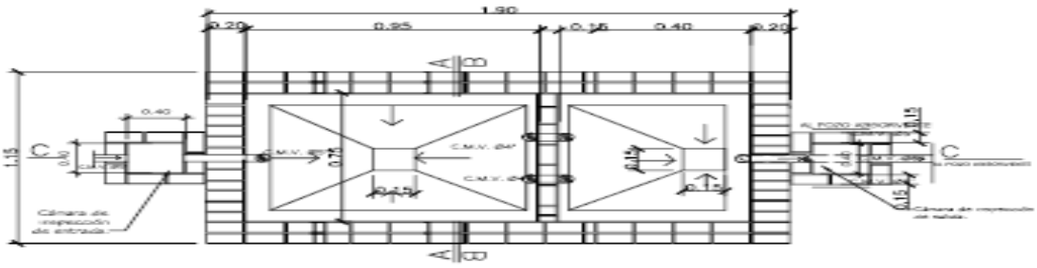


PLANTA CAMARA SEPTICA

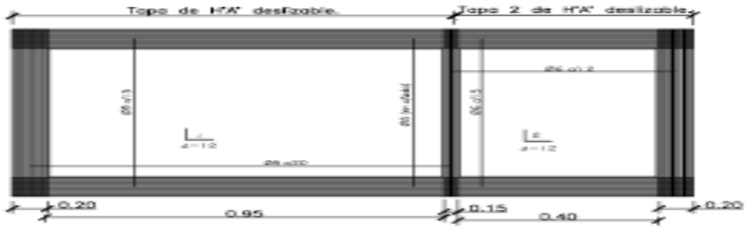


DETALLE DE LOSA TAPA CAMARA SEPTICA

| MINISTERIO DE EDUCACION Y CULTURA<br>DIRECCIÓN DE INFRAESTRUCTURA | | 07 |
|---|---|---|
| SSHH tipo 2.55 x 4.00 con techo de tejas | DETALLE CAMARA SEPTICA | Sin Escala |

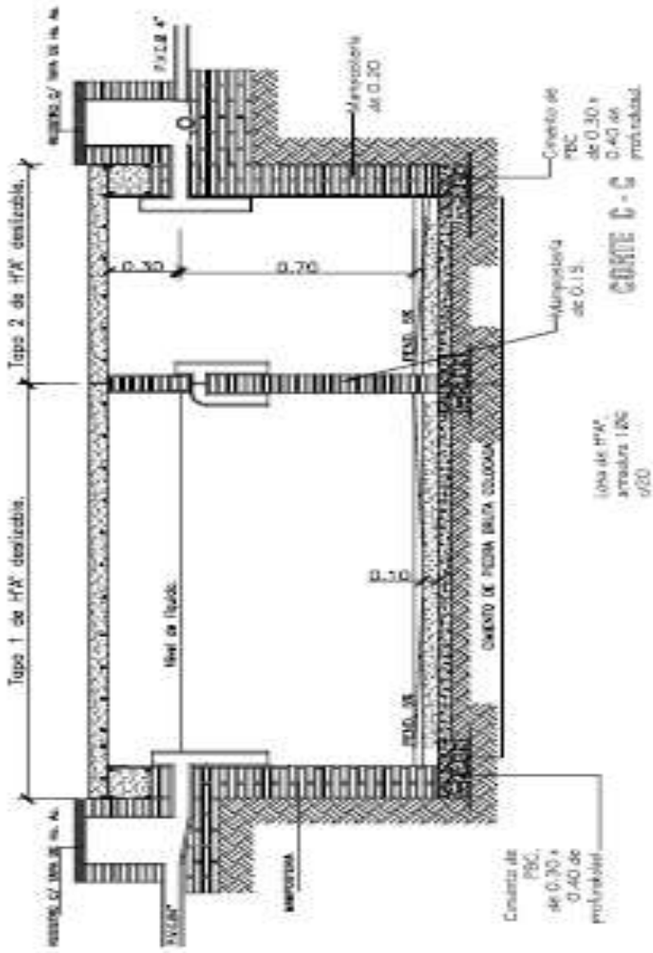


| MINISTERIO DE EDUCACION Y CULTURA<br>DIRECCIÓN DE INFRAESTRUCTURA | | 08 |
|---|---|---|
| SSHH tipo 2.55 x 4.00 con techo de tejas | DETALLE CAMARA SEPTICA | Sin Escala |

# LISTA DE CANTIDADES Y SUS PRECIOS

**PLANILLA DE CÓMPUTO MÉTRICO Y PRESUPUESTO PARA LA CONSTRUCCIÓN DE 02 (DOS) AULAS EN EL LIC. PRIV. SUBV. TORYVETÉ DE LA COL. TORYVETÉ.-**

| Nº | CÓDIGO | DESCRIPCIÓN | UNID. | CANTIDAD | P.UNIT. | P.TOTAL |
|---|---|---|---|---|---|---|
| **1.** | 72131601-9999 | **Preparación de la Obra:** | | | | |
| | | b- Limpieza y preparación del terreno | M2 | 149,00 | | |
| | | c- Replanteo | M2 | 149,00 | | |
| **4.** | | Excavación y carga de cimiento de PBC. | M3 | 31,40 | | |
| **5.** | | **Estructura de H° A° :** | | | | |
| | | b2- Vigas y dado de H° A° | M3 | 1,50 | | |
| | | d- Encadenados de H° A° | M3 | 4,42 | | |
| **6.** | | **Muros de nivelación:** | | | | |
| | | a- De 0,45 cm. | M2 | 15,20 | | |
| | | b- De 0,30 cm. | M2 | 4,70 | | |
| | | c- De 0,60 cm. | M2 | 0,90 | | |
| **7.** | | Relleno y apisonado de interiores | M3 | 53,50 | | |
| **8.** | | **Aislación asfáltica:** | | | | |
| | | a- De paredes | M2 | 16,20 | | |
| **9.** | | **Muros de elevación:** | | | | |
| | | a- De 0,30 para revocar | M2 | 8,00 | | |
| | | b- De 0,15 para revocar | M2 | 11,20 | | |
| | | c- De 0,30 visto ambas caras de ladrillos comunes | M2 | 101,00 | | |
| | | d- De 0,30 visto a una cara de ladrillos comunes | M2 | 17,20 | | |
| | | f- Envarillado bajo aberturas 2 Ø 8 por hilada ( 2 hiladas ) | ML | 50,40 | | |
| **10.** | | **Pilares:** | | | | |
| | | a- De 0,30 x 0,30 para revocar | ML | 21,60 | | |
| | | b- De 0,45 x 0,45 visto para corredor | ML | 11,00 | | |
| **12.** | | **Techo:** | | | | |
| | | c- De tejas y tejuelones prensadas a maquina | M2 | 190,00 | | |
| | | d- Viga de madera y planchuela en galería | GL. | 1,00 | | |
| **13.** | | **Revoque :** | | | | |
| | | a- De paredes interior y exterior a una capa | M2 | 78,10 | | |
| | | c- De pilares 0,30 x 0,30 cm. | ML | 21,60 | | |
| | | e- De viga cumbrera de H° A° | M2 | 18,30 | | |
| **14.** | | Contrapiso de H° de cascotes | M2 | 134,00 | | |
| **15.** | | Piso de baldosa calcárea | M2 | 134,00 | | |
| **16.** | | Zócalo calcáreo | ML | 72,50 | | |
| **17.** | | **Aberturas de madera:** | | | | |
| | | b- Puerta madera de 1,20 x 2,10 | UN. | 2,00 | 1.650.000 | 3.300.000 |
| **18.** | | **Aberturas metálicas:** | | | | |
| | | a- Ventanas tipo balancines | M2 | 30,96 | | |
| **19.** | | **Alfeizar de ventanas:** | | | | |
| | | c- De revoque 1 : 3 (cemento - arena) | ML | 32,00 | | |
| | | d- De ladrillos comunes tipo sardinel | ML | 12,00 | | |
| **20.** | | **Pinturas:** | | | | |
| | | a- De paredes a la cal | M2 | 78,10 | | |
| | | b- De pilares a la cal | M2 | 26,00 | | |
| | | c- De pilares vistos con anti moho incoloro | M2 | 20,00 | | |
| | | e- De viga cumbrera a la cal | M2 | 18,30 | | |
| | | f- De aberturas metálicas con pintura sintética | M2 | 30,96 | | |
| | | g- De ladrillos vistos con anti moho incoloro | M2 | 210,00 | | |
| | | h- De maderamen y tejuelones con barniz | M2 | 190,00 | | |
| | | i- De abertura de madera con barniz | M2 | 11,00 | | |
| **23.** | | Vidrios dobles | M2 | 30,96 | | |
| **34.** | | **Desagüe Pluvial:** | | | | |
| | | a- Canaleta y caño de bajada Nº 26 - desarrollo 33 cms. | ML | 43,50 | | |
| **36.** | | Instalación eléctrica | GL. | 1,00 | | |
| **37.** | | Artefactos eléctricos | GL. | 1,00 | | |
| **40.** | | **Mobiliarios:** | | | | |
| | | a- Pizarrones | UN. | 2,00 | | |
| **41.** | | Limpieza final | M2 | 140,00 | | |
| **TOTAL GENERAL EN GUARANÍES:** | | | | | | |

**PLANILLA DE CÓMPUTO MÉTRICO Y PRESUPUESTO PARA LA CONSTRUCCIÓN DE 01 (UN) AULA EN LA ESCUELA BÁSICA Nº 2.417 SAN ANTONIO DE LA COL. MARACAMOA.-**

| Nº | CÓDIGO | DESCRIPCIÓN | UNID. | CANTID. | P.UNIT. | P. TOTAL |
|---|---|---|---|---|---|---|
| **1.** | 72131601-9999 | **Preparación de la Obra:** | | | | |
| | | b- Limpieza y preparación del terreno | M2 | 63,70 | | |
| | | c- Replanteo | M2 | 63,70 | | |
| **4.** | | Excavación y carga de cimiento con PBC. | M3 | 17,00 | | |
| **5.** | | **Estructura de H° A°:** | | | | |
| | | b2- Vigas y dado de H° A° | M3 | 0,82 | | |
| | | d- Encadenados de H° A° | M3 | 2,47 | | |
| **6.** | | **Muros de nivelación:** | | | | |
| | | a- De 0,45 cm. | M2 | 3,60 | | |
| | | b- De 0,30 cm. | M2 | 7,50 | | |
| | | c- De 0,60 cm. | M2 | 0,60 | | |
| **7.** | | Relleno y apisonado de interiores: | M3 | 26,30 | | |
| **8.** | | **Aislación asfáltica:** | | | | |
| | | a- De paredes | M2 | 8,40 | | |
| **9.** | | **Muros de elevación:** | | | | |
| | | b- De 0,15 para revocar | M2 | 3,90 | | |
| | | c- De 0,30 visto ambas caras de ladr. comunes | M2 | 34,50 | | |
| | | d- De 0,30 visto a una cara de lad. comunes | M2 | 43,50 | | |
| | | e- De 0,15 visto a una cara de ladrillos comunes | M2 | 34,30 | | |
| | | f- Envarillado bajo aberturas 2Ø8 por hilada (2hiladas ) | ML | 12,00 | | |
| **10.** | | **Pilares:** | | | | |
| | | b- De 0,45 x 0,45 visto para corredor | ML. | 6,60 | | |
| **12.** | | **Techo:** | | | | |
| | | c- De tejas y tejuelones prensadas a maquina | M2 | 94,50 | | |
| | | d- Viga de madera y planchuela en galería | GL. | 1,00 | | |
| **13.** | | **Revoques:** | | | | |
| | | a- De paredes interior y exterior a una capa | M2 | 64,30 | | |
| | | e- De viga cumbrera de H° A° | M2 | 10,30 | | |
| **14.** | | Contrapiso de H° de cascotes | M2 | 58,00 | | |
| **15.** | | Piso de baldosa calcárea | M2 | 58,00 | | |
| **16.** | | Zocalo calcáreo | ML | 34,00 | | |
| **17.** | | **Aberturas de madera:** | | | | |
| | | b- Puerta madera de 1,20 x 2,10 | UN. | 1,00 | | |
| **18.** | | **Aberturas metálicas:** | | | | |
| | | a- Ventanas tipo balancines | M2 | 6,84 | | |
| **19.** | | **Alfeizar de ventanas:** | | | | |
| | | c- De revoque 1 : 3 ( cemento - arena ) | ML | 5,00 | | |
| **20.** | | **Pinturas:** | | | | |
| | | a- De paredes a la cal | M2 | 64,30 | | |
| | | c- De pilares vistos con anti moho incoloro | M2 | 11,90 | | |
| | | e- De viga cumbrera a la cal | M2 | 10,30 | | |
| | | f- De aberturas metálicas con pintura sintética | M2 | 6,84 | | |
| | | g- De ladrillos vistos con anti moho incoloro | M2 | 111,30 | | |
| | | h- De maderamen y tejuelones con barniz | M2 | 90,50 | | |
| | | i- De abertura de madera con barniz | M2 | 5,50 | | |
| **23.** | | Vidrios dobles | M2 | 6,84 | | |
| **34.** | | **Desague Pluvial** | | | | |
| | | a- Canaleta y caño de bajada Nº26 - desarrollo33 cms. | ML | 23,00 | | |
| **36.** | | Instalación eléctrica | GL. | 1,00 | | |
| **37.** | | Artefactos eléctricos | GL. | 1,00 | | |
| **40.** | | **Mobiliarios:** | | | | |
| | | a- Pizarrones | UN. | 1,00 | | |
| **41.** | | Limpieza final | M2 | 60,00 | | |
| **TOTAL EN GUARANIES:** | | | | | | |

**PLANILLA DE CÓMPUTO MÉTRICO Y PRESUPUESTO PARA LA CONSTRUCCIÓN DE 01 (UN) BAÑO EN LA ESCUELA BÁSICA Nº 2.417 SAN ANTONIO DE LA COL. MARACAMOA.-**

| Nº | CÓDIGO | DESCRIPCIÓN | UNID. | CANTID. | P.UNIT. | P.TOTAL |
|---|---|---|---|---|---|---|
| **1.** | 72131601-9987 | **Preparación de la obra** | | | | |
| | | b- Limpieza y preparación del terreno | M2 | 10,00 | | |
| | | c- Replanteo | M2 | 10,00 | | |
| **4.** | | Excavación y carga de cimiento con PBC. | M3 | 2,80 | | |
| **5.** | | **Estructura de H° A°:** | | | | |
| | | d- Encadenados de H° A° | M3 | 0,54 | | |
| **6.** | | **Muros de nivelación:** | | | | |
| | | b- De 0,30 cm. | M2 | 5,50 | | |
| **7.** | | Relleno y apisonado de interiores | M3 | 1,50 | | |
| **8.** | | **Aislación asfaltica:** | | | | |
| | | a- De paredes | M2 | 8,23 | | |
| **9.** | | **Muros de elevación:** | | | | |
| | | b- De 0,15 para revocar | M2 | 20,50 | | |
| | | e- De 0,15 visto a una cara de ladrillos comunes | M2 | 35,60 | | |
| | | f- Envarillado bajo aberturas 2 Ø 8 por hilada (2 hiladas) | ML | 15,00 | | |
| **12.** | | **Techo:** | | | | |
| | | c- De tejas y tejuelones prensadas a maquina | M2 | 17,00 | | |
| **13.** | | **Revoques:** | | | | |
| | | a- De paredes interior y exterior a una capa | M2 | 75,00 | | |
| **14.** | | Contrapiso de H° de cascotes | M2 | 17,00 | | |
| **15.** | | Piso de baldosa calcárea | M2 | 17,00 | | |
| **16.** | | Zócalo calcáreo | ML. | 14,00 | | |
| **17.** | | **Aberturas de madera:** | | | | |
| | | a2- Puerta tablero | M2 | 3,50 | | |
| **18.** | | **Aberturas metálicas:** | | | | |
| | | a- Ventanas tipo balancines | M2 | 1,20 | | |
| **19.** | | **Alfeizar de ventanas:** | | | | |
| | | c- De revoque 1 : 3 (cemento - arena) | ML | 5,00 | | |
| **20.** | | **Pinturas:** | | | | |
| | | a- De paredes a la cal | M2 | 40,00 | | |
| | | d- De aberturas de madera con barniz sintético | M2 | 8,50 | | |
| | | f- De aberturas metálicas con pintura sintética | M2 | 1,20 | | |
| | | g- De ladrillos vistos con anti moho incoloro | M2 | 35,60 | | |
| | | h- De maderamen y tejuelones con barniz | M2 | 17,00 | | |
| **21.** | | **Revestimientos:** | | | | |
| | | a- De azulejos de 0,15 x 0,15 cm. | M2 | 3,00 | | |
| **23.** | | Vidrios dobles | M2 | 1,20 | | |
| **36.** | | Instalación eléctrica | GL. | 1,00 | | |
| **37.** | | Artefactos eléctricos | GL. | 1,00 | | |
| **39.** | | **Instalación sanitaria:** | | | | |
| | | a- Agua corriente - desagüe cloacal - cámara de inspección y artefactos sanitario completo | GL. | 1,00 | | |
| | | b- Cámara séptica de 1,90 x 1,15 | UN. | 1,00 | | |
| | | c- Pozo absorbente de 2,00 x 2,50 | UN. | 1,00 | | |
| **41.** | | Limpieza final | M2 | 10,00 | | |
| **TOTAL GENERAL EN GUARANIES:** | | | | | | |

**PLANILLA DE CÓMPUTO MÉTRICO Y PRESUPUESTO PARA LA CONSTRUCCIÓN 01 (UN) BAÑO EN LA ESCUELA BÁSICA Nº 4.817 SAN BLAS DE LA COL. FORTUNA UNIDA 1º LÍNEA**

| Nº | CÓDIGO | DESCRIPCIÓN | UNID. | CANTID. | P.UNIT. | P.TOTAL |
|---|---|---|---|---|---|---|
| **1.** | 72131601-9987 | **Preparación de la obra:** | | | | |
| | | b- Limpieza y preparación del terreno | M2 | 10,00 | | |
| | | c- Replanteo | M2 | 10,00 | | |
| **4.** | | Excavación y carga de cimiento con PBC. | M3 | 2,80 | | |
| **5.** | | **Estructura de H° A°:** | | | | |
| | | d- Encadenados de H° A° | M3 | 0,54 | | |
| **6.** | | **Muros de nivelación:** | | | | |
| | | b- De 0,30 cm. | M2 | 5,50 | | |
| **7.** | | Relleno y apisonado de interiores | M3 | 1,50 | | |
| **8.** | | **Aislación asfaltica :** | | | | |
| | | a- De paredes | M2 | 8,23 | | |
| **9.** | | **Muros de elevación:** | | | | |
| | | b- De 0,15 para revocar | M2 | 20,50 | | |
| | | e- De 0,15 visto a una cara de ladrillos comunes | M2 | 35,60 | | |
| | | f- Envarillado bajo aberturas 2 Ø 8 por hilada (2 hiladas) | ML | 15,00 | | |
| **12.** | | **Techo:** | | | | |
| | | c- De tejas y tejuelones prensadas a maquina | M2 | 17,00 | | |
| **13.** | | **Revoques:** | | | | |
| | | a- De paredes interior y exterior a una capa | M2 | 75,00 | | |
| **14.** | | Contrapiso de H° de cascotes | M2 | 17,00 | | |
| **15.** | | Piso de baldosa calcárea | M2 | 17,00 | | |
| **16.** | | Zócalo calcáreo | ML. | 14,00 | | |
| **17.** | | **Aberturas de madera:** | | | | |
| | | a2- Puerta tablero | M2 | 3,50 | | |
| **18.** | | **Aberturas metálicas:** | | | | |
| | | a- Ventanas tipo balancines | M2 | 1,20 | | |
| **19.** | | **Alfeizar de ventanas:** | | | | |
| | | c- De revoque 1 : 3 ( cemento - arena ) | ML | 5,00 | | |
| **20.** | | **Pinturas:** | | | | |
| | | a- De paredes a la cal | M2 | 40,00 | | |
| | | d- De aberturas de madera con barniz sintético | M2 | 8,50 | | |
| | | f- De aberturas metálicas con pintura sintética | M2 | 1,20 | | |
| | | g- De ladrillos vistos con anti moho incoloro | M2 | 35,60 | | |
| | | h- De maderamen y tejuelones con barniz | M2 | 17,00 | | |
| **21.** | | **Revestimientos:** | | | | |
| | | a- De azulejos de 0,15 x 0,15 cm. | M2 | 3,00 | | |
| **23.** | | Vidrios dobles | M2 | 1,20 | | |
| **36.** | | Instalación eléctrica | GL. | 1,00 | | |
| **37.** | | Artefactos eléctricos | GL. | 1,00 | | |
| **39.** | | **Instalación sanitaria:** | | | | |
| | | a- Agua corriente - desagüe cloacal - cámara de inspección y artefactos sanitario completo | GL. | 1,00 | | |
| | | b- Cámara séptica de 1,90 x 1,15 | UN. | 1,00 | | |
| | | c- Pozo absorbente de 2,00 x 2,50 | UN. | 1,00 | | |
| **41.** | | Limpieza final | M2 | 10,00 | | |
| **TOTAL GENERAL EN GUARANIES:** | | | | | | |