EMPEDRADO CON CANAL

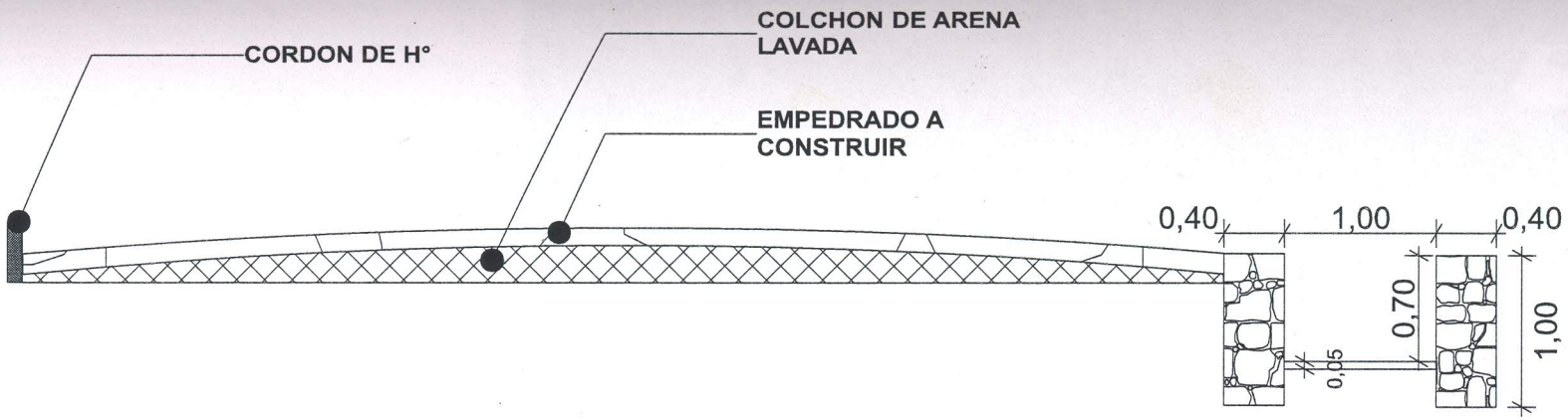

CORDON DE H°A° (10X50X40)

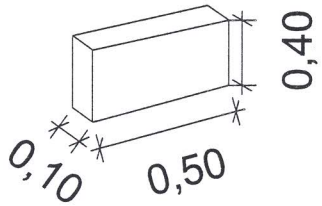

BADEN DE H° A°

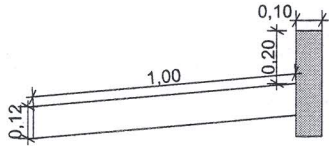

TUBO DE H°A° CON CABECERA DE HORMIGON LATERAL

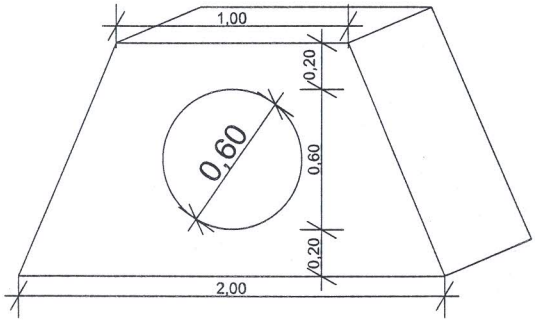

MUNICIPALIDAD DE LUQUE
DIRECCION DE OBRAS Y SERVICIOS

GOBIERNO MUNICIPAL INTENDENTE CARLOS ECHEVERRIA	BRASA
OBRA: PAVIMENTO TIPO EMPEDRADO Y CANALIZACION A CIELO ABIERTO	
DETALLE TECNICO	
Superf. a Construir:	