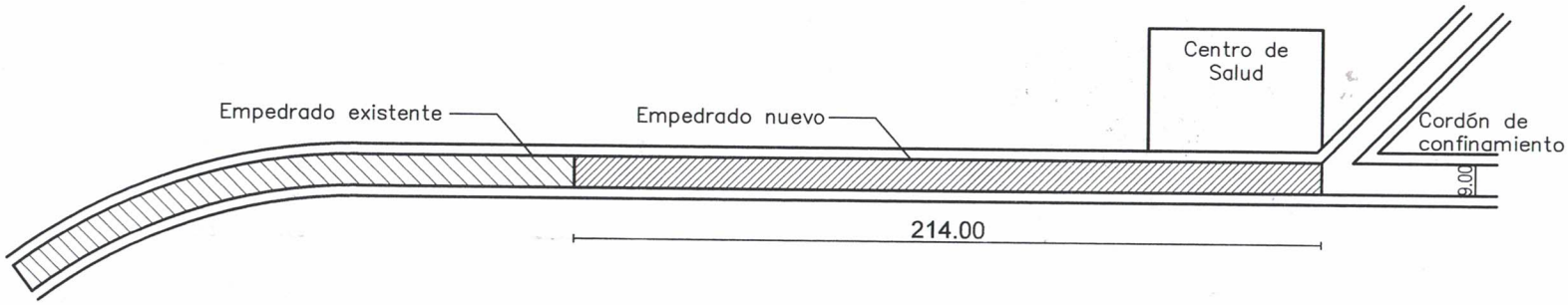

MUNICIPALIDAD DE CARMEN DEL PARANÁ	EMPEDRADO CENTRO DE SALUD	PLANTA ACOTADA	01

Julio César Villate

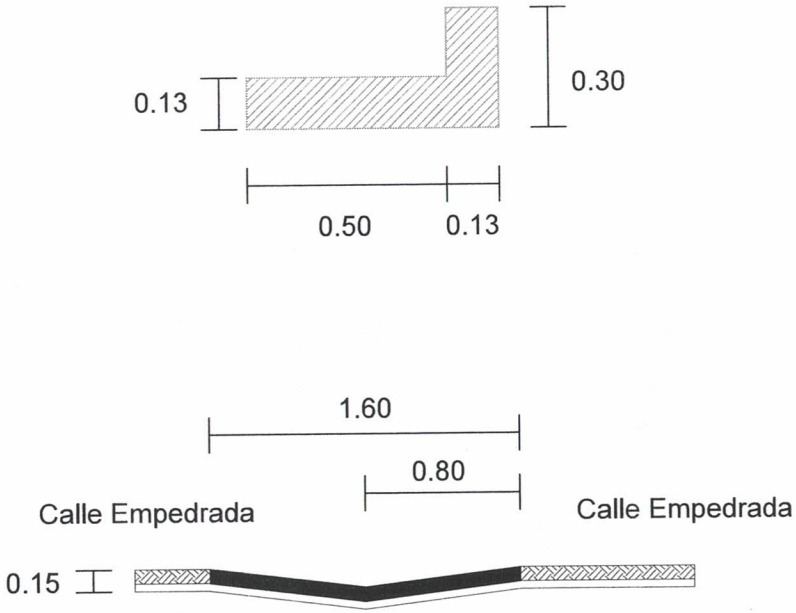

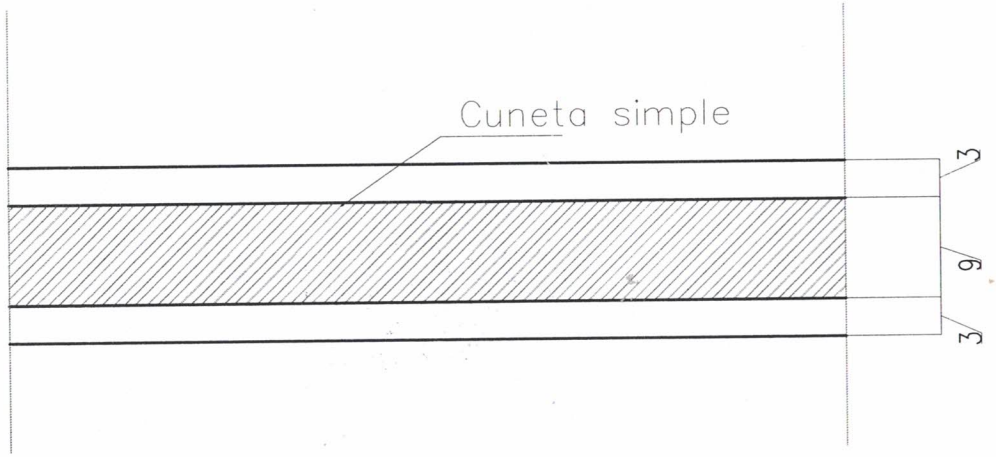

MUNICIPALIDAD DE CARMEN DEL PARANÁ	EMPEDRADO CENTRO DE SALUD	Julio César Villate ARQUITECTO	DETALLE	02

(Planilla de Cómputo Métrico y Presupuesto)

CONSTRUCCIÓN DE EMPEDRADO CALLE 6 (seis) YACAREY (1 TRAMO)

ÍTEM	CÓDIGO DE CATALOGO	DESCRIPCION	UNIDAD	CANTIDAD	PRECIO	
					Precio unitario (IVA incluido si correspondiese)	Precio Total (IVA incluido si correspondiese)
		TRABAJOS PRELIMINARES				
1		RELEVAMIENTO TOPOGRAFICO	m2	1.950,00		
2		CARTEL INDICADOR MEDIDA (1,20 x 2,00) m CHAPA Nº 18, BASTIDOR CAÑO DE (25 X 25)m, BASE: DOS ESTRUCTURAS METÁLICAS TRIANGULAR DE 15 cm, ALTURA 4 m. (SIN EXCEPCIÓN)	UNI	1		
3		MARCACIÓN Y REPLANTEO	m2	1.950,00		
		MOVIMIENTO DE SUELO				
4		TERRAPLENADO VIBRICOMPACTADO Y PERFILADO	m3	585,00		
5		PROVISIÓN Y COLOCACIÓN DE CORDON SINPLE ALTURA; 30cm, ESPESOR: 13 cm, DOSAJE 1:3:5	Ml	430,00		
		EMPEDRADO				
6		CONSTRUCCIÓN DE PAVIMIENTO TIPO EMPEDRADO, CON PIEDRA BASALTICA NEGRA LIBRE DE DESCOMPOSICION Y NO METEORIZADA, CON TIERRA COLORADA COLCHÓN 20 CM.	m2	1.950,00		
7		CORDON DE CONFINAMIENTO	Ml	9,00		
8		COMPACTACION Y RELLENO DE ESPACIOS ENTRE PIEDRAS con arena lavada de rio y ripio con prioridad de ejecutarlo cada 10ml de piedra colocada y a ambos lados de la calzada y 5 pasadas al final	m2	1.950,00		
		LIMPIEZA Y ENTREGA DE OBRAS				
9		RETIRO DE ESCOMBRO Y LIMPIEZA FINAL	Un	1		
		TOTAL				

El precio total es de guaraníes _____ (*completar en letras*) _____

Julio César Villate
ARQUITECTO