ESPECIFICACIONES TECNICAS

ADQUISICION Y MONTAJE DE PARQUE INFANTIL EN LA PLAZA DE LOS HEROES

1- CARTEL METALICO CON SOPORTE.

EL CONTRATISTA deberá prever en su oferta, el costo de un letrero de 2,00m x 1,50m. Este letrero lo colocará EL CONTRATISTA en lugar indicado por el Fiscal de obras dentro de los 5 días de iniciada la obra y permanecerá en la obra o en el lugar indicado, hasta que el Fiscal de obra lo estime conveniente. Las mismas deberán estar incluidas dentro de la oferta. El letrero será de chapa negra N° 24 con armazón de hierro galvanizado y pintado con esmalte sintético. La altura a que debe ser colocado el letrero será de 1.20 metros, contando desde el nivel natural del terreno hasta la parte inferior del letrero.

2- PARQUE INFANTIL MODULADO

EL CONTRATISTA debera proveer y montar el parque infantil cuya especificaciones se desglosa de la siguiente manera:

Dos armados separados uno de 3 torres y otro de 2 torres; Plataforma con tres toboganes y pelotero de 500 pelotas; Hamacas inclusivas; Carrusel; Bancos y bancos inclusivos.

Parque infantil colorido con TRES torres de estructura principal (columnas) de Madera Plástica midiendo mínimo 11Cmx11Cm y paredes de 2cm Revestido con acabado de Polipropileno y Polietileno pigmentado color madera conteniendo:

TRES Plataformas: Tipo MP, con 4 columnas en plástico reciclado midiendo mínimo 11cm x 11cm; 1 plataforma confeccionado con estructura en hierro galvanizado y piso de madera, medidas mínimas 1.05m x 1.05m; altura de plataforma en relación al nivel del piso 1.40m. Tejado (Cobertura formato de pirámide chines) dimensión mínima de 1,30m x 1,30m x 65cm en polietileno rotomoldeado paredes simples coloridas.

1 Rampa de cuerdas (con agarraderas para seguridad) con dimensiones mínimas de 1570mm x 800mm estructura en hierro tubular galvanizado, con diámetro de 42,40mm e paredes de 2,00mm de espesor, Angulo de inclinación 40º con pintura electroestática, colorido sin angulos rectos. Cuerda de PET de diámetro 16,00mm con fijador en polietileno inyectado.
1 Tobogán de 2 Curvas con Angulo de 90º , diámetro 750mm de polietileno rotomoldeado coloridos; 1 conexión (Panel) medidas externa 940 x 1020mm con agujero central de 750mm en polietileno rotomoldeado colorido; 1 Sección de salida (puntero) con diámetro interno mínimo de 750mm paredes dobles de polietileno rotomoldeado coloridos.
1 Rampa de escalada dimensión mínima 1600mm x 690mm con 6 escalones en polietileno rotomoldeado con paredes doble coloridos; Portal o panel de seguridad en polietileno rotomoldeado colorido.
1 Tobogán doble con dimensiones mínimas de 2600mm largo x 900mm de ancho con cada sección de deslizamiento mínimo de 390mm y largo en polietileno rotomoldeado colorido; Barra transversal de seguridad en polietileno rotomoldeado colorido.
1 Tobogán ondulado con dimensiones mínimas de 2350mm x 540mm, sección de deslizamiento con 460mm con paredes dobles en polietileno rotomoldeado, colorido. Portal o panel de seguridad en polietileno rotomoldeado coloridos.
1 Tubo recto 1600mm con diámetro interno de 75cm en polietileno rotomoldeado colorido; 2 uniones (Panel) medidas externas 940mm x 1020mm con agujero central de 75cm en polietileno rotomoldeado coloridos.
1 Pasarela curvada (cóncava) con dimensiones mínimas 1950mm x 820mm con piso de madera plástica color madera; Guarda cuerpos (pasamanos convexo) estructura tubular de hierro galvanizado, con tubos horizontales diámetro de 1 pulgada y paredes de 1,95mm, barras verticales de diámetro 3/8 de pulgada, pintura electrostática coloridos.
1 Escalera con 5 escalones , mínimo medidas de 1650 mm de largo x 600mm de ancho en polietileno rotomoldeado paredes dobles coloridos; Pasamanos (Guarda cuerpo) en hierro tubular galvanizado y con pintura electrostática con diámetro de 25,40mm y espesor de 1,95mm;

2 Guarda cuerpo dimensión 870mm x 770mm en polietileno rotomoldeado con paredes dobles coloridos.
1 Kit juego de tatetí, con 9 cilindros en polietileno rotomoldeado coloridos con dibujos externos de X e O , con diámetros de mínimo de 165mm x 210mm de altura; Hasta superior y inferior en hierro galvanizado con pintura electrostática con dimensión de 820mm.

12m x 4.50 m

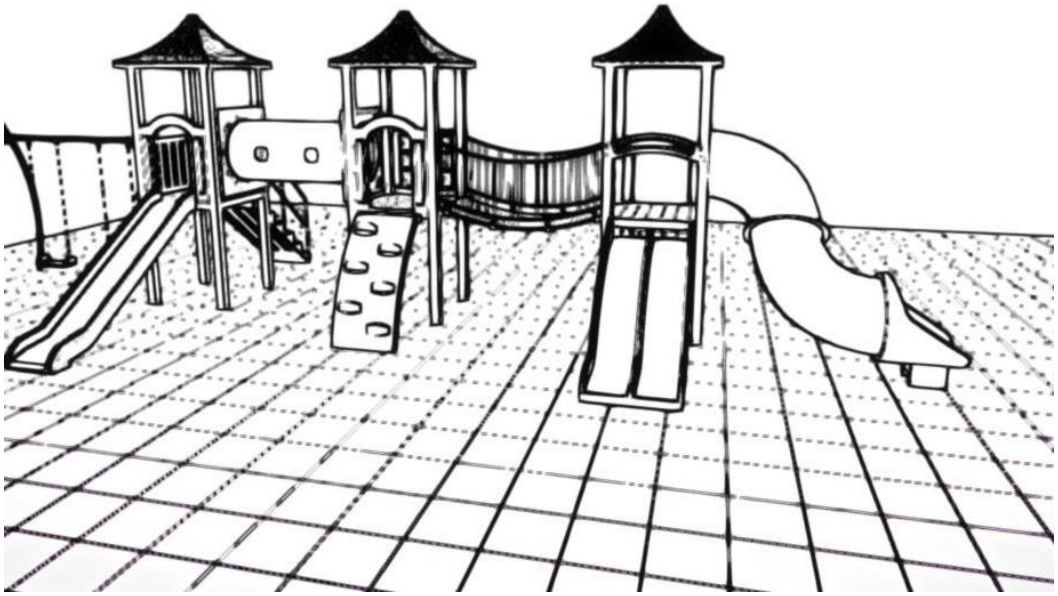

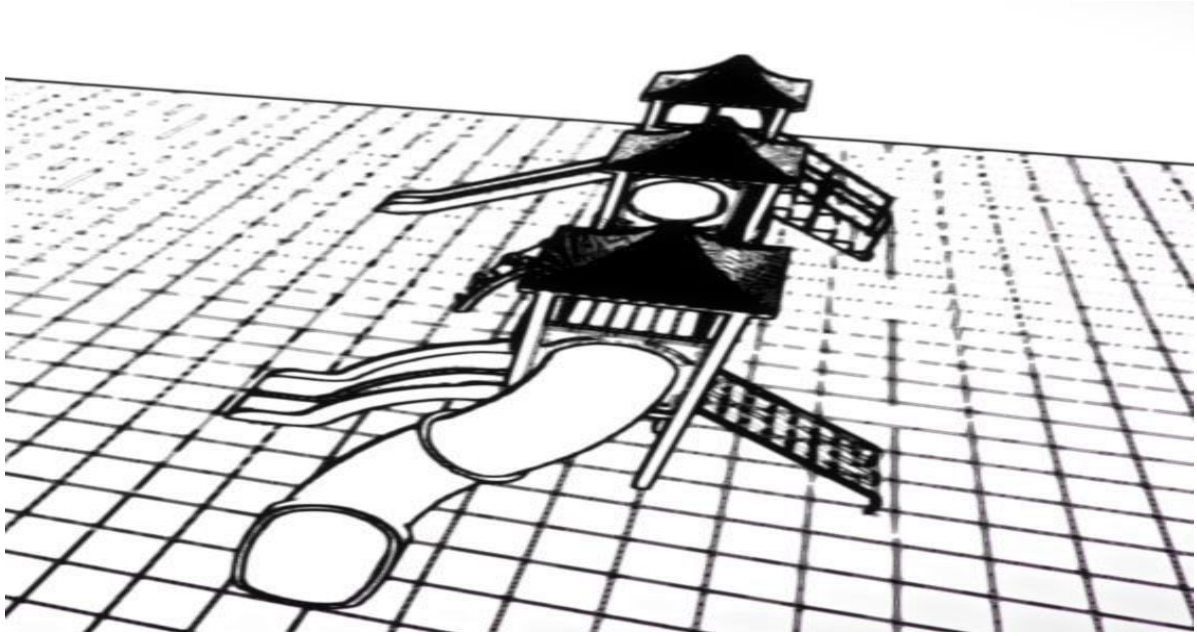

Parque infantil colorido de DOS torres con estructura principal (columnas) de Madera Plástica midiendo mínimo 11Cmx11Cm y paredes de 2cm Revestido con acabado de Polipropileno y Polietileno pigmentado color madera conteniendo:

DOS Plataformas, tipo MP, con 4 columnas en plástico reciclado midiendo 11cm x 11cm; 1 plataformas confeccionado con estructura en hierro galvanizado y piso en plástico reciclado, midiendo mínimo de 1.05m x 1.05m; altura de plataforma en relación al nivel del suelo 1.20m. Tejado Tipo chines (Cobertura formato de pirámide cuadrangular) dimensión mínima de 1.30m x 1.30m x 65cm en polietileno rotomoldeado paredes simples coloridos.

1 Tobogán ondulado con dimensiones mínimas de 2350mm x 540mm, sección de deslizamiento con 460mm con paredes dobles en polietileno rotomoldeado, colorido. Portal o panel de seguridad en polietileno rotomoldeado coloridos.

1 Tobogán en forma de caracol con 2 Curvas con Angulo de 90º , diámetro 750mm de polietileno rotomoldeado coloridos; 1 conexión (Panel) medidas externa 940 x 1020mm con agujero central de 750mm en polietileno rotomoldeado colorido; 1 Sección de salida (puntero) con diámetro interno mínimo de 750mm paredes dobles de polietileno rotomoldeado coloridos.

1 Pasarela con dimensiones mínimas 1950mm x 820mm con piso de madera plástica color madera; Guarda cuerpos (pasamanos convexo) estructura tubular de hierro galvanizado, con tubos horizontales diámetro de 1 pulgada y paredes de 1,95mm, barras verticales de diámetro 3/8 de pulgada, pintura electrostática coloridos.

1 Escalera con 5 escalones , mínimo medidas de 1650 mm de largo x 600mm de ancho en polietileno rotomoldeado paredes dobles coloridos; Pasamanos (Guarda cuerpo) en hierro tubular galvanizado y con pintura electrostática con diámetro de 25,40mm y espesor de 1,95mm.

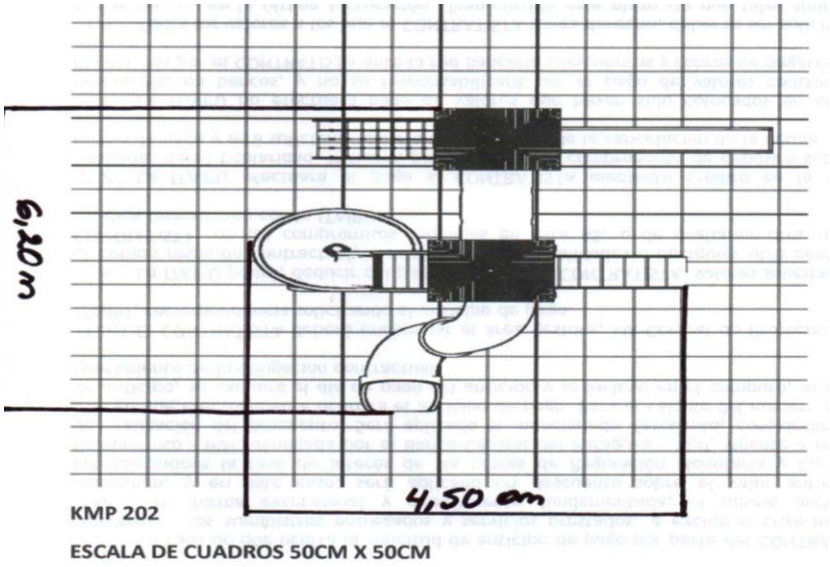

COSTADO 2.50m Largo **DETRÁS 2 m de Ancho**

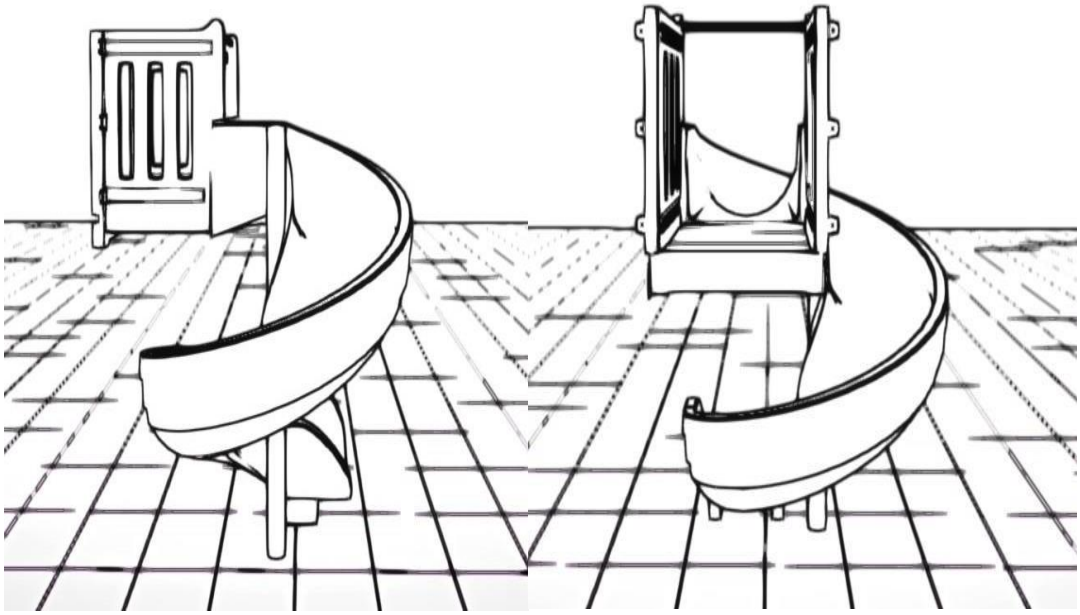

Vista superior.. ESCALA DE CADA CUADRO 50cm x 50cm

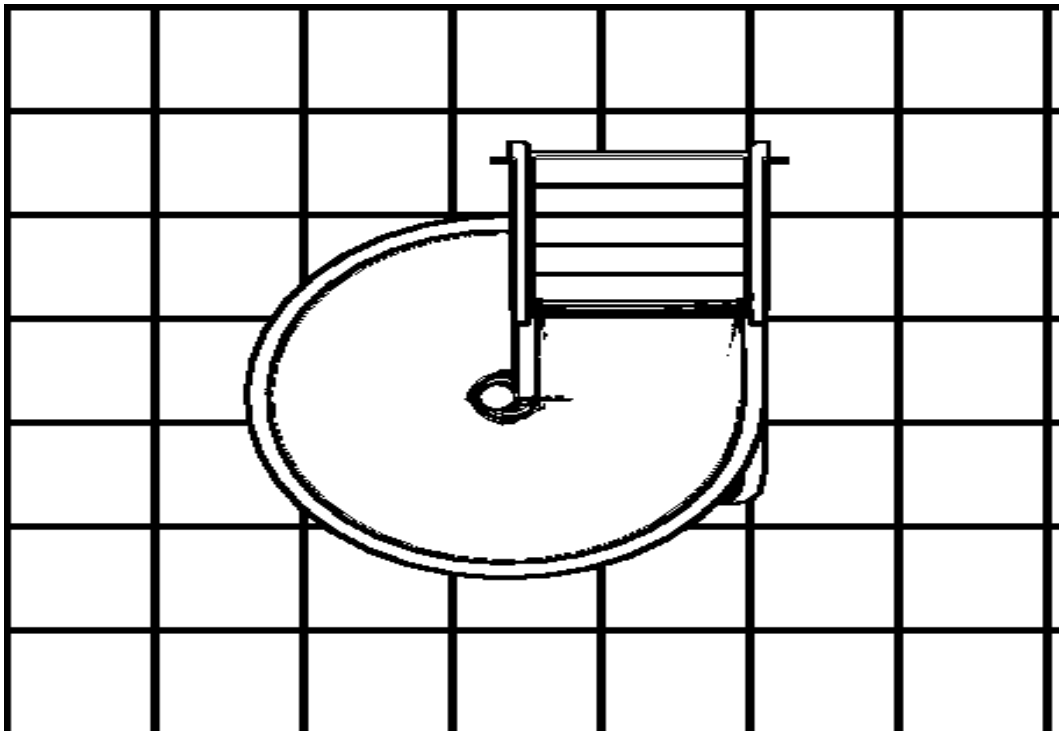

PLATAFORMA CON 3 TOBOGANES Y PELOTERO:

Plataforma de ladrillos encadenados con base de piedras a una profundidad de 0,40 metros bajo el nivel del suelo y una altura de 1.50 metros de altura total con una superficie de 25 metros cuadrados con protección trasera y lateral por medio de barandas de maderas masizas de [una pulgada de espesor , 4 pulgadas de ancho y 0.80 metros de altura) con protección de aceire de linasa y acabado barnizado .

* De la parte FRONTAL se sujetan TRES toboganes elaborados en fibra de vidrio con acabado multicolor en TRES capas de esmalte sintico , cuyas medidas son de 2.40 metros de largo 0 50 de ancho y 0.10 metros de paredes laterales .

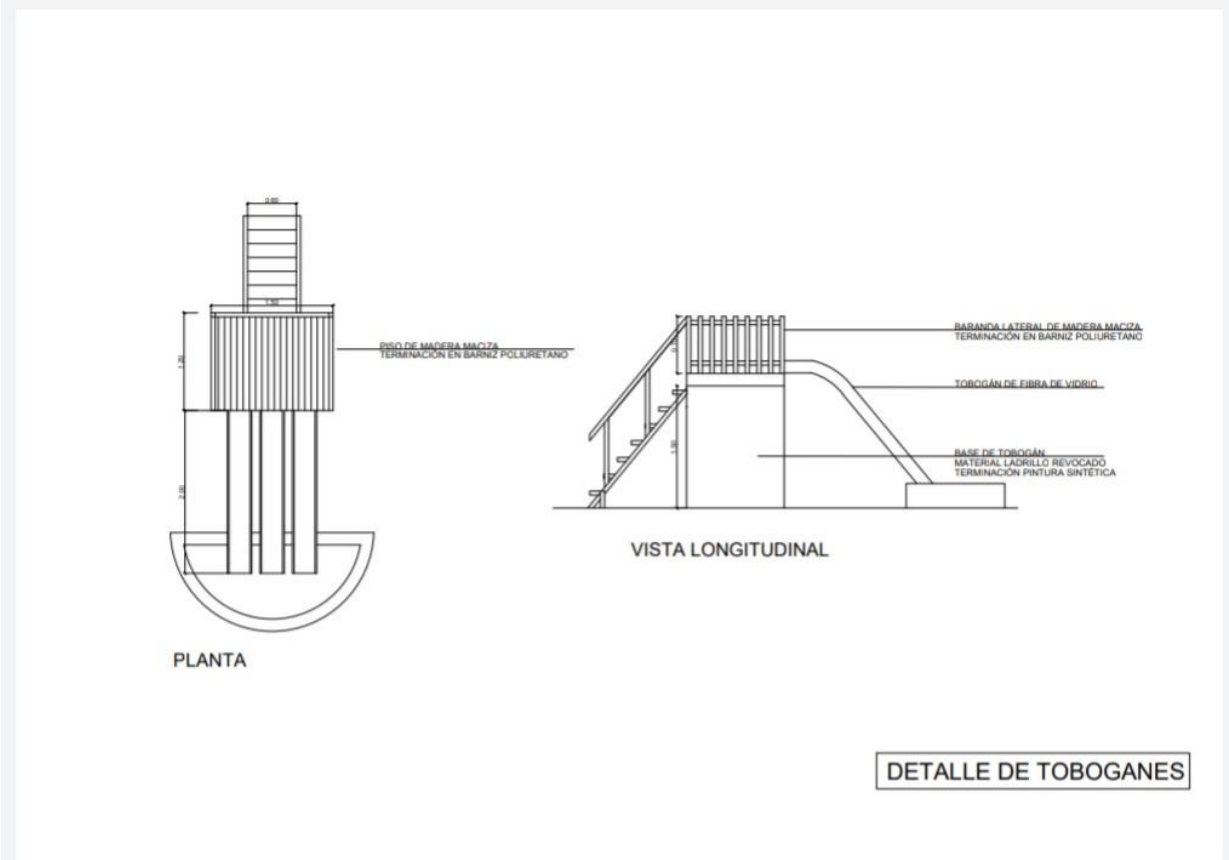

HAMACAS INCLUSIVAS:
Con estructura metálica (arco estructural elaborado en caño cilíndrico rígido de 3 pulgadas , altura total de "2,50 metros de los cuales 0,70 metros quedan fijadas bajo suelo en concreto puzolanico de hormigón ; protección antioxidos y terminación con esmalte sintico bicolor) que sostiene dos cajuelas con ramblas de acceso para sillas de ruedas.

BANCOS :
Elaborado con Estructura metálica en caños cilíndricos de 2 pulgadas y sentaderas de perfil de hierro (1.50 metros de largo , 0.50 metros de ancho y 1.20 metros de altura final en el respaldo ; cuya base de estructura se fija en concreto puzolanico de hormigón y piedras trituradas a sus extensiones ancladas de metal a una profundidad de 0.50 metros . Terminación con protección antioxidos y acabado con triple capa de esmalte sintico multicolor.

CARRUSEL:
Carrusel octagonal con parante principal, caño de 3´. Asientos de madera cpn terminación en pintura esmalte sintetico multicolor. Base de función mediante Zapata de hormigón.

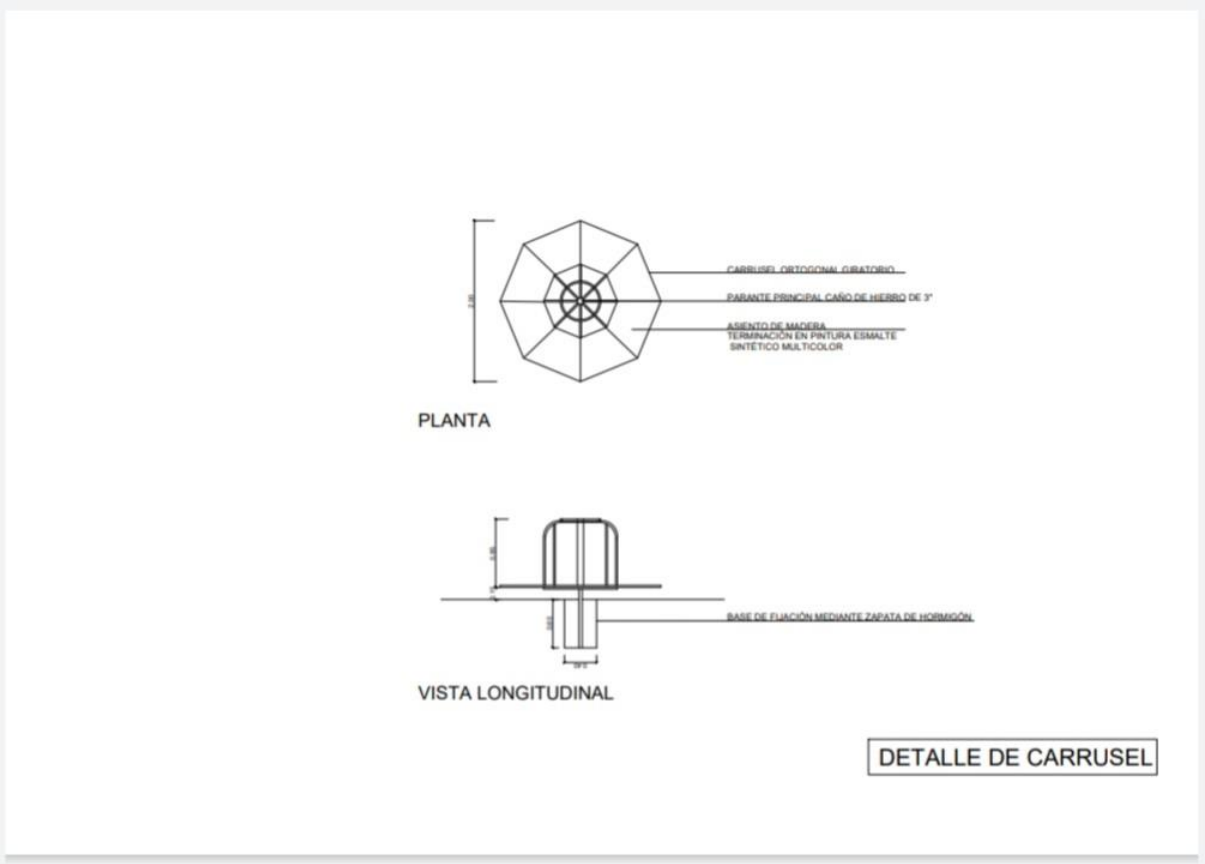

BANCOS INCLUSIVOS:
Estructura base de metal con planchuelas de hierro de 2 pulgadas , con sentaderas y respaldos lumbares laterales de maderas masizas de una pulgada de espesor y 3 pulgadas de ancho , acabado con protección de aceite de linasa y posterior barniz sintético esmaltado , con habitáculo para silla de ruedas en el centro de la estructura.