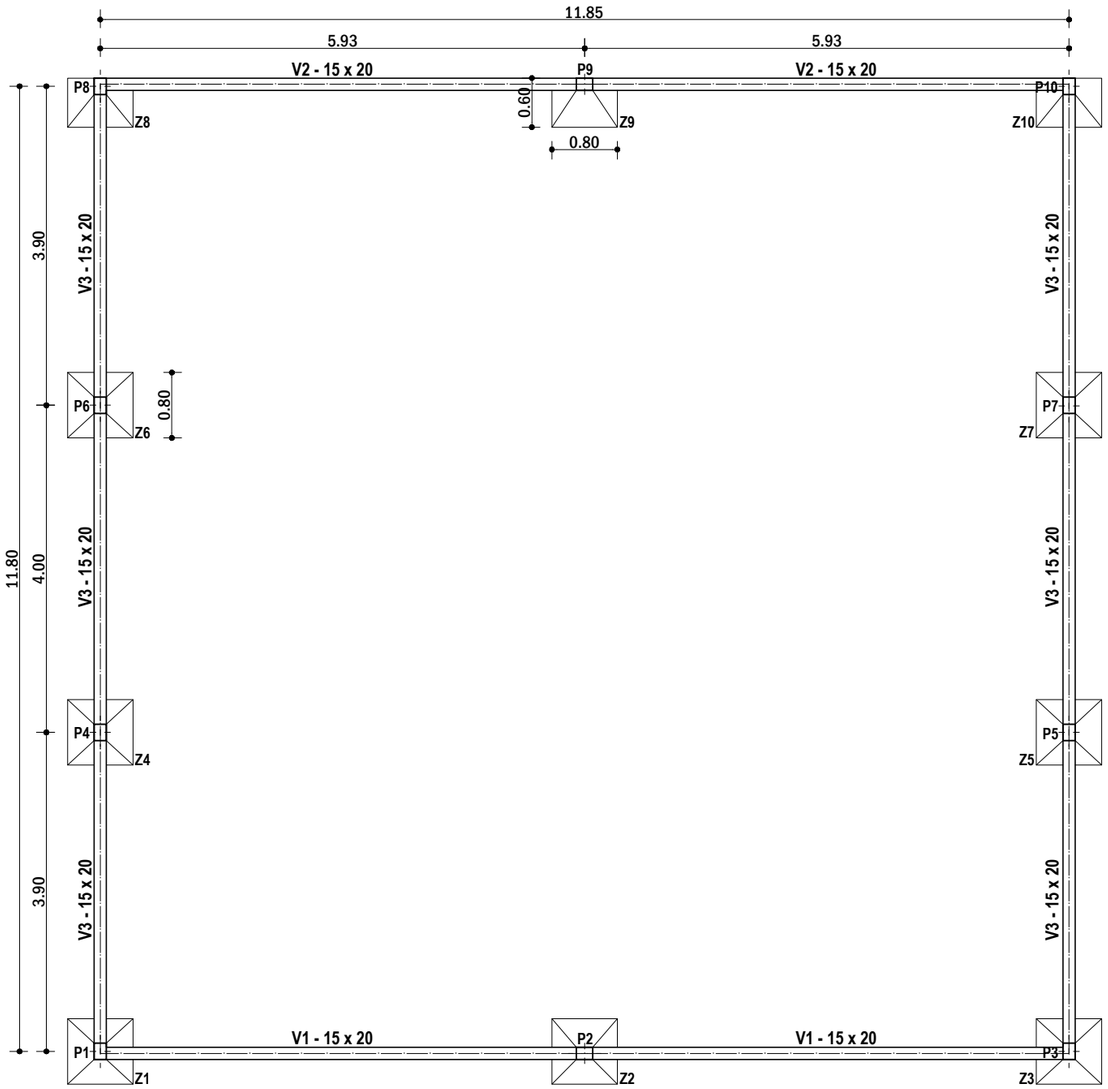

PLANTA DE FUNDACIÓN

ESC_____1:75

Z A P A T A S (Z 1 a Z 7)

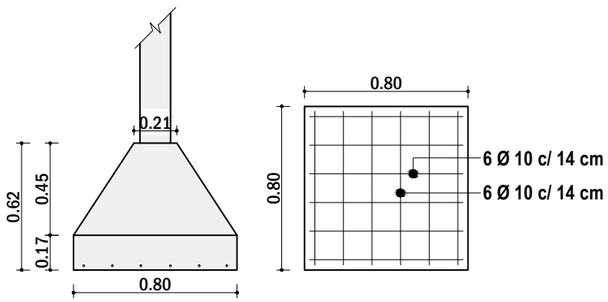

Z A P A T A S (Z 8 a Z 1 0)

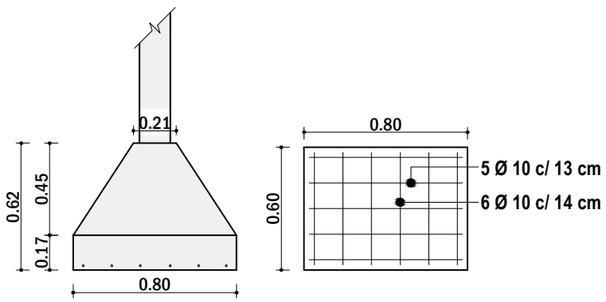

DETALLE DE ZAPATAS

S I N E S C A L A

Municipalidad de Cambyretá

MUNICIPALIDAD DE CAMBYRETA
ITAPÚA – PARAGUAY

Obra: Ante Proyecto Salón de Usos Múltiples (S.U.M)

BARRIO JARDÍN DEL SUR

UBICACIÓN: CALLE SAGRADO CORAZÓN DE JESÚS

LÁMINA N°

07

Arq. Berta R. Martínez B.
Directora del Departamento de Obras

Francisco J. Pereira Rieve
Intendente Municipal