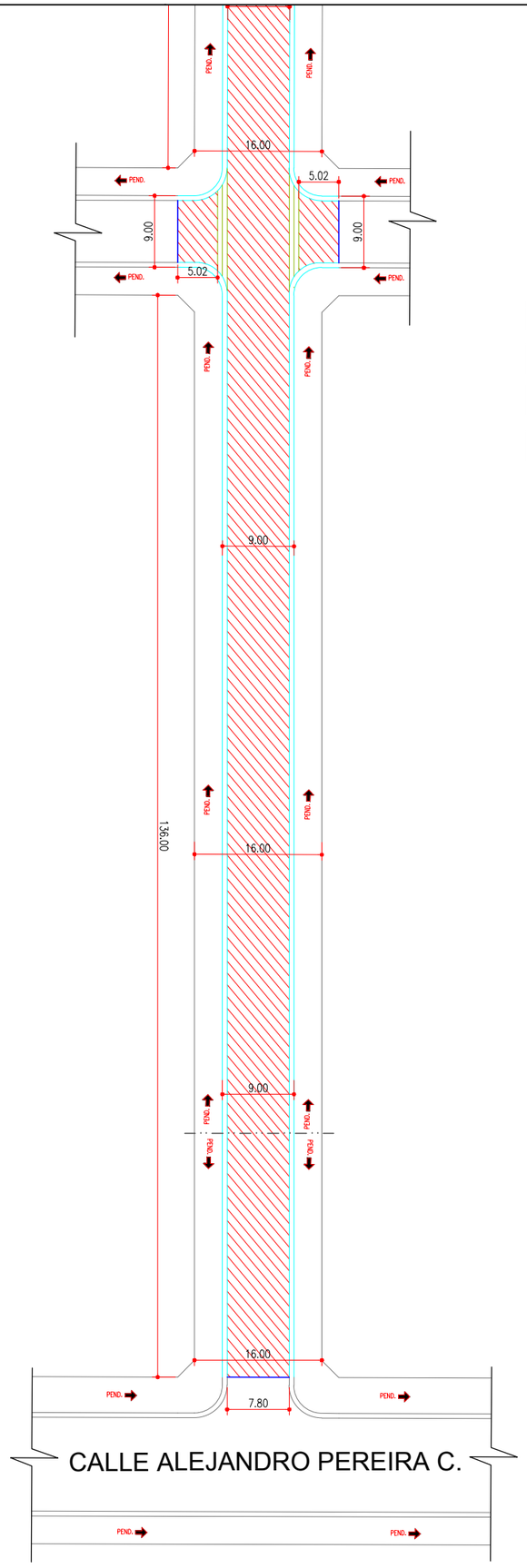

REFERENCIAS

- EMPEDRADO A CONSTRUIR
- CORDÓN ESCONDIDO DE HORMIGON
- BADEN DE HORMIGON ARMADO
- CORDON CUNETA DE HORMIGÓN

PLANTA A. TRAMO 1
Esc.:_____1:700

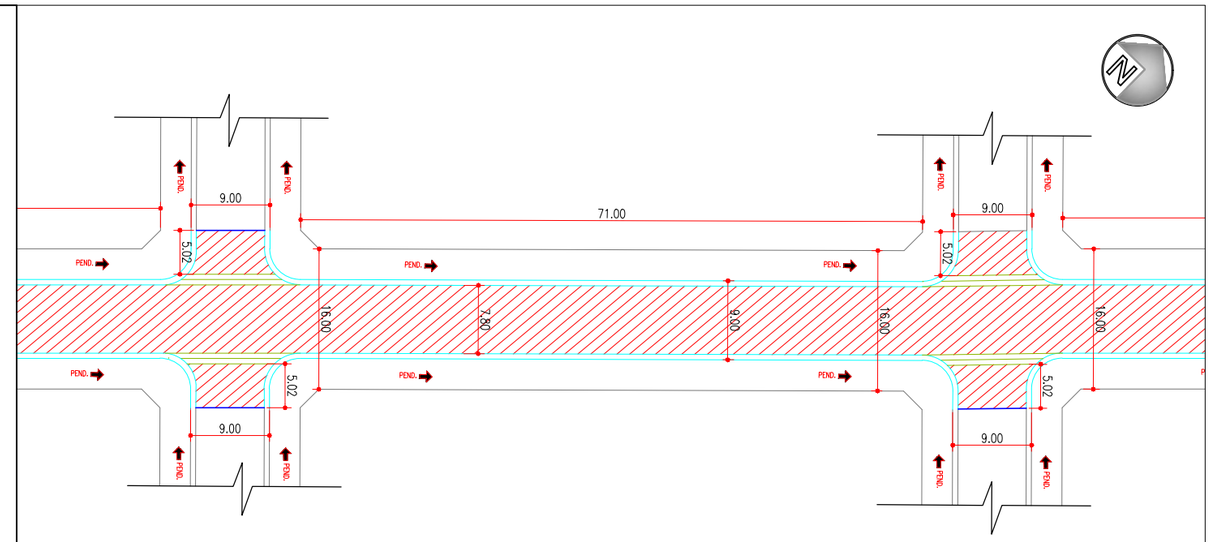

PLANTA A. TRAMO 2
Esc.:_____1:700

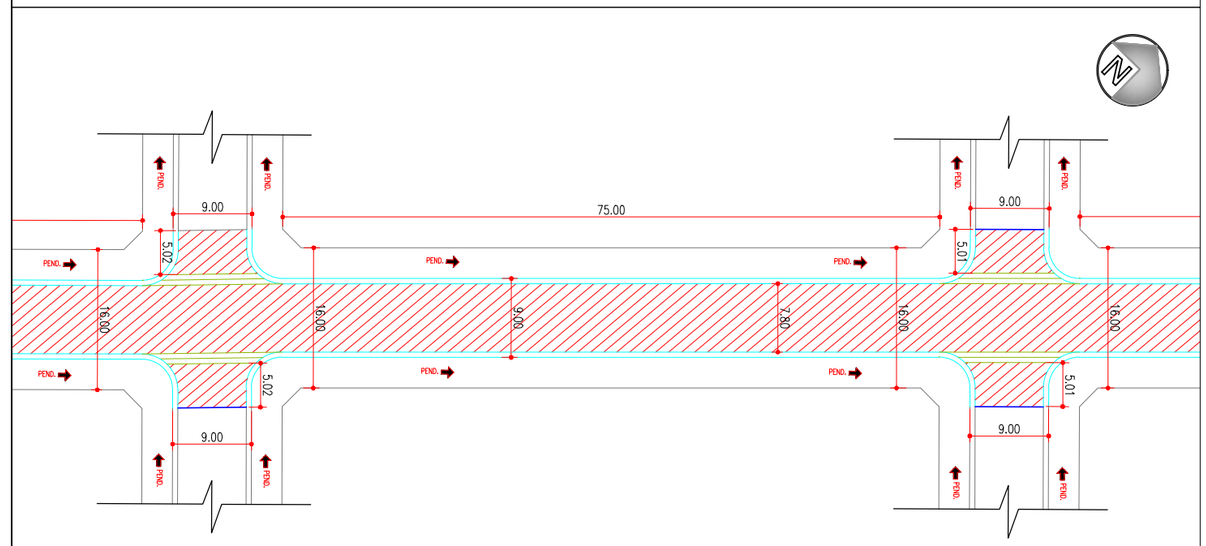

PLANTA A. TRAMO 3
Esc.:_____1:700

MUNICIPALIDAD DE CAMBYRETA
ITAPÚA –PARAGUAY

Municipalidad de Cambyretá

OBRA: PAVIMENTO TIPO EMPEDRADO CON CORDÓN CUNETA EN EL TRAMO DE UNIÓN ENTRE LAS CALLES ALEJANDRO PEREIRA Y COMPLEJO HABITACIONAL SAN ROQUE GONZÁLEZ

BARRIO: SAN ANTONIO

UBICACIÓN: UNION ENTRE LAS CALLES ALEJANDRO PEREIRA Y C. H. SAN ROQUE GONZÁLEZ

LÁMINA N°

03

JUNIO 2.019

Arq. Luis Roa B.
Director de Obras

Francisco J. Pereira Rieve
Intendente Municipal