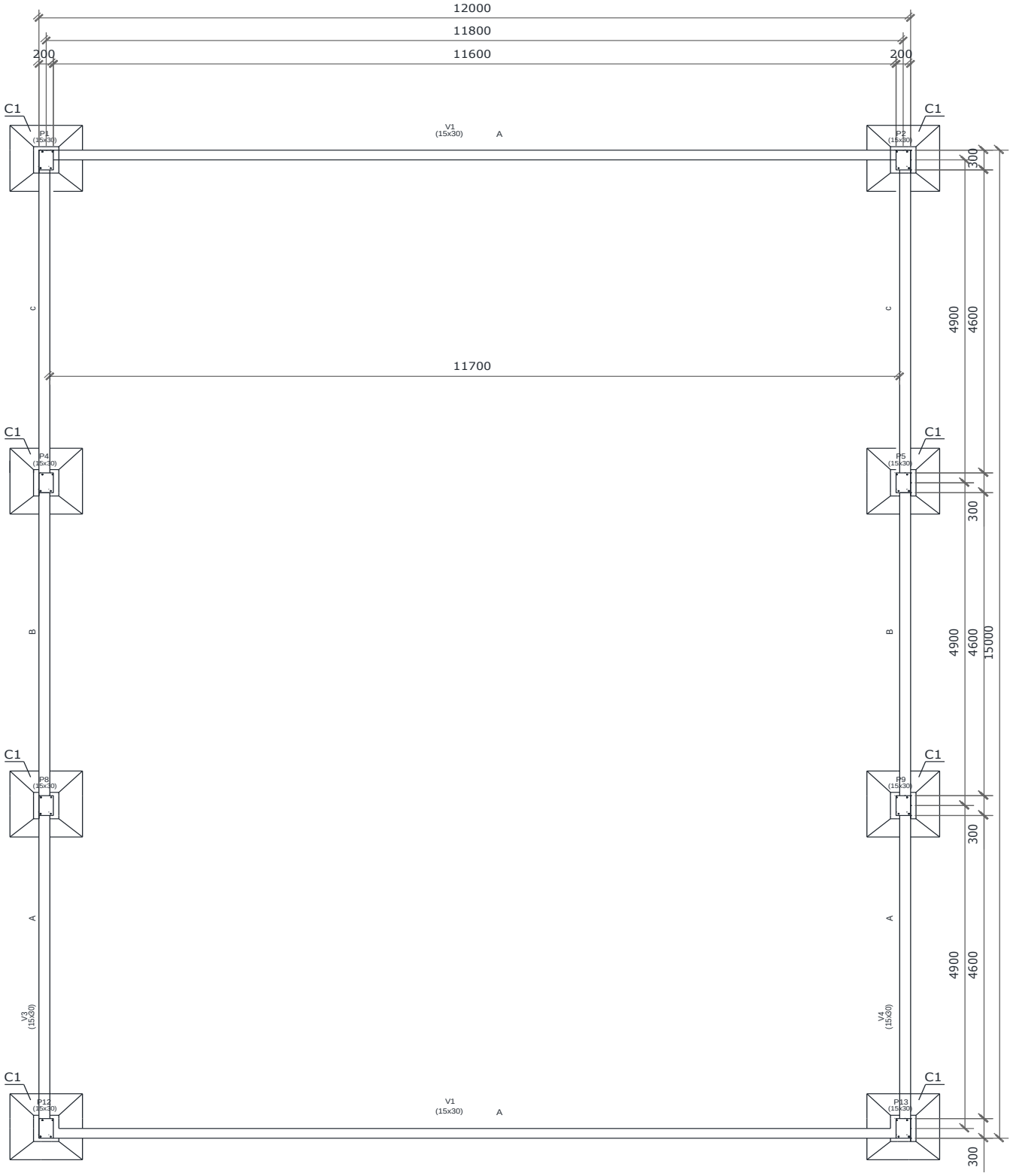

PLANTA FUNDACION

MUNICIPALIDAD DE SAN RAFAEL DEL PARANA 01

PROYECTO: CONSTRUCCION DE TINGLADO ABIERTO
INSTITUCION: CLUB DEPORTIVO SAN CAYETANO
DIRECCION: SAN RAFAEL DEL PARANA – KM 12

Detalle cimentacion C1

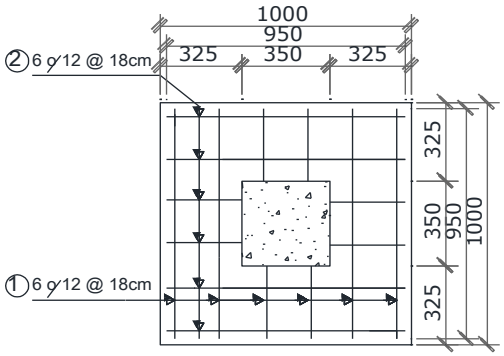

Planta
Esc. 1:25

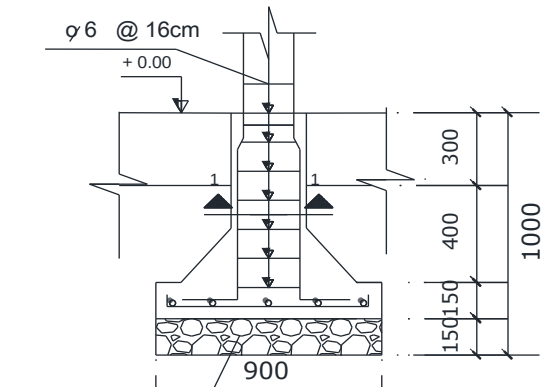

Corte
esc. 1:20

Corte 1-1

Tronco de columna/ columna

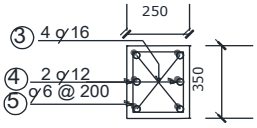

esc. 1:20

Esquema de estribo

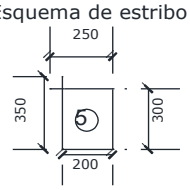

esc. 1:20

PROYECTO: CONSTRUCCION DE TINGLADO ABIERTO
INSTITUCION: CLUB DEPORTIVO SAN CAYETANO
DIRECCION: SAN RAFAEL DEL PARANA – KM 12

Detalle vigas de cimento

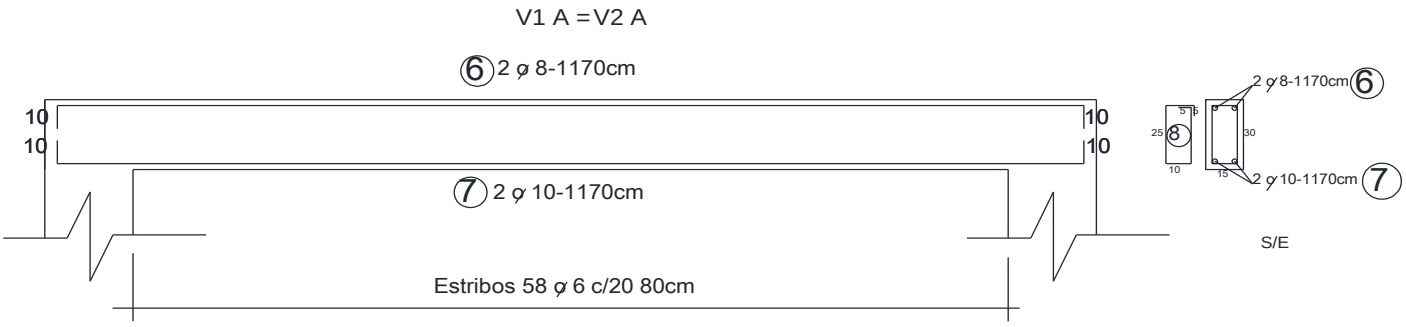

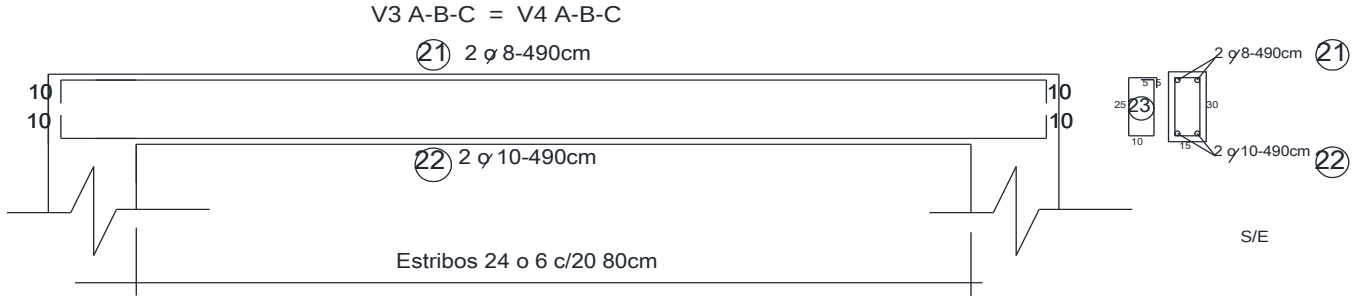

PROYECTO: CONSTRUCCION DE TINGLADO ABIERTO
INSTITUCION: CLUB DEPORTIVO SAN CAYETANO
DIRECCION: SAN RAFAEL DEL PARANA – KM 12

CUADRO DE ACERO DE CIMIENTOS						
Marca	esquema	ø	longitud	Cant.	Longitud total	Cant. de barras
1	95 S/E	12	1,05m	48	50.4m	4.2
2	95 S/E	12	1,05m	48	50.4m	4.2
3	230 30 S/E	16	2,60m	32	83.2m	6.9
4	220 30 S/E	12	2,60m	32	83.2m	6.9
5	250 350 350 250 S/E	6	1,10m	56	61.6m	5.13
6	1170 S/E	8	11.90m	4	47.6m	3.96
7	1170 S/E	10	11.90m	4	47.6m	3.96
8	25 0 S/E	6	0,80m	116	92.8m	7.73
24	490 S/E	8	5.10m	12	61.2m	5.1
25	490 S/E	10	5.10m	12	61.2m	5.1
20	25 0 S/E	6	0,80m	144	115.2m	9.6

RESUMEN DE ACERO DE CIMIENTOS	
ø	Cantidad de barras
6	22.46
8	9.06
10	9.06
12	15.3
16	6.9

Volumen de hormigón zapatas:4.1m3

Volumen de hormigón viga cadena :2.43m3

VOLUMEN DE HORMIGÓN TOTAL CIMIENTOS:6.53m3

MADERA DE ENCOFRADO: 1350''

PROYECTO: CONSTRUCCION DE TINGLADO ABIERTO
INSTITUCION: CLUB DEPORTIVO SAN CAYETANO
DIRECCION: SAN RAFAEL DEL PARANA – KM 12

PILARES

P1=P2=P4=P5=P8=P9=P12=P13

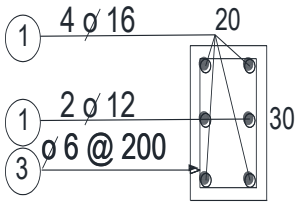

S/E

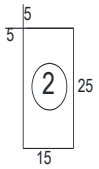

Esquema de estribo

S/E

CUADRO DE ACERO DE PILARES NIVEL +0.00						
Marca	esquema	ø	longitud	Cant.	Longitud total	Cant. de barras
1	4.50 S/E	16	4.50m	32	144m	12
2	4.50 S/E	12	4.50m	16	72m	6
3	S/E	6	0.90m	180	81m	6.75

Volumen de hormigón pilares: 2.16m3

MADERA DE ENCOFRADO: 1440''

PROYECTO: CONSTRUCCION DE TINGLADO ABIERTO
INSTITUCION: CLUB DEPORTIVO SAN CAYETANO
DIRECCION: SAN RAFAEL DEL PARANA – KM 12

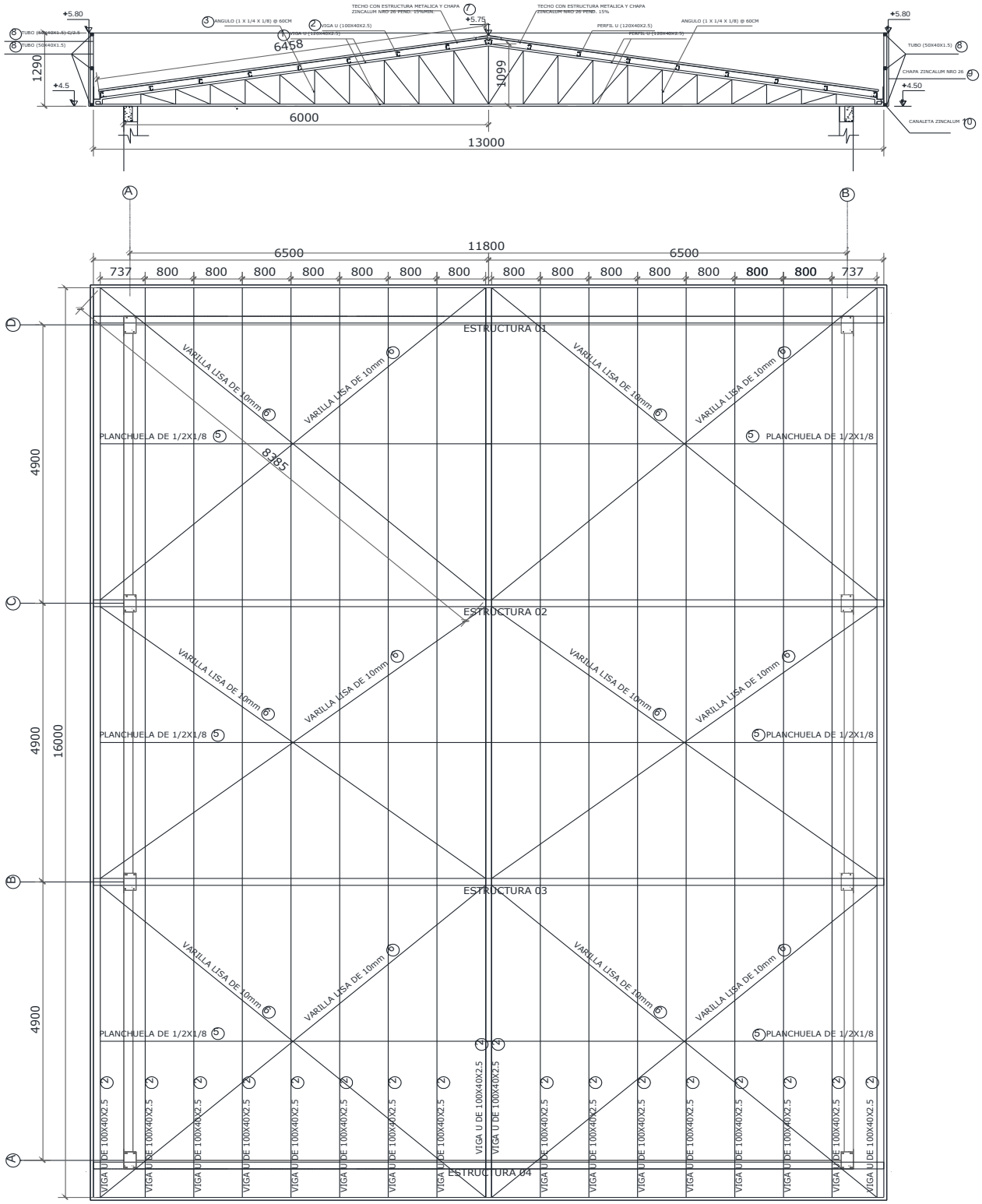

PLANTA DE ESTRUCTURA METALICA N.T. +4.50

PROYECTO: CONSTRUCCION DE TINGLADO ABIERTO
INSTITUCION: CLUB DEPORTIVO SAN CAYETANO
DIRECCION: SAN RAFAEL DEL PARANA – KM 12

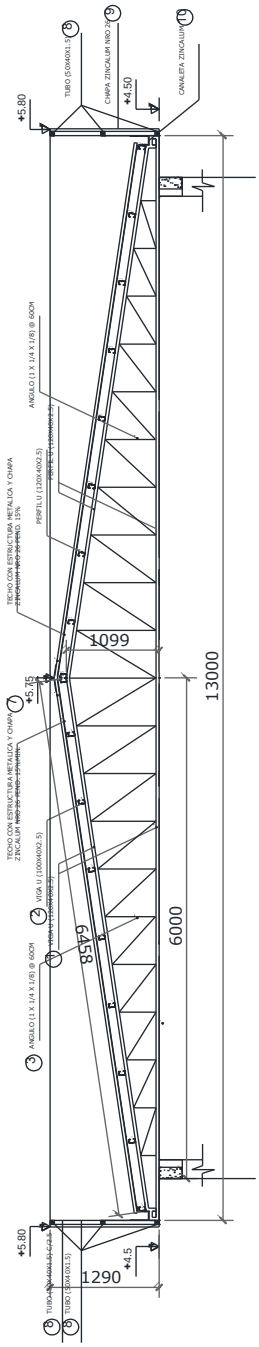

PROYECTO: CONSTRUCCION DE TINGLADO ABIERTO
INSTITUCION: CLUB DEPORTIVO SAN CAYETANO
DIRECCION: SAN RAFAEL DEL PARANA – KM 12

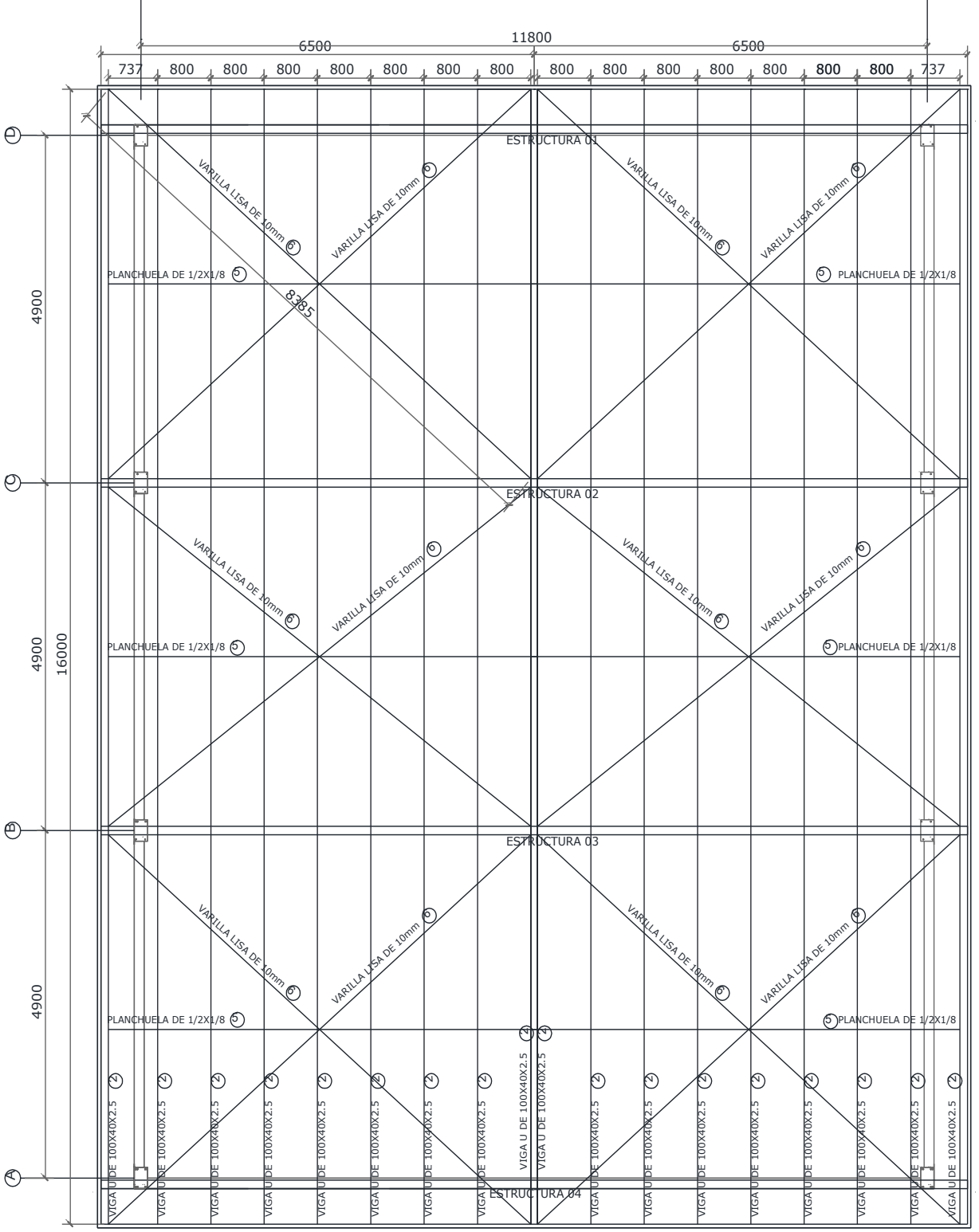

PLANTA DE ESTRUCTURA METALICA N.T. +4.50

PROYECTO: CONSTRUCCION DE TINGLADO ABIERTO
INSTITUCION: CLUB DEPORTIVO SAN CAYETANO
DIRECCION: SAN RAFAEL DEL PARANA – KM 12

CUADRO DE ACERO DE TECHO					
Marca	DESCRIPCION	longitud	Cant.	Longitud total	Cant. de barras
1	VIGA U (120X40X2.5)	26.5	4	106m	17.6
2	VIGA U (100X40X2.5)	16m	18	288m	48
3	ANGULO (1X1/4X1/8)	VAR	----	192m	32
5	PLANCHUELA DE (1/2X1/8)	13.8	3	38.4m	19.2
6	VARILLA LISA 10MM	8.38m	12	100.56m	8.38
7	CHAPA ZINCALUM NRO 26				210M2
8	TUBO (50X40X1.5)			196m	32.6
9	CHAPA ZINCALUM NRO 26				33.2M2
10	CANALETA ZINCALUM				32ML
11	BAJADA DE CANALETA				27ML

PROYECTO: CONSTRUCCION DE TINGLADO ABIERTO
INSTITUCION: CLUB DEPORTIVO SAN CAYETANO
DIRECCION: SAN RAFAEL DEL PARANA – KM 12

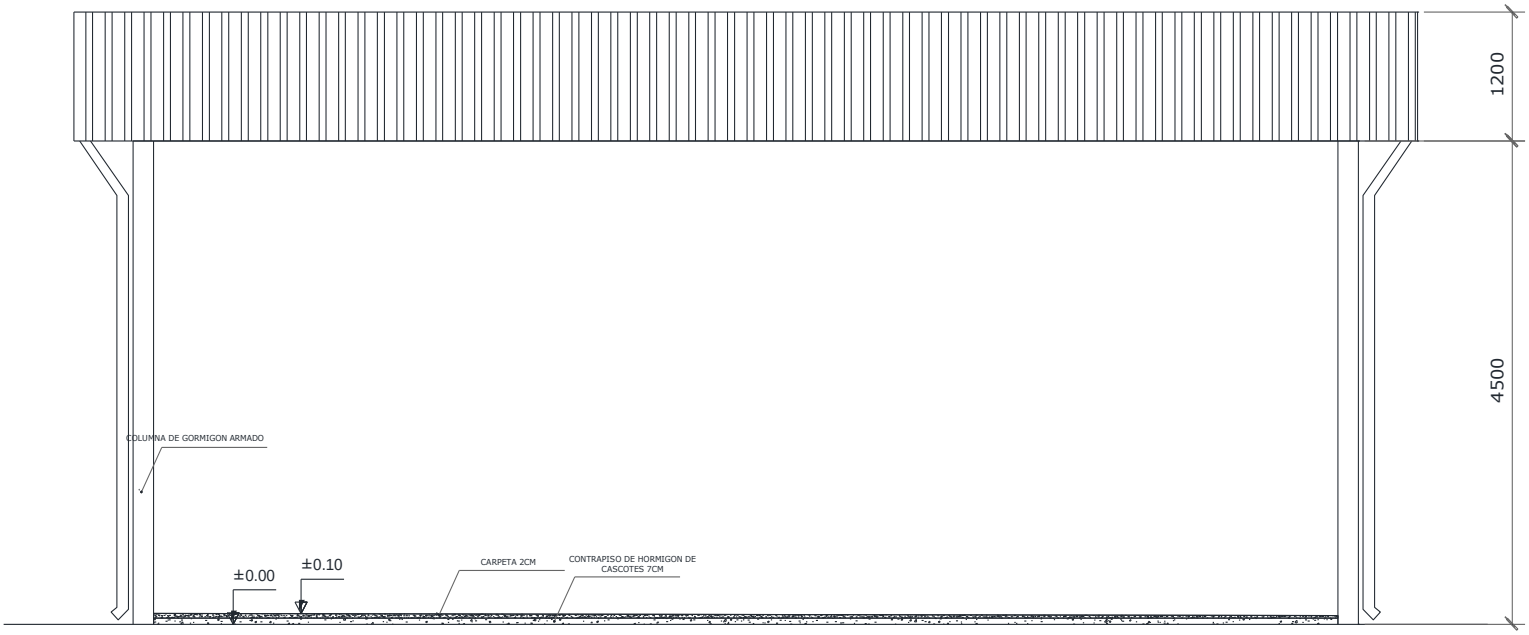

ELEVACION FRONTAL

Esc. 1:50

PROYECTO: CONSTRUCCION DE TINGLADO ABIERTO
INSTITUCION: CLUB DEPORTIVO SAN CAYETANO
DIRECCION: SAN RAFAEL DEL PARANA – KM 12

TINGLADO 12.00 X 15.00 CON TECHO DE CHAPA ZINCALUM