PLANOS Y COMPUTO METRICO

COMPUTO METRICO

Item	Descripción del Rubro	Computo		Precios	
F	MAMPOSTERIAS	Un.	Cant.	Unitario	Total
F.5	Mampostería de elevación de 0,30m con ladrillo común, a revocar ambas caras	m2	32,40		0
G	TECHO CON ESTRUCTURA DE MADERA				
G.1	Techo de tejas francesa sobre machiembre y estructura de madera (tirantes de Ybyrapyta de 2"x6")	m2	92,00		0
G.2	Provisión y colocación de Cabriadas de madera	un	2,00		0
H	REVOQUES				
H.1	Revoque interior a dos capas	m2	165,00		0
H.2	Revoque exterior a una capa con hidrófugo	m2	138,00		0
I	CONTRAPISO				
I.1	Contrapiso de cascotes, esp: 10cm.	m2	114,60		0
I	PISO				
I.1	Piso de layota nacional de 0,30x0,30m	m2	114,60		0
N	CARPINTERIA METALICA				
N.1	P1_ Puerta de perfiles metálicos de 1,60x2,50m de una hoja de abrir, con marco metálico, cerradura con manija de calidad reconocida	un	1,00		0
N.2	V1_ Ventana metálica con perfiles metálicos de 0,60x1,90m	un	12,00		0
O	VIDRIOS Y ESPEJOS				
O.1	Vidrio inglés de 4mm en colores, en ventanas tipo balancín	m2	17,80		0
T	INSTALACION ELECTRICA				
T.1	Puesto de Medición de la Línea al Tablero				
T.1.1	Caño galvanizado de 2,5"	un	1,00		0
T.1.2	Tapa de ANDE trifásico	ml	1,00		0
T.1.3	Fondo de madera para medidor	un	1,00		0
T.1.4	Aisladores de retención	rollos	4,00		0
T.1.5	Caja de 3 agujeros c/ llaves TM	rollos	1,00		0
T.1.6	Jabalina de cobre de 1,5mts	rollos	1,00		0
T.1.7	Cableado subterraneo c/ caño de 2" electroducto	mt	15,00		0
T.1.8	Cable de 4mm2	rollos	2,00		0
T.1.9	Pilar de mampostería de ladrillo común de 0,45x0,45x1,70m.	gl	1,00		0
T.2	Instalación Eléctrica en Capilla				

T.2.1	Tablero principal, acrílica de embutir de 12 agujeros con tapa visor	un	1,00		0
T.2.14	Cañería embutida de señal de audio	un	1,00		0
T.2.18	Caño Corrugado de 3/4"	rollos	2,00		0
T.2.19	Caño electroducto de 3/4"	rollos	1,00		0
T.2.20	Caño electroducto de 1/2"	rollos	1,00		0
T.2.21	Mano de obra cañería eléctrica	un	1,00		0

PLANOS

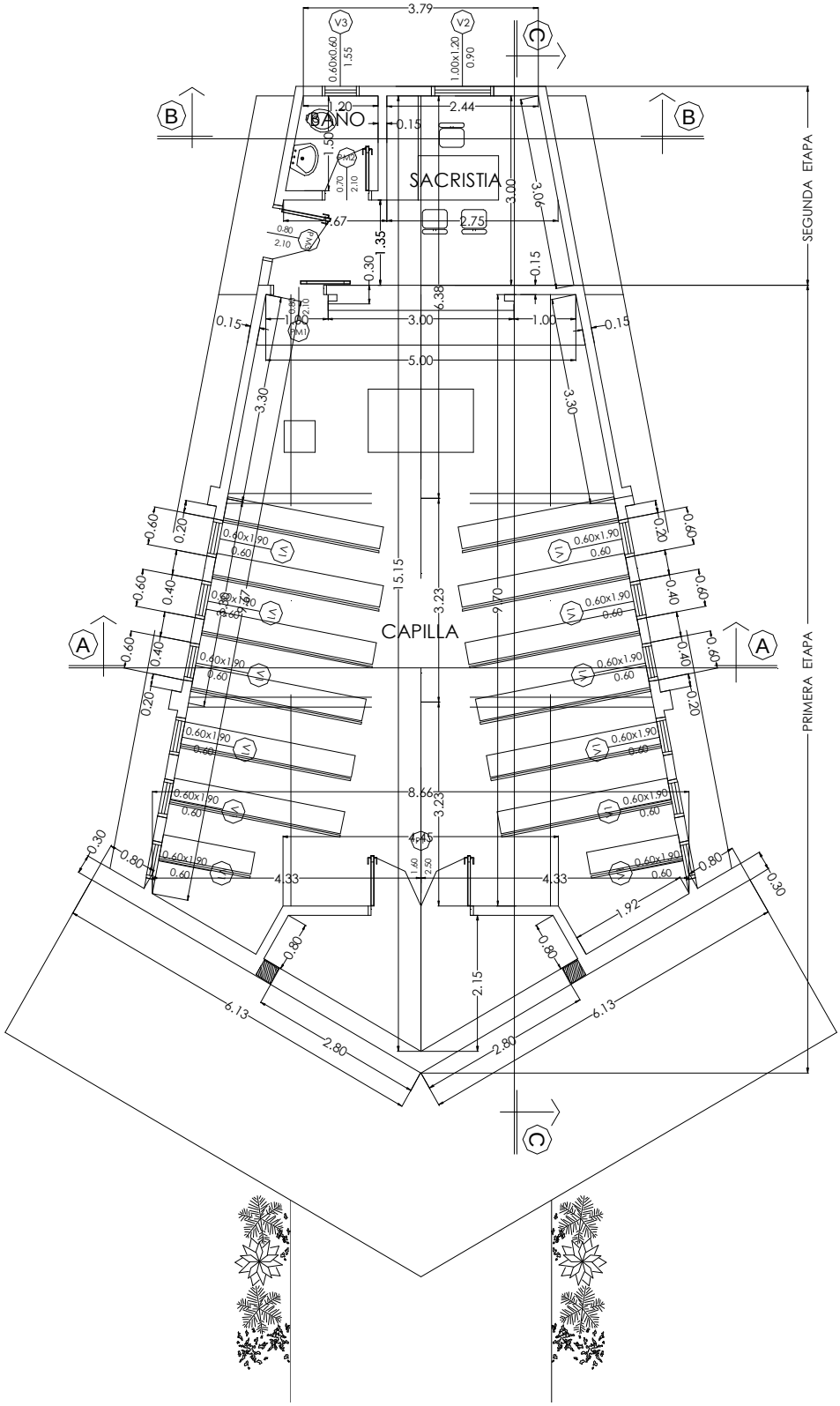
BAÑO
SACRISTIA
CAPILLA
SEGUNDA ETAPA
PRIMERA ETAPA
3.79
2.44
3.00
3.06
2.75
5.00
6.38
15.15
3.23
8.66
4.33
6.13
2.80
2.15
1.92
0.60x1.90
0.60

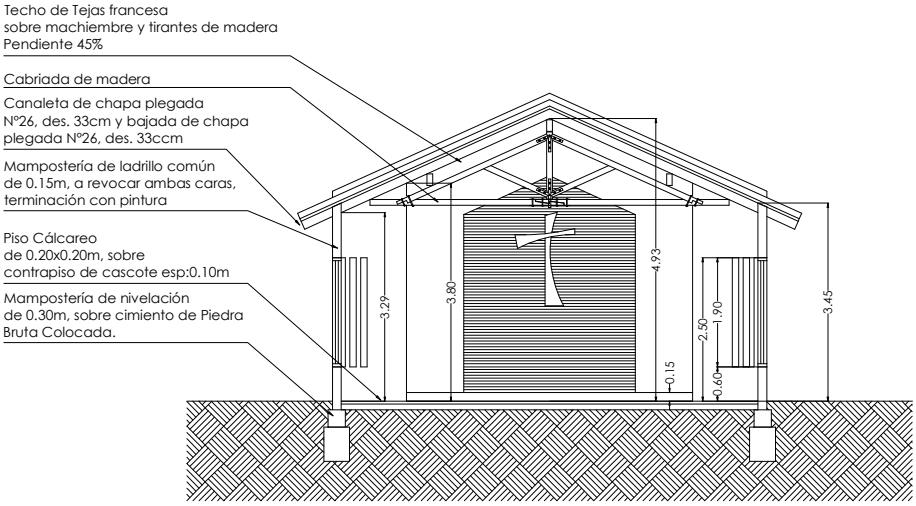
Techo de Tejas francesa
sobre machiembre y tirantes de madera
Pendiente 45%
Cabriada de madera
Canaleta de chapa plegada
N°26, des. 33cm y bajada de chapa
plegada N°26, des. 33ccm
Mampostería de ladrillo común
de 0.15m, a revocar ambas caras,
terminación con pintura
Piso Cálcareo
de 0.20x0.20m, sobre
contrapiso de cascote esp:0.10m
Mampostería de nivelación
de 0.30m, sobre cimiento de Piedra
Bruta Colocada.
3.29
3.80
4.93
0.15
2.50
1.90
0.60
3.45