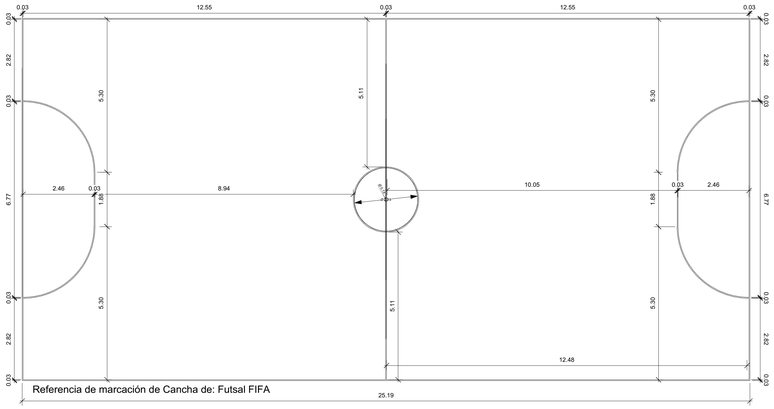

Referencia de marcación de Cancha de: Futsal FIFA

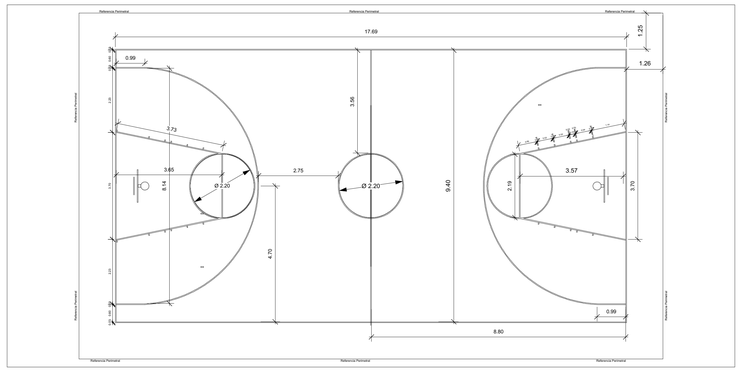

Referencia de marcación de Cancha de: Basketball

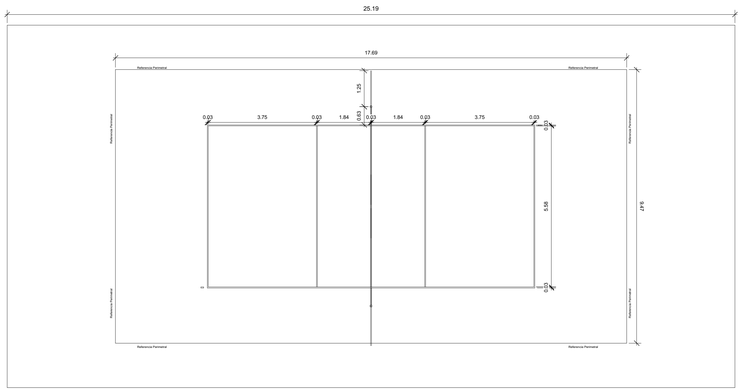

Referencia de marcación de Cancha de: Volleyball

Detalle de Postes de Volleyball

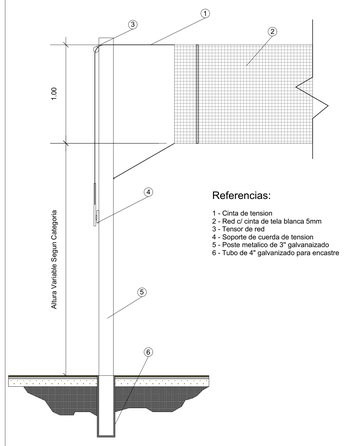

Referencias:

1 - Cinta de tension
2 - Red c/ cinta de tela blanca 5mm
3 - Tensor de red
4 - Soporte de cuerda de tension
5 - Poste metalico de 3" galvanaizado
6 - Tubo de 4" galvanizado para encastre

Detalle de Arcos

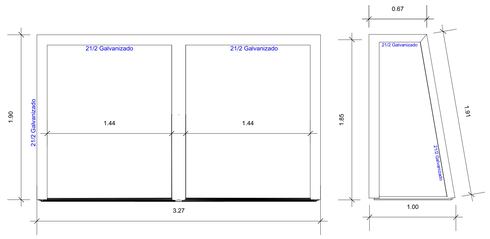

Detalle de Aros de Basketball

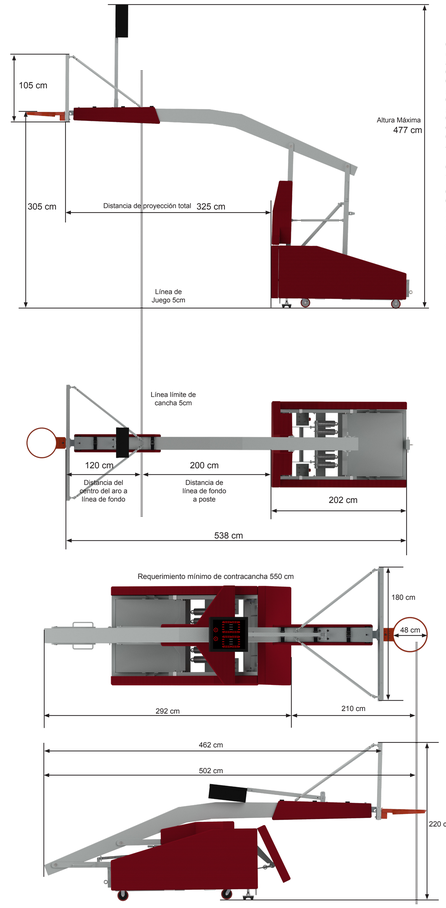

01. Carro Base (Incluye sistema de resortes de posicionamiento rápido y anclaje de seguridad)
02. Mástil frontal con placa de sujeción.
03. Mástil posterior con agarraderas y placas de sujeción.
04. Brazo estructural con base ajustable para sujeción de tablero.
05. Tablero de cristal templado en marco de aluminio en medidas profesionales.
06. Tirante Ajustable con tornillos de anclaje para tablero

07. Aro abatible No. 2 con tornillos de sujeción.

08. Marcador electrónico con asta para colocación.
09. Contrapesos para carro base de 600kg.
10. Cubierta Metálica para carro base.
11. Protección frontal para absorción de impactos.
12. Protección mástil frontal para absorción de impactos
13. Protección lateral izquierdo para absorción de impactos.
14. Protección lateral derecho para absorción de impactos.
15. Protección para brazo base para absorción de impactos.

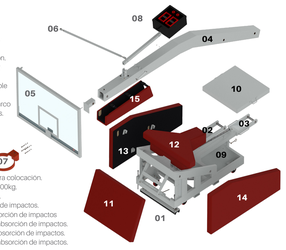

Gobernación de Itapúa

Plano Detalle Constructivo

Obra: Construcción de Polideportivo	
Ubicación: Plaza Azteca	**Distrito:** Coronel Bogado
Proyectista: DINN S.A	**Tamaño de impr.:** *A0*
Escala: *1:50*	**Lámina:** *P.D.01.2*

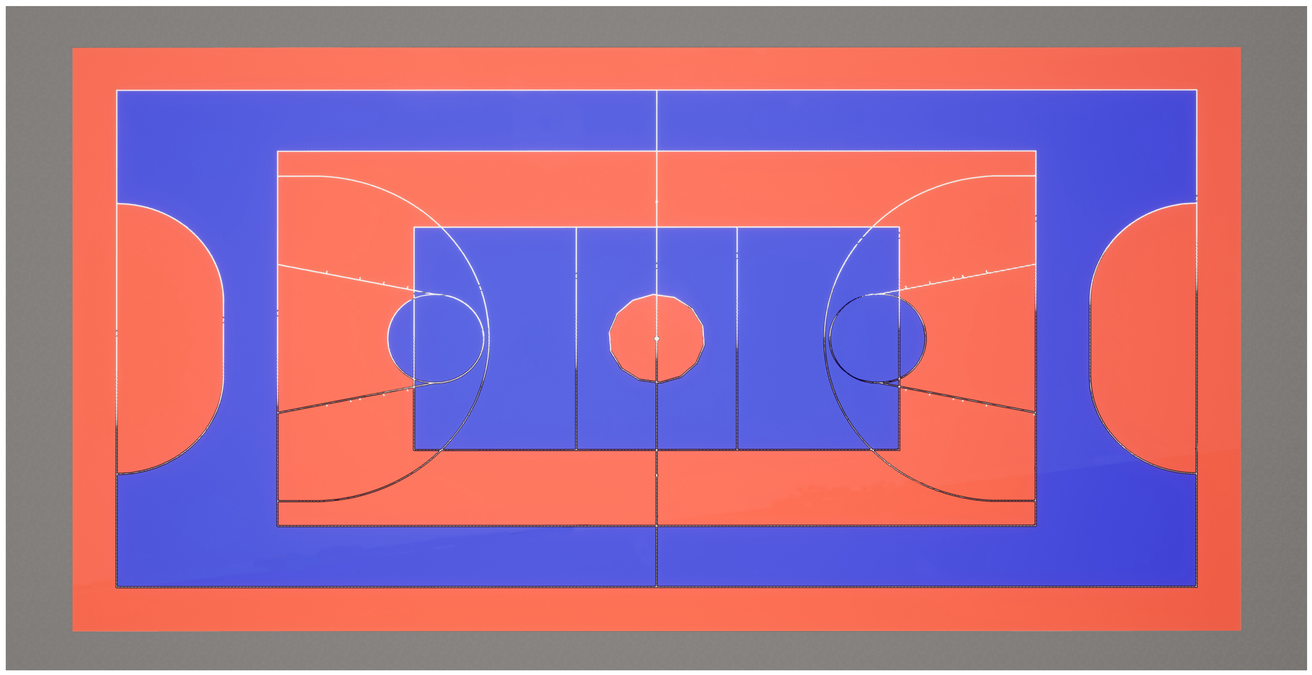

Gobernación de Itapúa

Planta Detalle Constructivo

Obra: Construcción de Polideportivo	
Ubicación: Plaza Azteca	**Distrito:** Coronel Bogado
Proyectista: DINN S.A	**Tamaño de impr.:** *A0*
Escala: *1:50*	**Lámina:** *P.D.01.3*