LOTE 1

VIGA 13X50

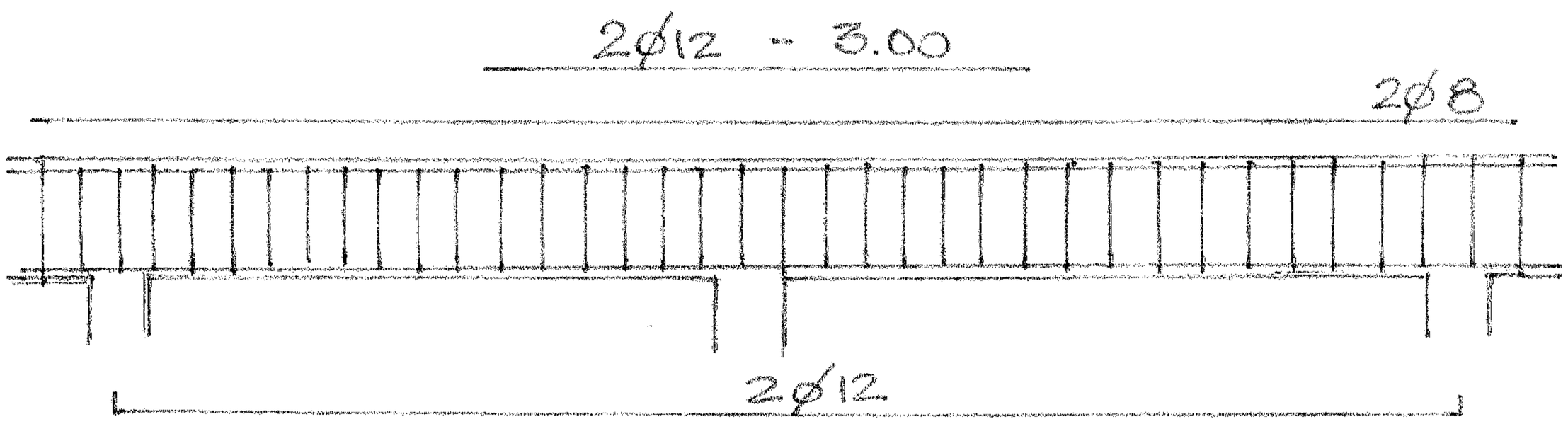


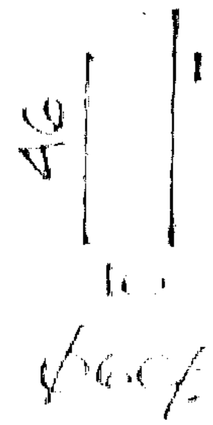


NOTAS

1. LAS CANTIDADES Y MEDIDAS DEBERÁN SER VERIFICADAS EN OBRA POR LA CONTRATISTA
2. LOS CALCULOS DE TODAS LAS PIEZAS SERÁN REALIZADAS POR LA CONTRATISTA. LOS PREDIMENSIONAMIENTOS QUE APARECEN EN LOS PLANOS SERÁN TOMADOS COMO BASE.

VIGA FUNDACIÓN 13X50

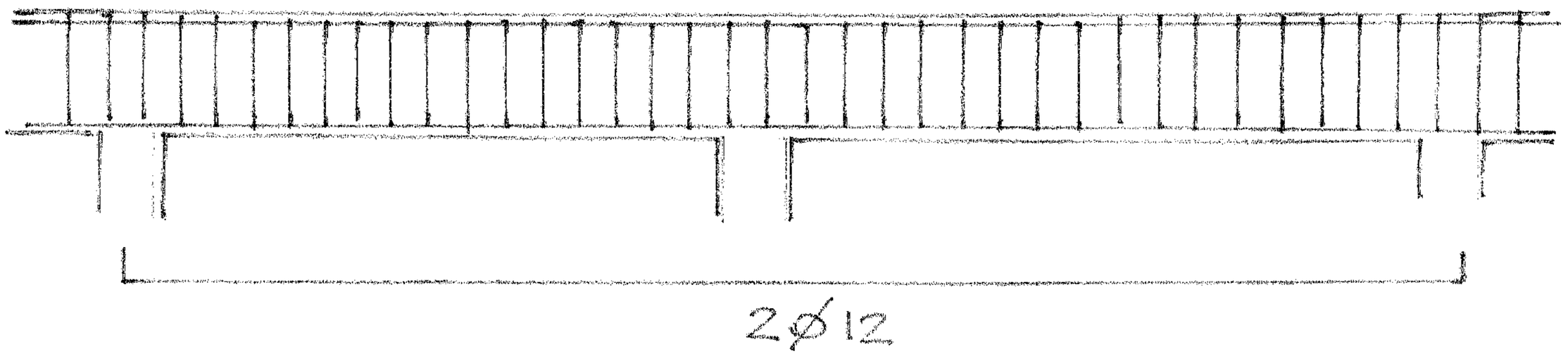


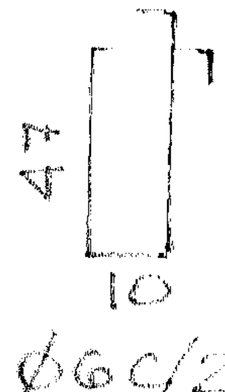


OBRA: AMPLIACIÓN PUESTO SALUD.

UBICACIÓN: GUAYAIBI

# LOTE 1

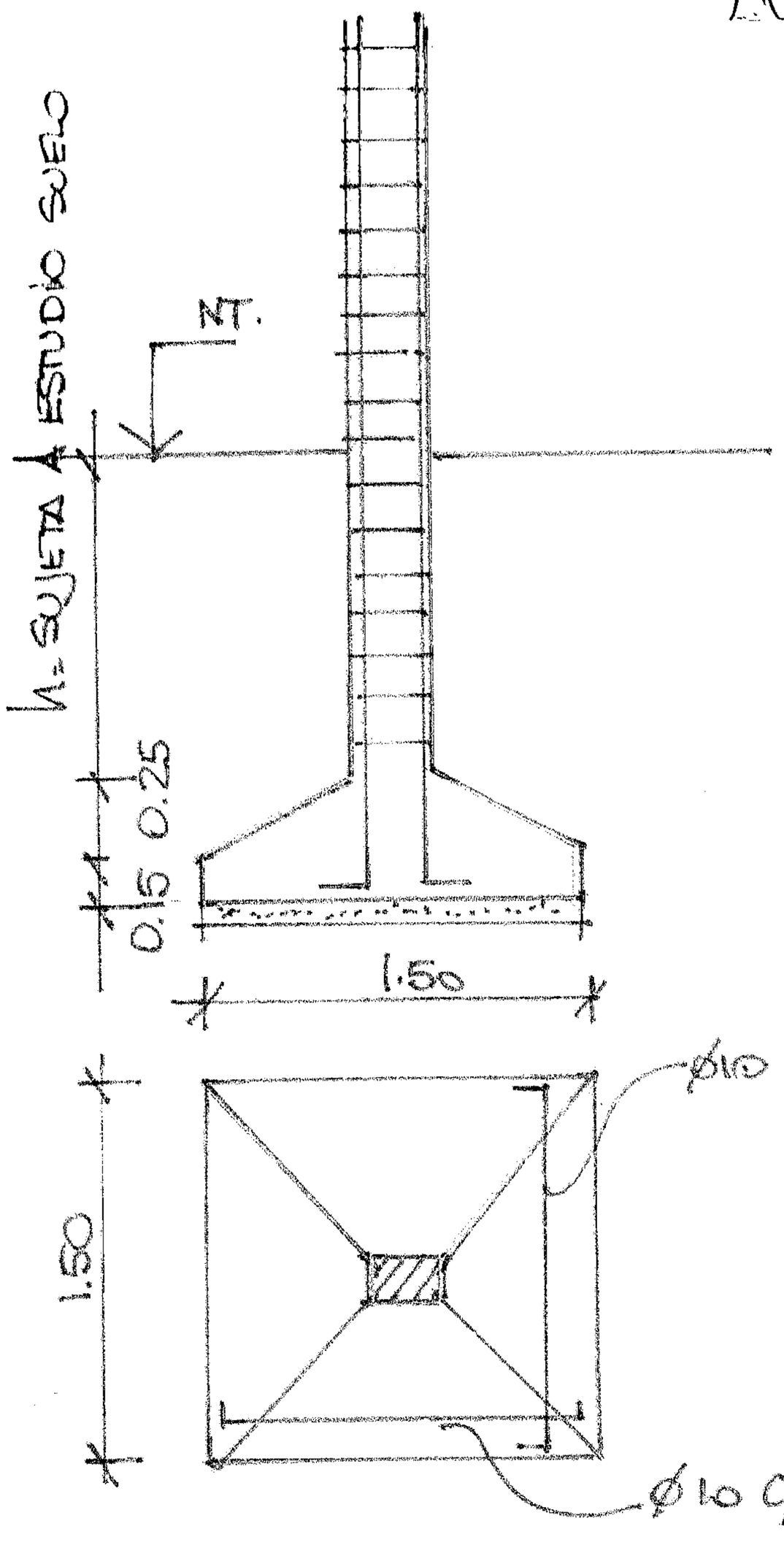


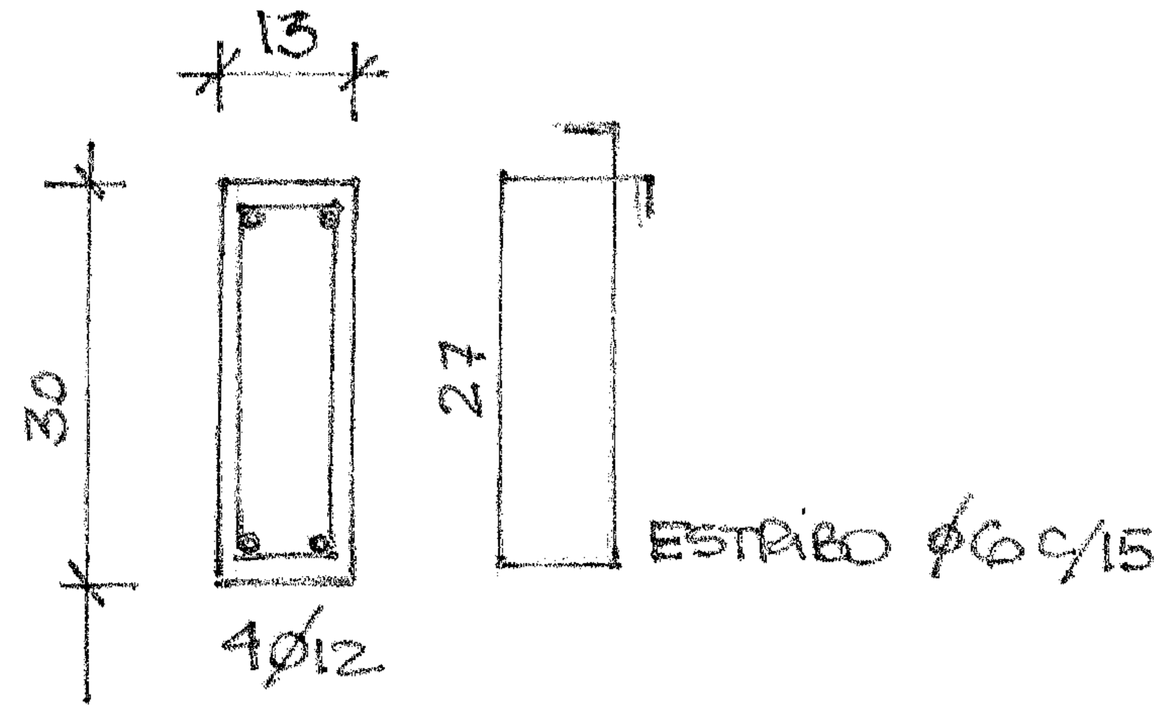


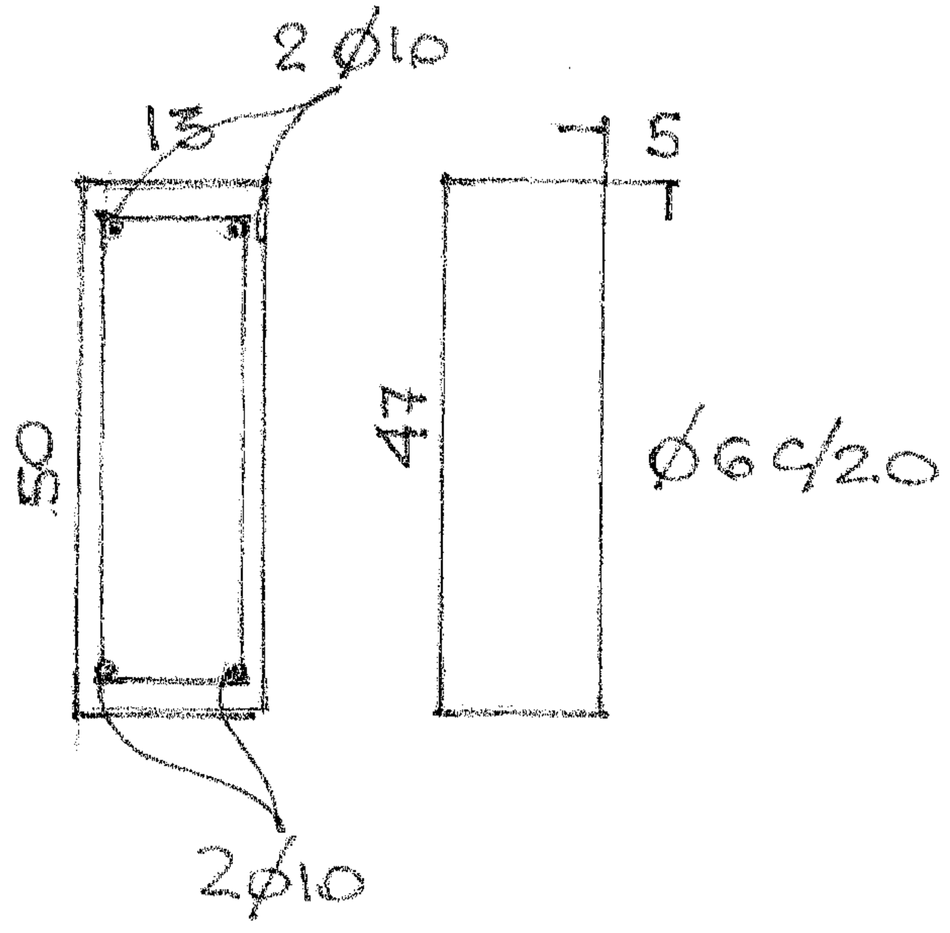


PROYECTO: AMPLIACIÓN PUESTO SALUD
UBICACIÓN: GUAYAIBI

# LOTE 1

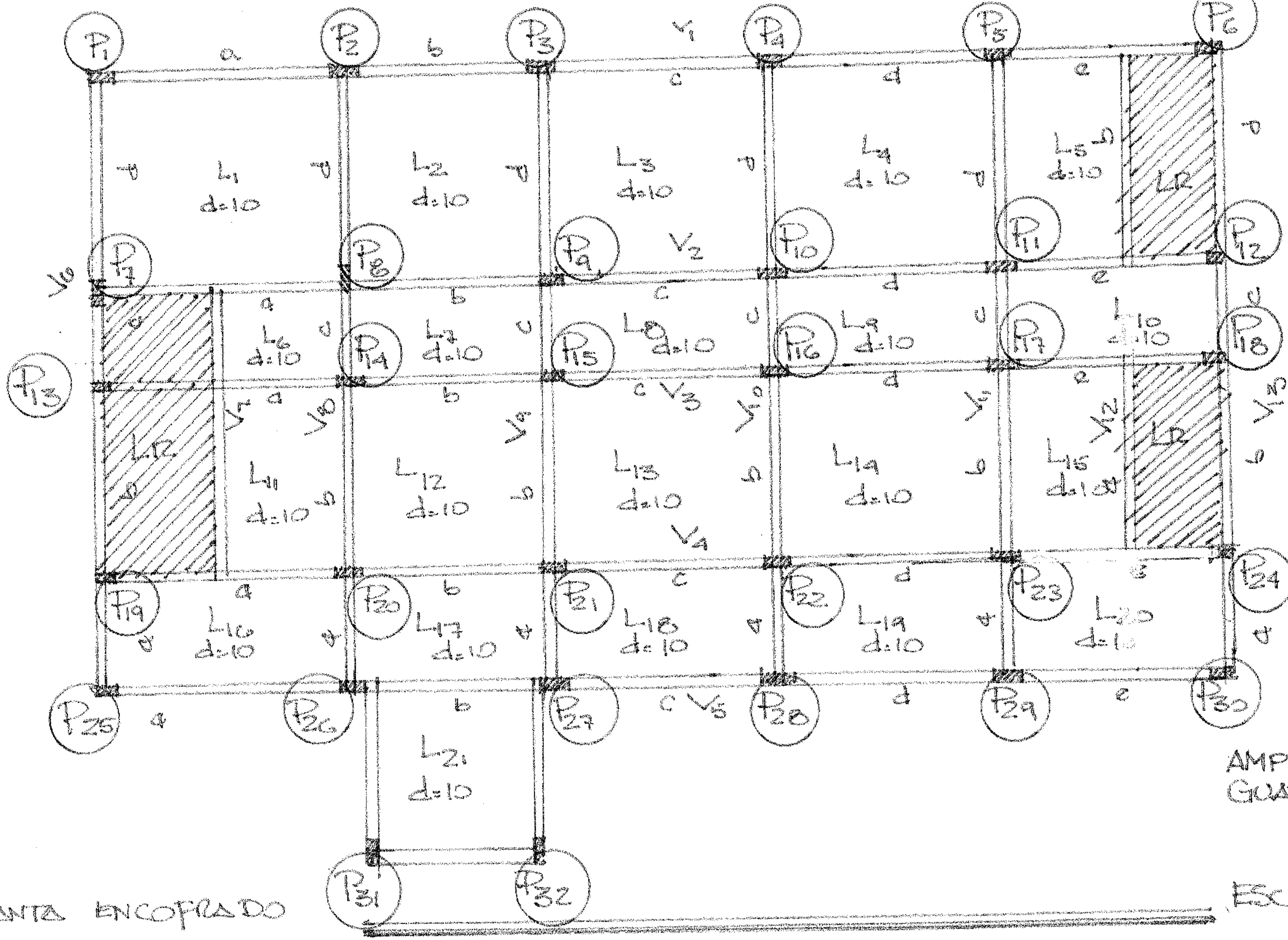


NOTAS

1. LAS CANTIDADES Y MEDIDAS DE LAS PIEZAS DEBERÁN SER VERIFICADAS EN OBRA POR LA CONTRATISTA.
2. LOS CALCULOS DE TODAS LAS PIEZAS DE LA ESTRUCTURA SERÁN REALIZADOS POR LA CONTRATISTA. LOS PREDIMENSIONAMIENTOS QUE APARECEN EN LOS PLANOS SERÁN TOMADOS COMO BASE.

AMPLIACIÓN PUESTO SALUD GUAYAYBI

PLANTA ENCOFRADO

ESC. 1:100

LOTE 1

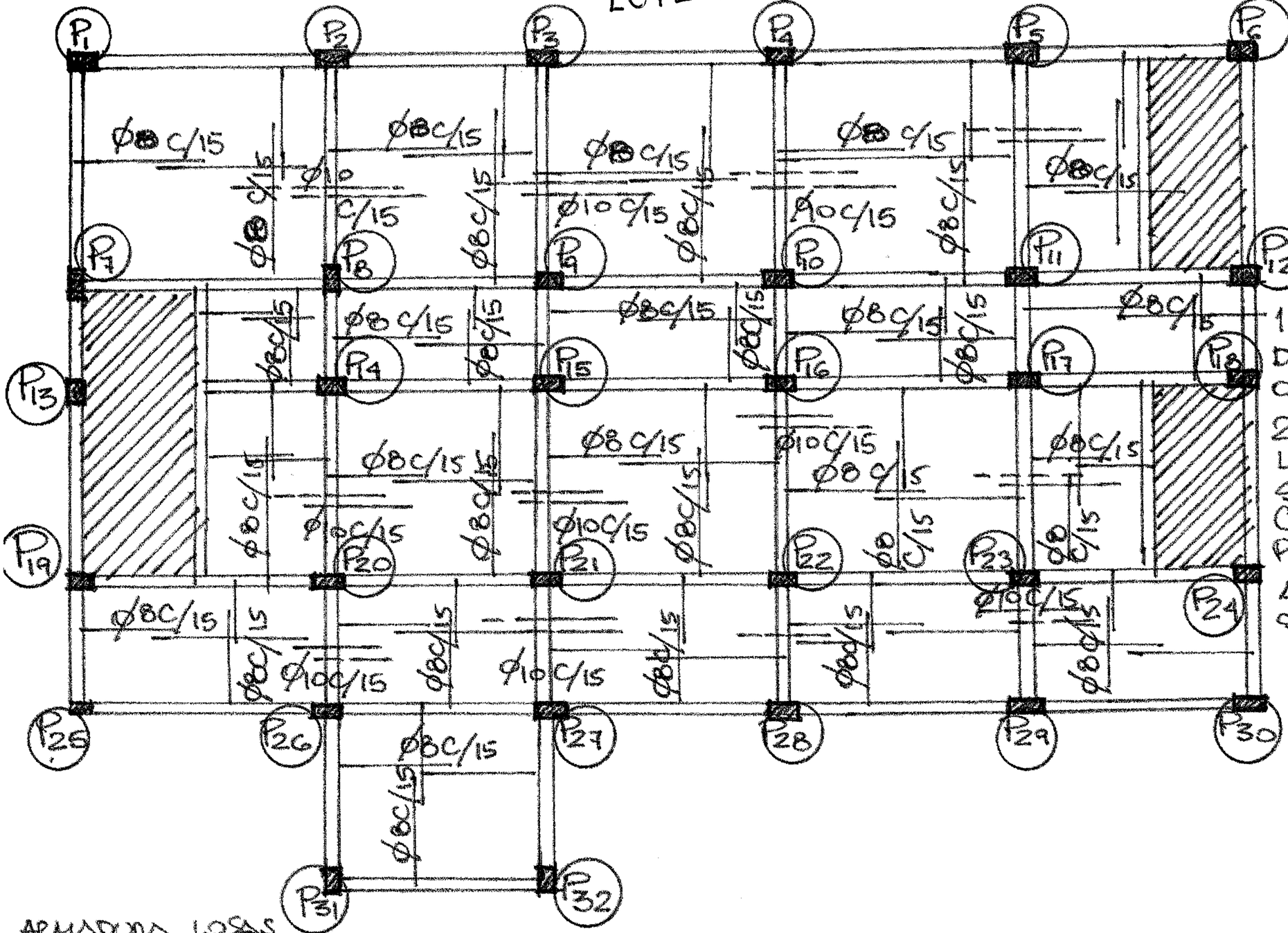


NOTAS

1. LAS CANTIDADES Y MEDIDAS DEBERAN SER VERIFICADAS EN OBRA POR LA CONTRATISTA.
2. LOS CALCULOS DE TODAS LAS PIEZAS DE LA ESTRUCTURA SERÁN REALIZADAS POR LA CONTRATISTA. LOS PREDIMENSIONAMIENTOS QUE APARECEN EN LOS PLANOS SERÁN TOMADOS COMO BASE

GOBERNACION DE SAN PEDRO
Secretaría de Planificación

ARMADURA LOSAS
OBRA: AMPLIACION PUESTO SALUD
UBICACIÓN: GUAYAIBI

ESC. 1:100

LOTE 1

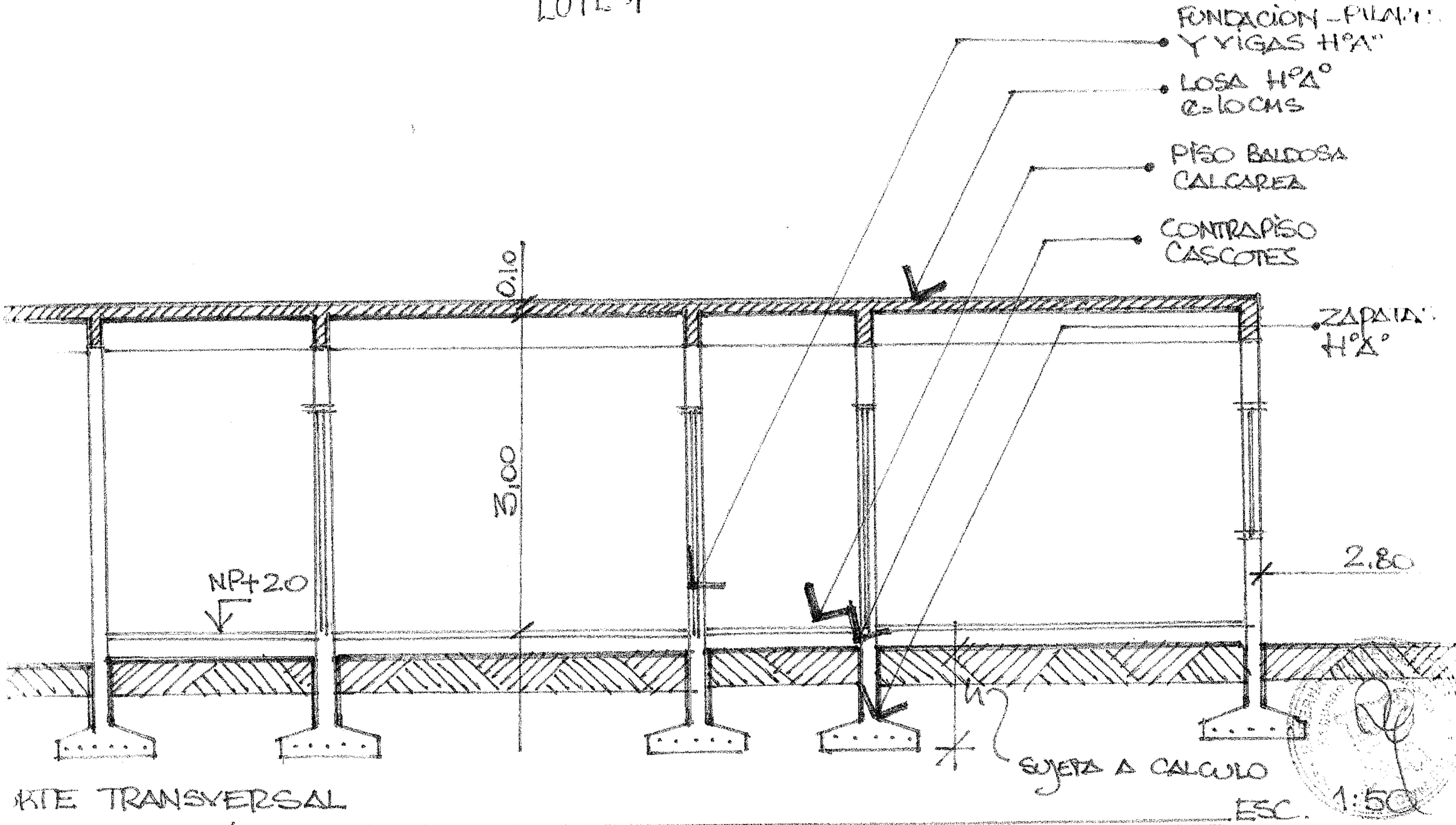


RTE TRANSVERSAL ESC. 1:50

A: AMPLIACIÓN PUESTO SALUD
ATAYBI

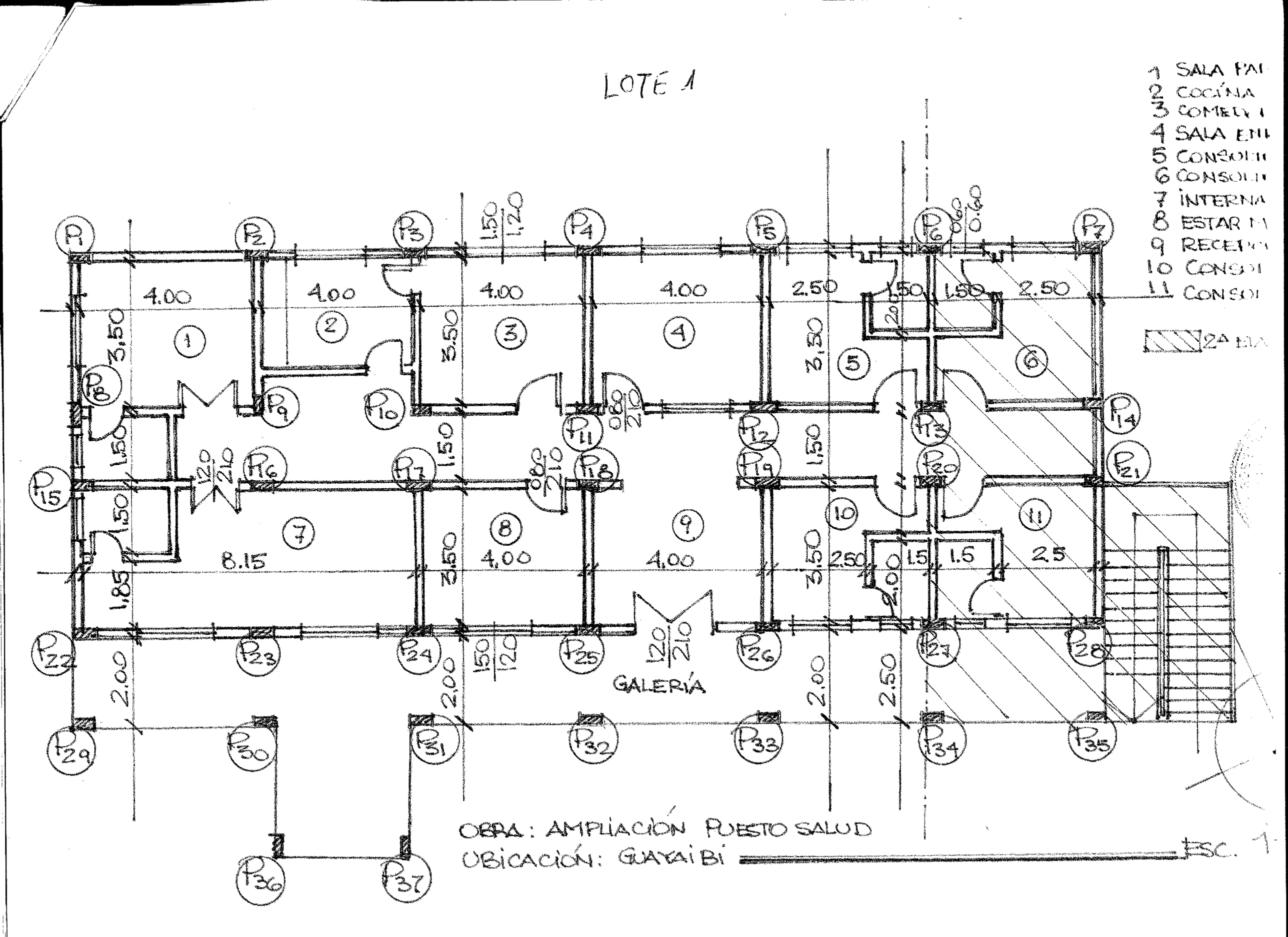
LOTE 1
1 SALA PA
2 COCINA
3 COMED
4 SALA EN
5 CONSUL
6 CONSUL
7 INTERNA
8 ESTAR
9 RECEP
10 CONSU
11 CONSU
2ª ETA
GALERÍA
OBRA: AMPLIACIÓN PUESTO SALUD
UBICACIÓN: GUAYAIBI
ESC. 1

LINDERO

LOTE 1

2.0

2ª ETAPA TRABAJOS

25.05 LAS TAREAS

TECHO H=9°

11.10

AREA EN QUE SE DESARROLLARAN

2

5300 M

LINDERO

10

13.20

1

LINDERO

TECHO TEJAS C/ TEJUELONES

1. CONSTRUCCIÓN ANTIGUA
2. CONSTRUCCIÓN NUEVA

13.95

11

ESC. 1:200

PLANTA UBICACIÓN

OBRA: AMPLIACIÓN PUESTO SALUD

UBICACIÓN: GUATATBI

CALLE

LINDERO

LOTE 1

A. CONSTRUCCION NUEVA

B. CONSTRUCCIÓN EXISTENTE

B

AREA EN DONDE SE DESARROLLARAN LAS LABORES

LINDERO

LINDERO

27.50

11.60

6.45

2ª ETAPA TRABAJOS

A

10.00

1: PUESTO SALUD

2: BERTONI ESTANISLAO

UBICACIÓN

1:200

29.20

CALLE

GOBERNACIÓN DE SAN PEDRO
Departamento de Ingeniería

LOTE 1

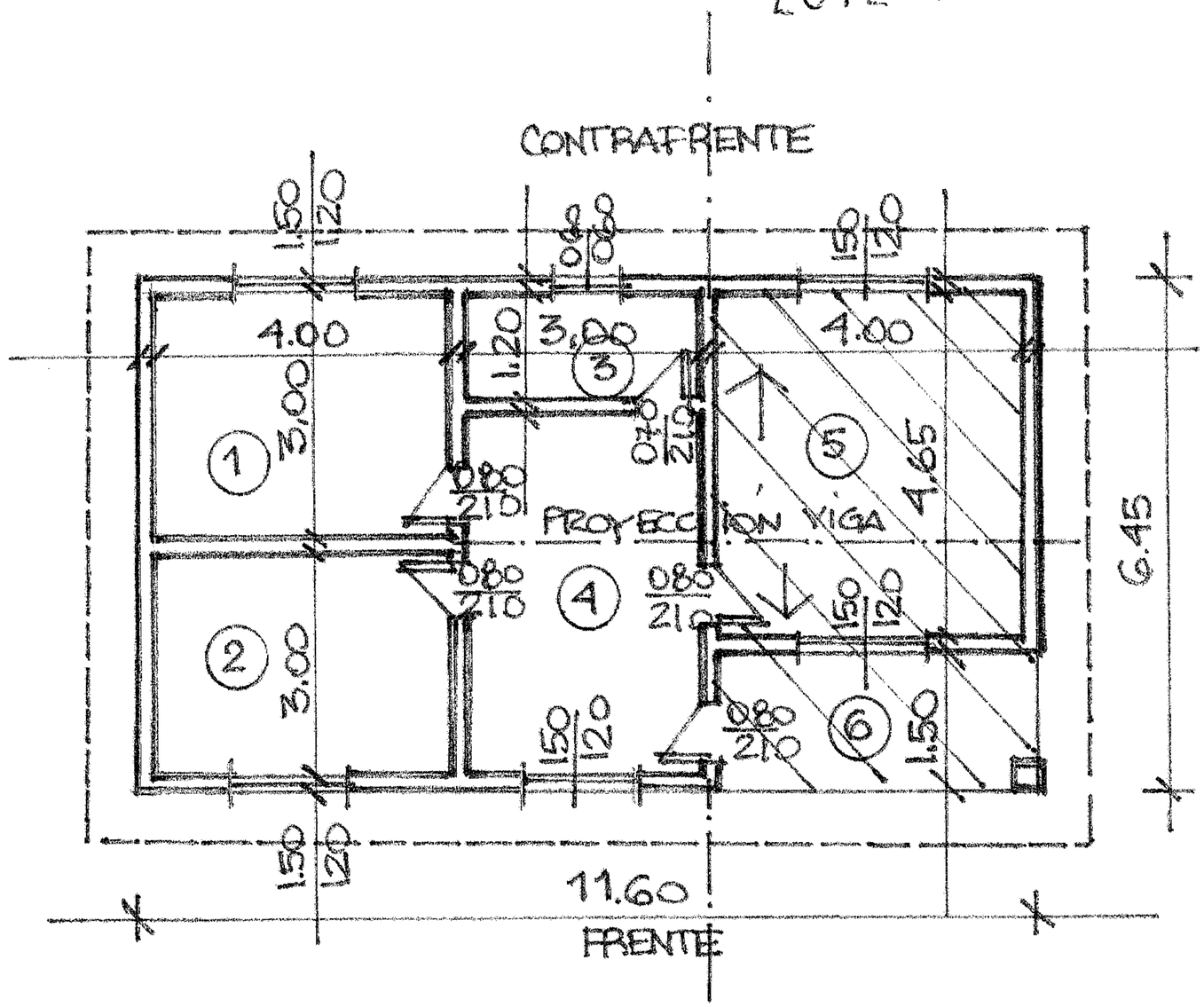


1. SALA
2. SALA
3. SSHH
4. ESPERA INTERIOR
5. SALA
6. HALL

2ª ETAPA TRABAJOS

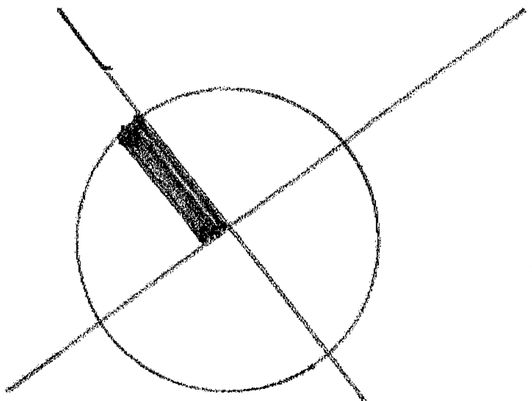

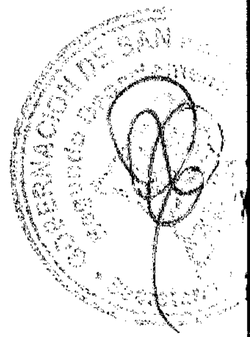

OBRA: PUESTO SALUD
UBICACIÓN: 2000 BERTONI - DIST. SAN ESTANISLAO

ESC. 1:100

LOTE 1

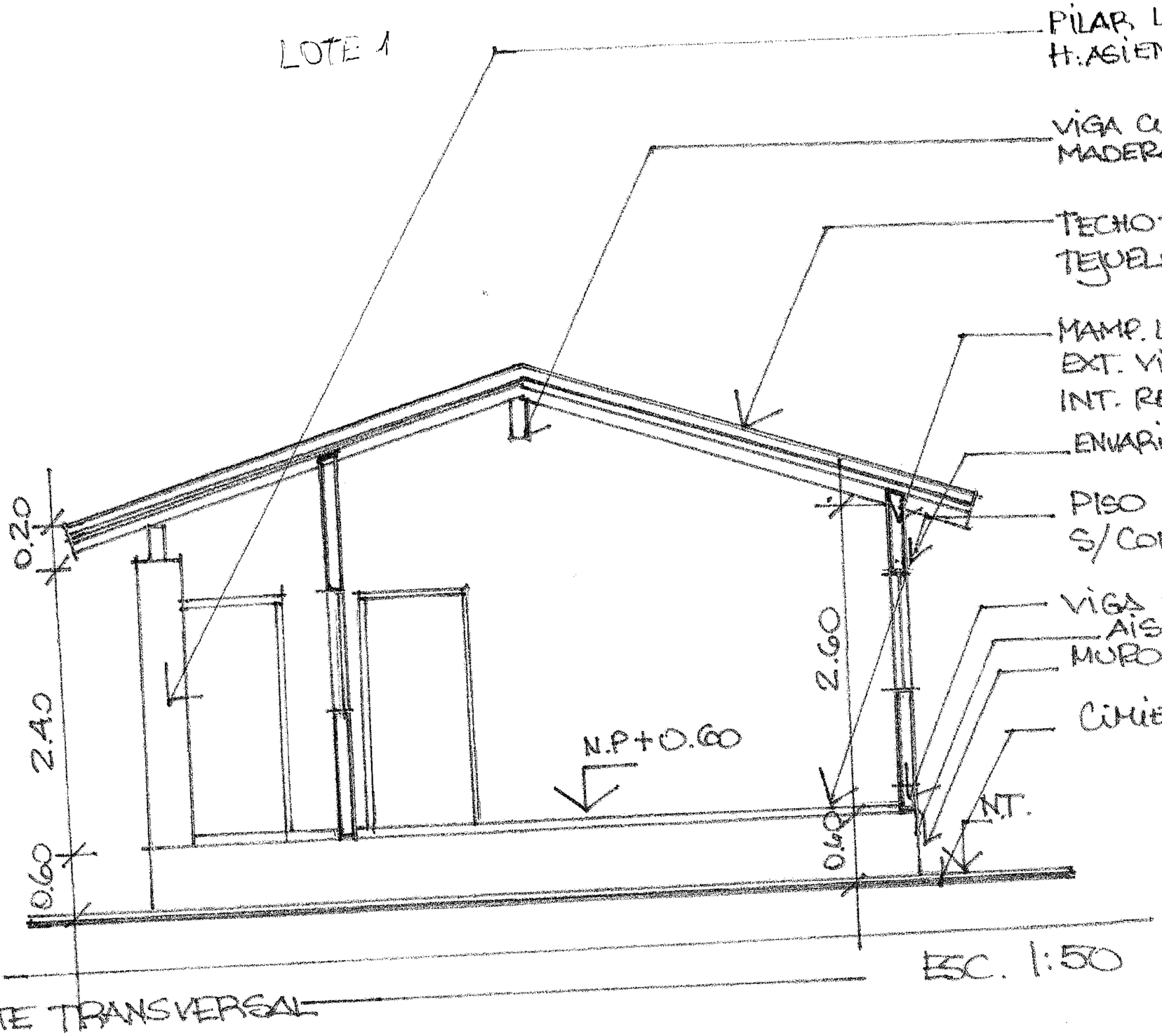


ESC. 1:50

CORTE TRANSVERSAL

OBRA: PUESTO SALUD
2000 BERTONI - SAN ESTANISLAO

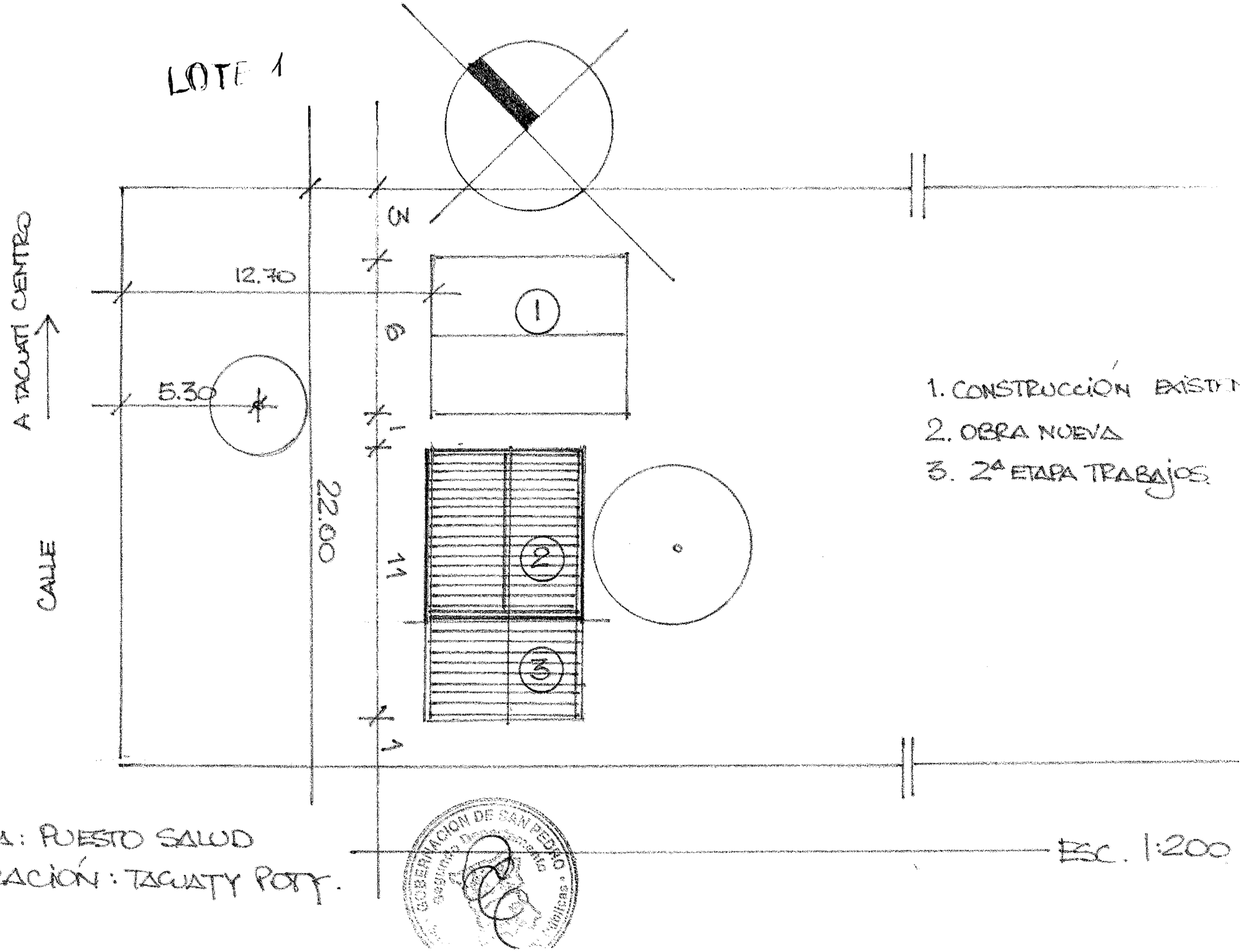


1. CONSTRUCCIÓN EXISTENTE
2. OBRA NUEVA
3. 2ª ETAPA TRABAJOS

OBRA: PUESTO SALUD
UBICACIÓN: TACUATY POTY.

ESC. 1:200

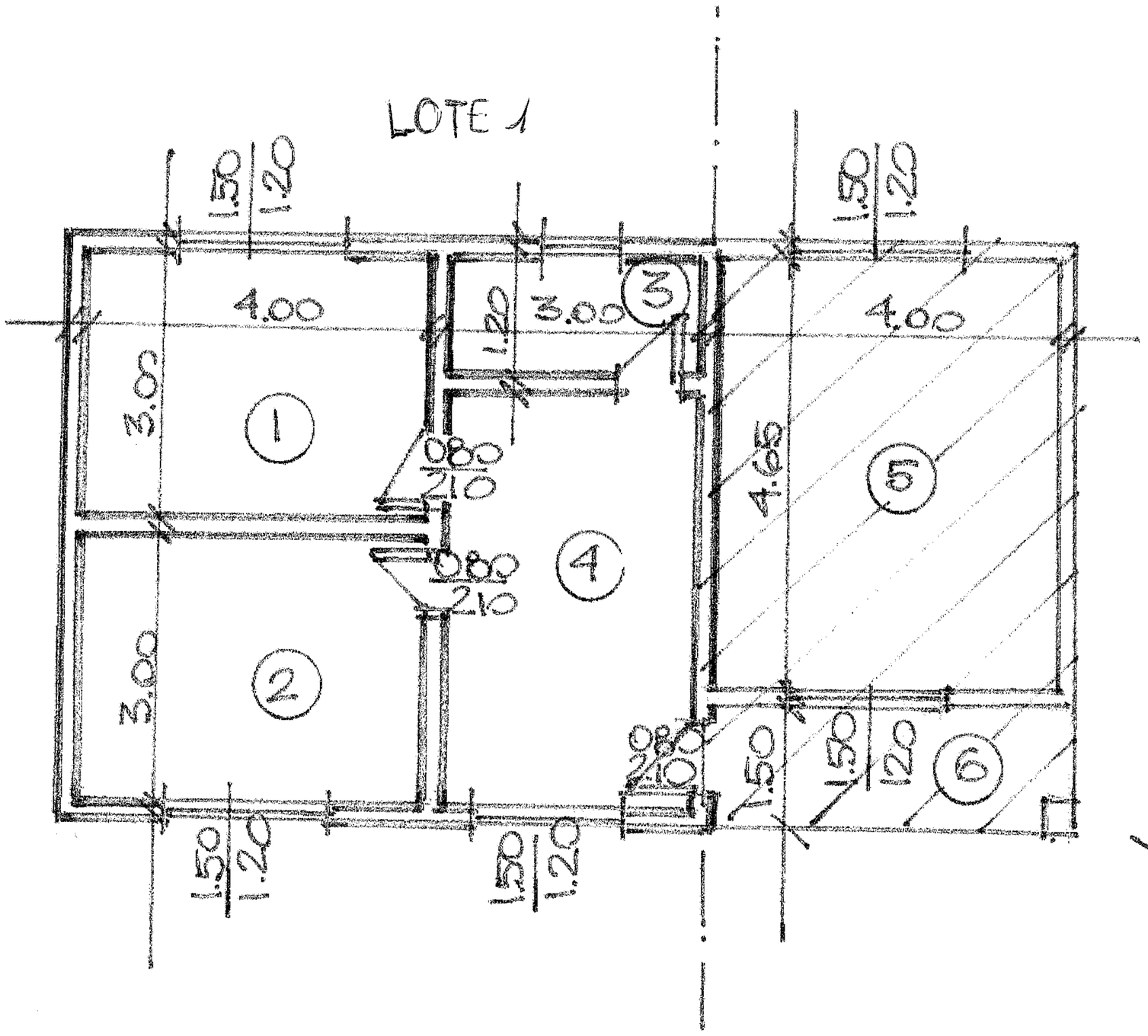


1. SALA
2. SALA
3. SSHH
4. ESPERA INTERIOR
5. SALA
6. HALL

2ª ETAPA TRAP

.: PUESTO SALUD

ACIÓN : TACUATI POTY – DIST. TACUATI ——————— ESC.

LOTE 1

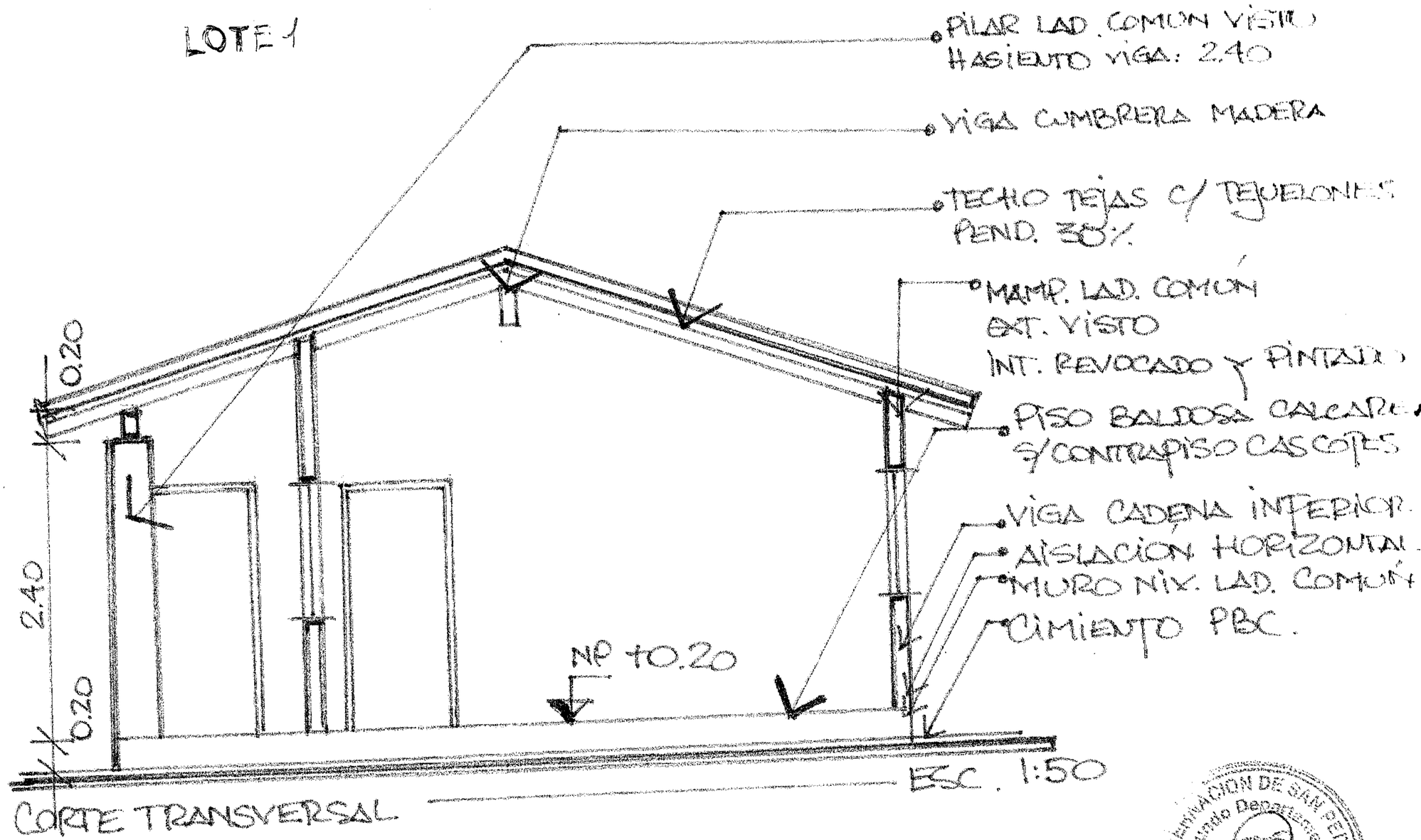


CORTE TRANSVERSAL

OBRA: PUESTO SALUD.

UBICACIÓN: TACUATI POTY - TACUATI.

GOBERNACION DE SAN PEDRO
Gabinete Departamental

OBRA: AMPLIACIÓN PUESTO SALUD

UBICACIÓN: LIMA - DPTO. SAN PEDRO

# LOTE 1

ESC. 1: 100

CONTRAFRENTE

1. GALERÍA
2. OFICINA AF
3. S[illegible]
4. SALA

7.20

6.30

2.90

8.60

1.20 1.20 2.90

1.50 2.10

1.50 1.20 4.00

2.00

1.10 4.10

0.50 2.10

6.20

2.10 2.10

0.60 0.60 2.90

1.50 2.20

PROTECCIÓN VIGA

TECHO TEJAS CANALETAS

TECHO TEJAS CANALETAS PEND. 30% EXISTENTE

FRENTE

LOTE 1

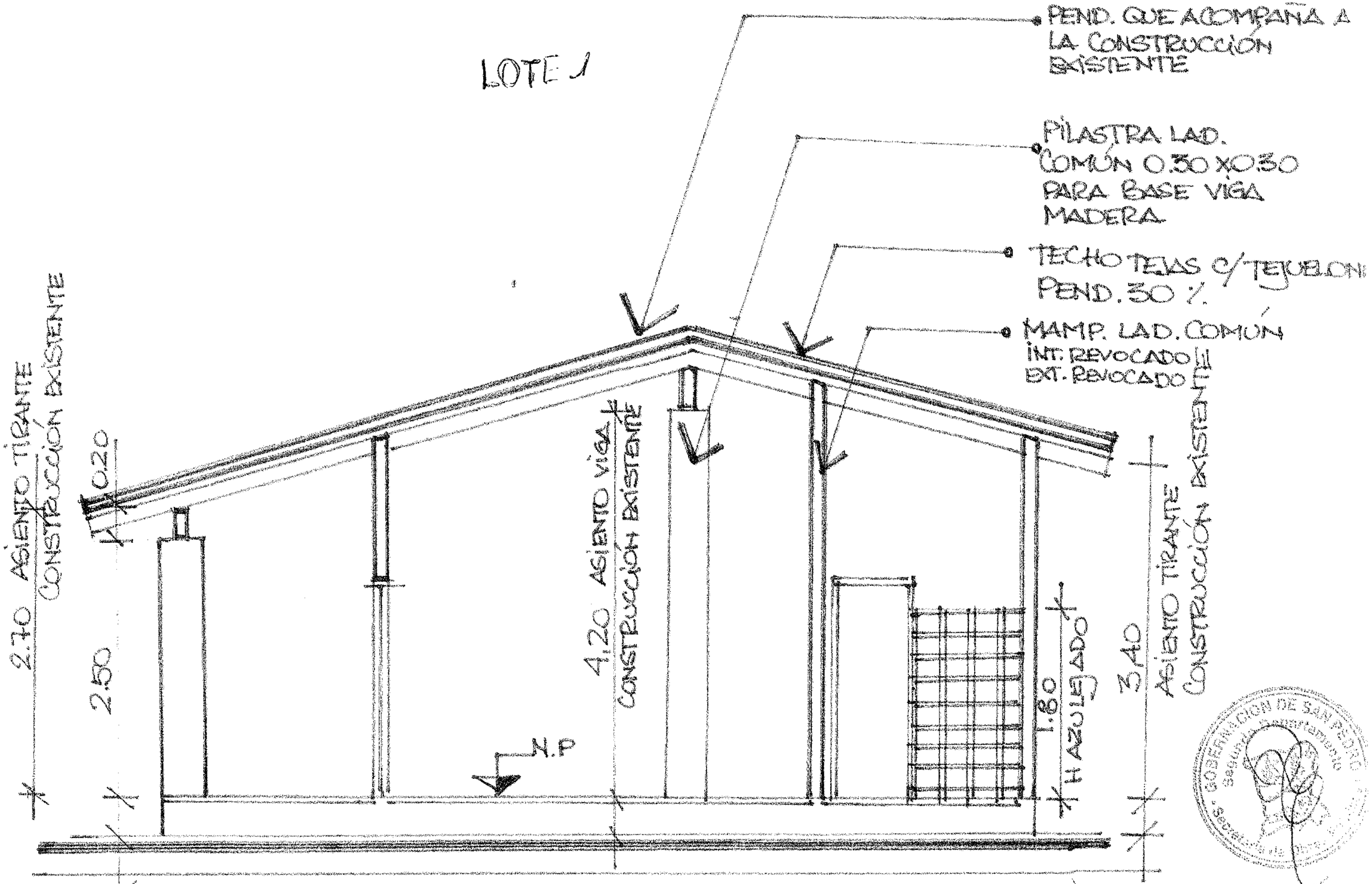


ESC. 1:50

BRA: AMPLIACIÓN PUESTO SALUD
BICACIÓN: LIMA -- DPTO. SAN PEDRO

# LOTE 2

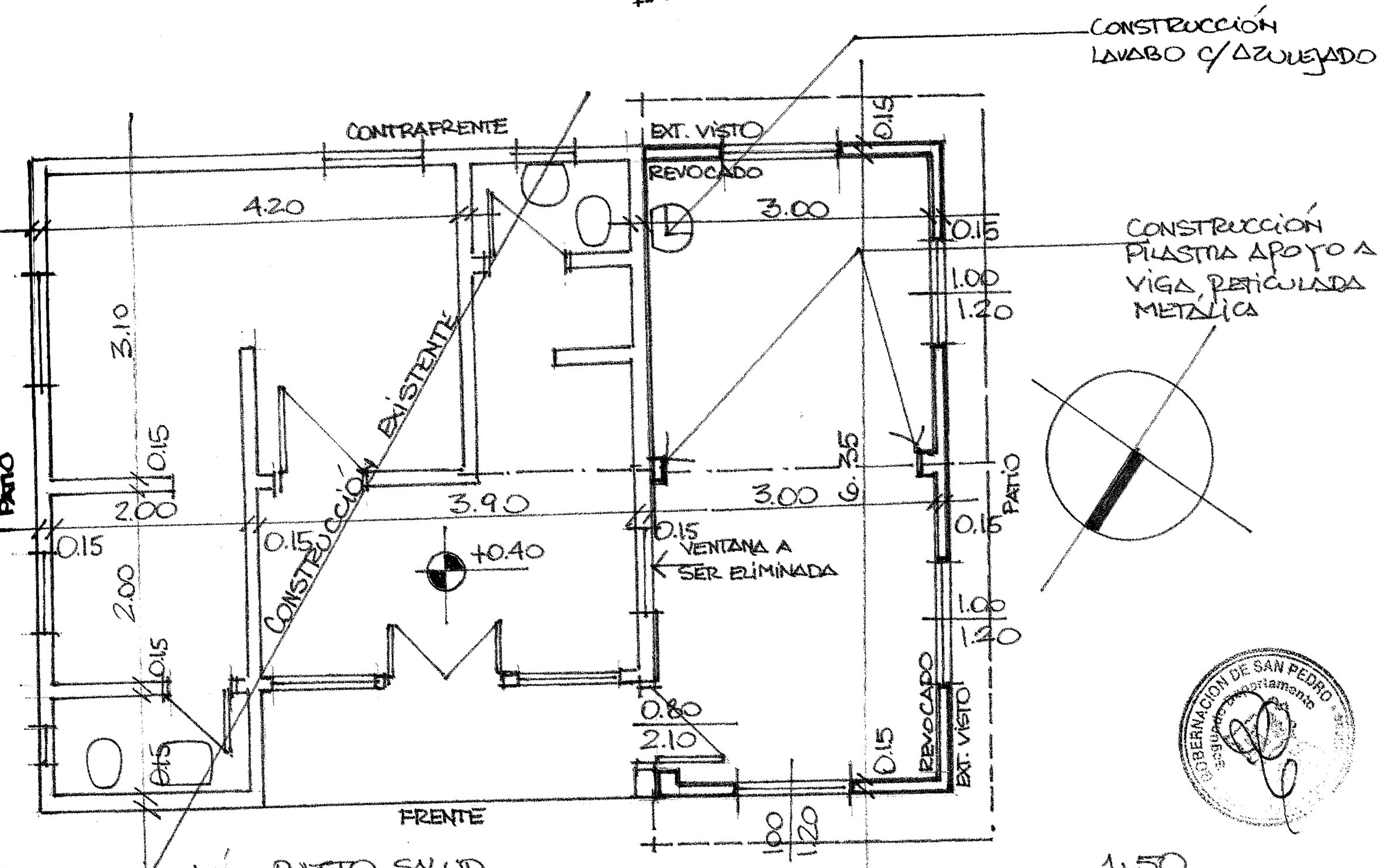


RA: AMPLIACIÓN PUESTO SALUD

CACION - STA. ISABEL - YRYBUCUA

ESC. 1:50

GOBERNACION DE SAN PEDRO
Departamento

LOTE 2

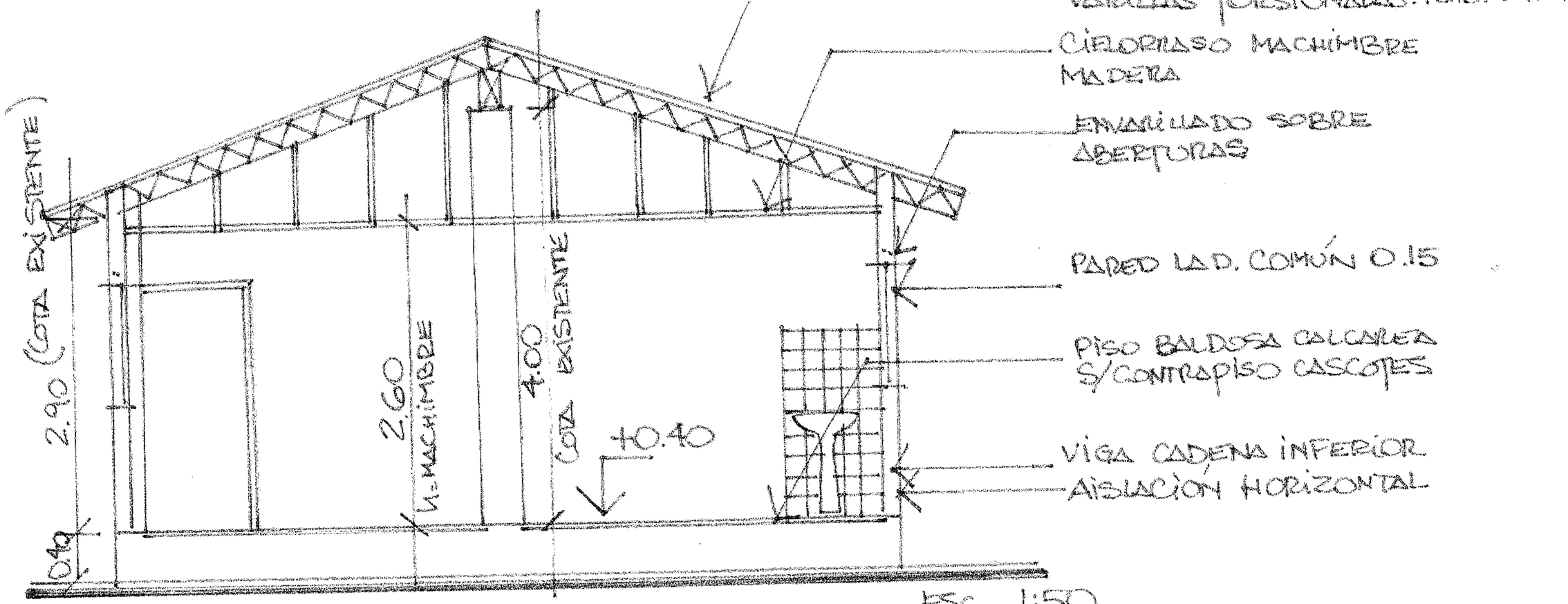


CORTE TRANSVERSAL ESC. 1:50

OBRA: AMPLIACIÓN PUESTO SALUD

UBICACIÓN: STA. ISABEL - YRYBUCUA.

GOBERNACION DE SAN PEDRO

LOTE 2

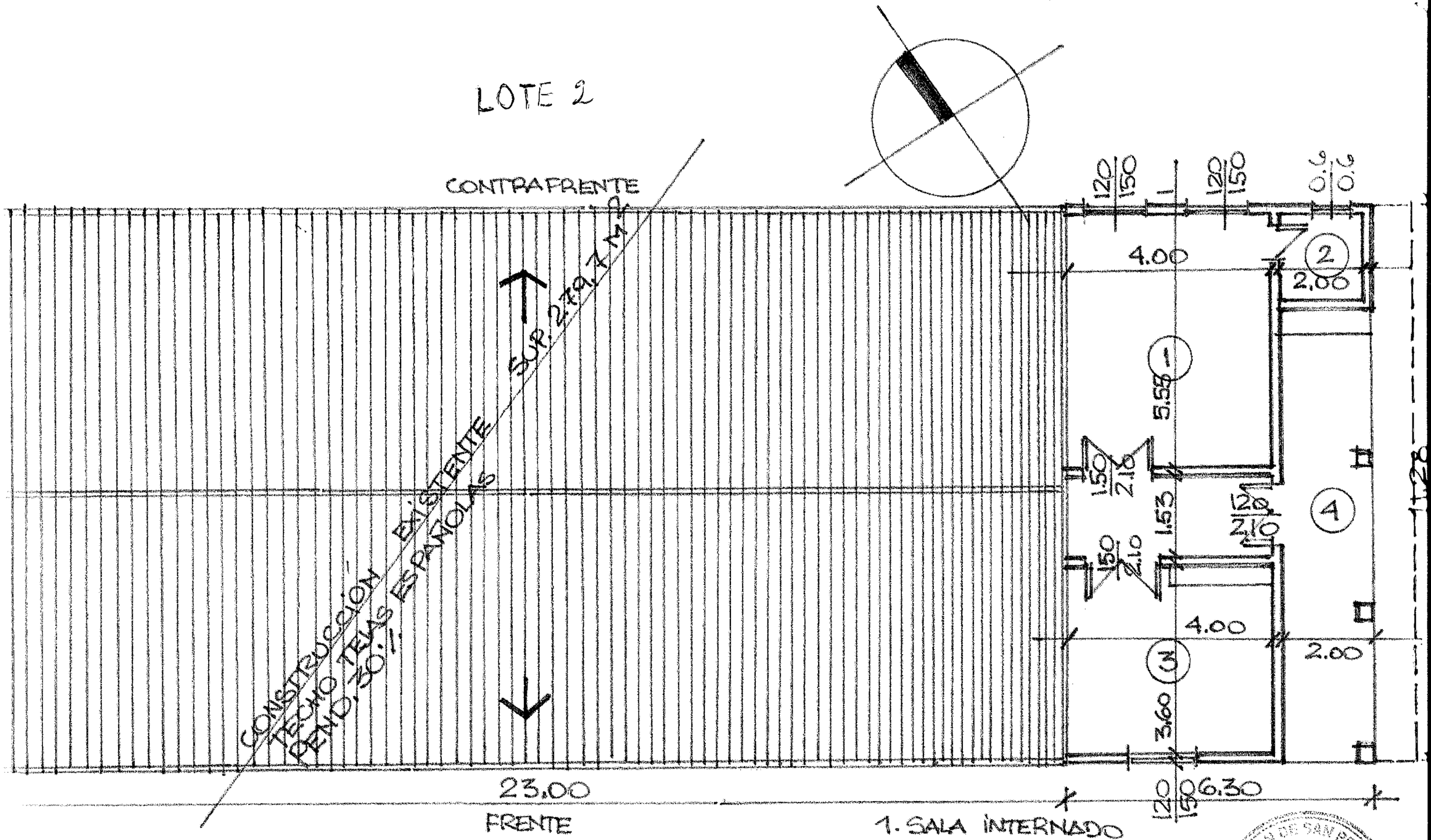


1. SALA INTERNADO
2. SSHH
3. SALA PARTO (MESADA C/BACHA)
4. GALERÍA (MESADA Y LAVABO)

MPLIACIÓN PUESTO SALUD

ÓN: YATAITY NORTE - DPTO. SAN PEDRO ESC. 1:100

LOTE 2

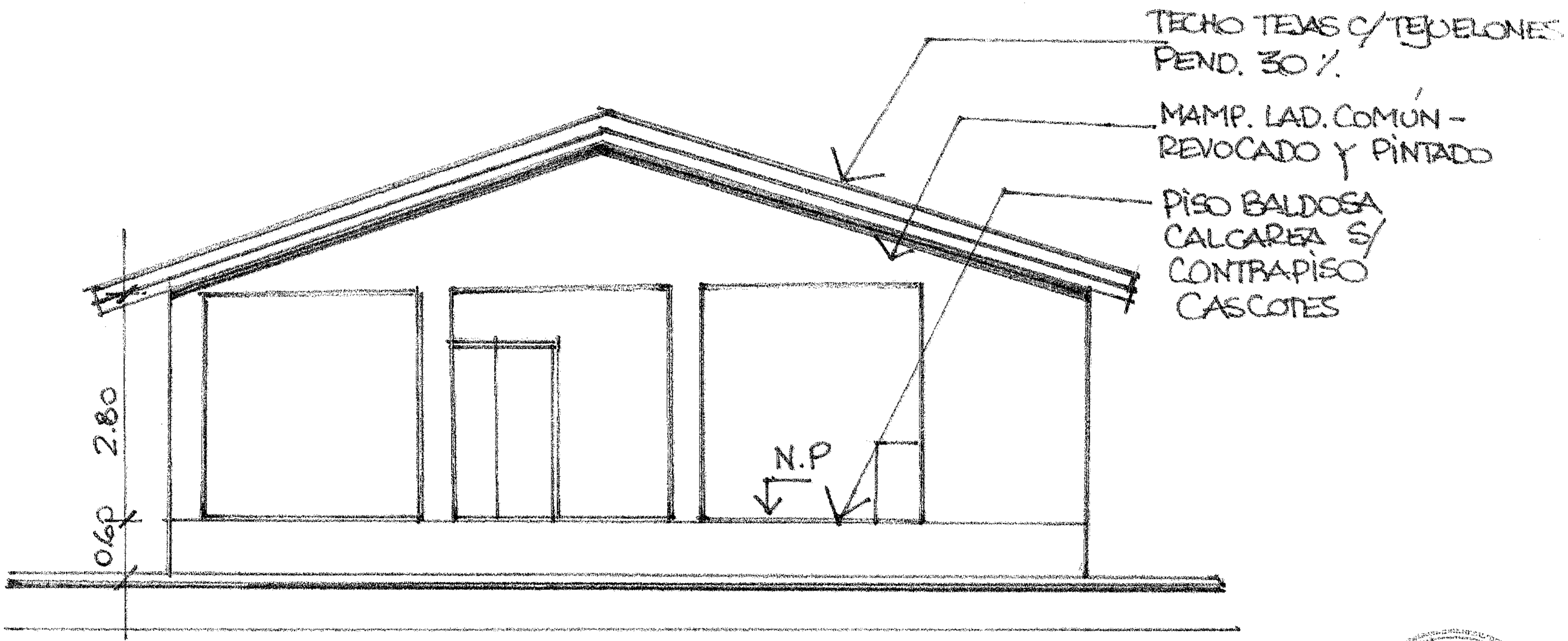


OBRA: AMPLIACIÓN PUESTO SALUD

UBICACIÓN: YATAITY NORTE - DPTO. SAN PEDRO

FACHADA LATERAL

ESC. 1:75

GOBERNACION DE SAN PEDRO

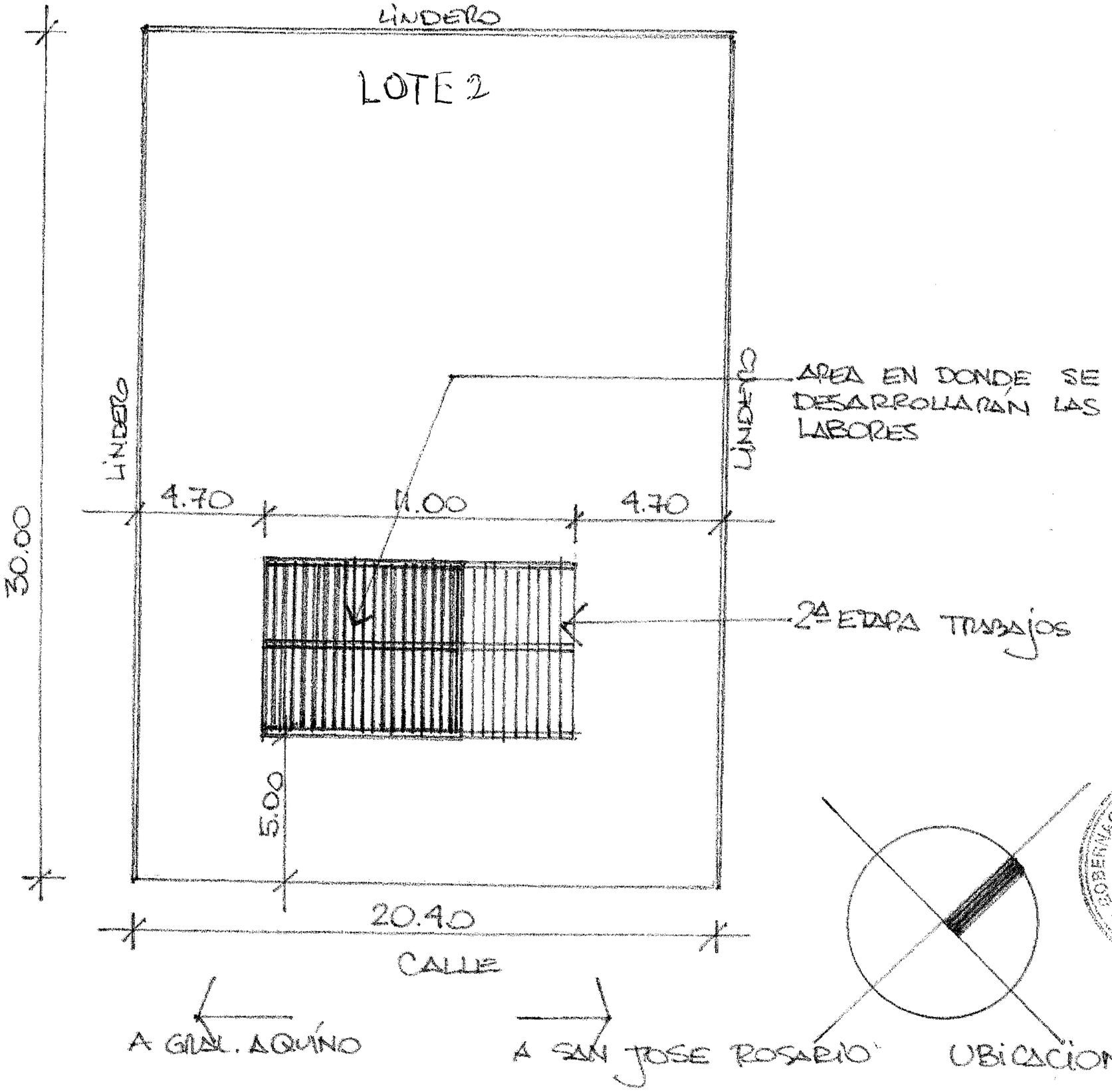


PUESTO SALUD

NTOS - GRAL.

10

CONTRAFRENTE

# LOTE 2

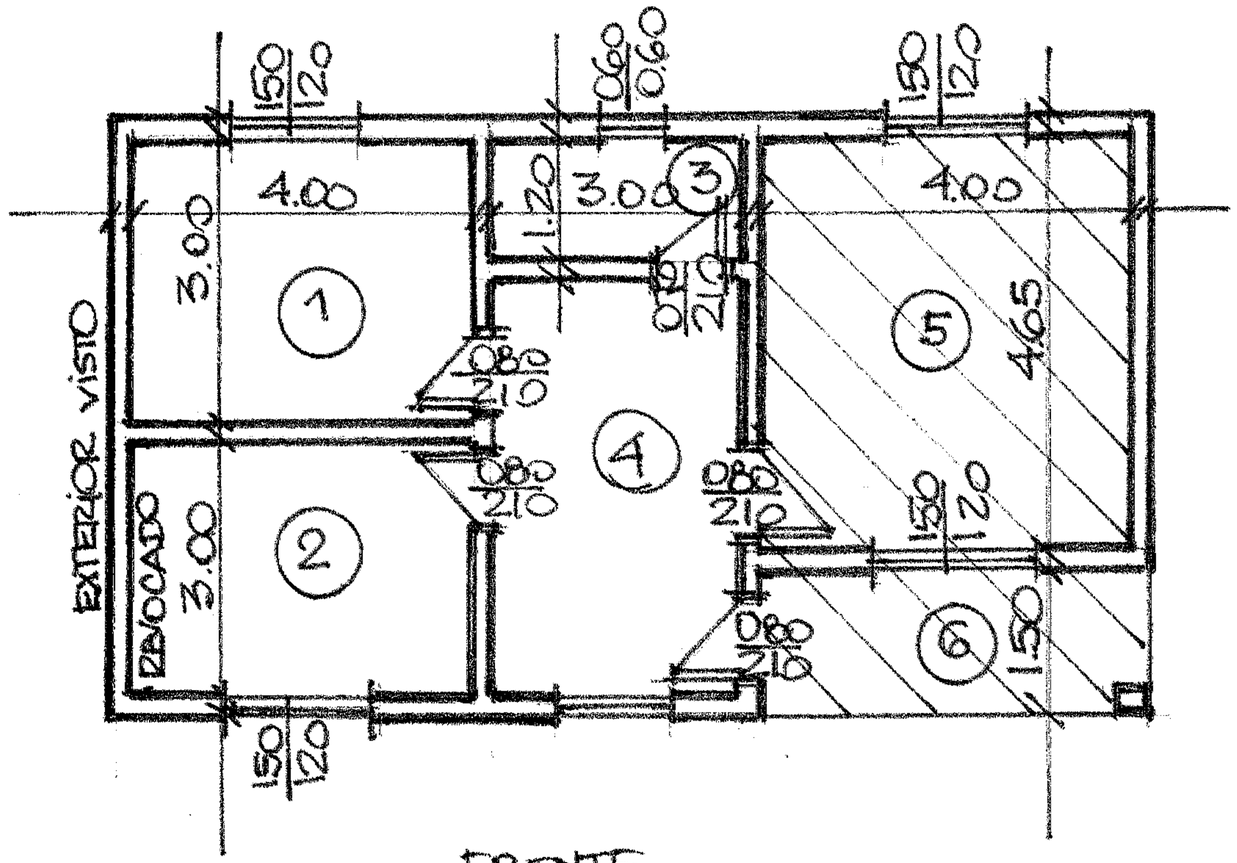


FRENTE

1. SALA
2. SALA
3. SSHH
4. ESPERA INTERIO
5. SALA
6. HALL

2ª ETAPA TRAZA

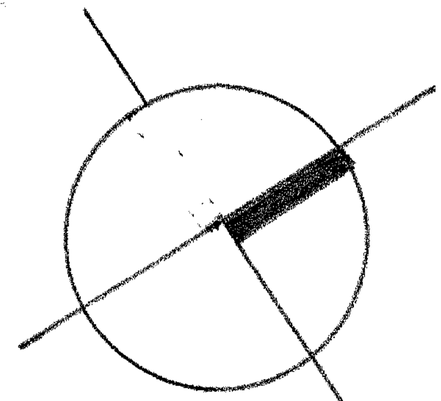

OBRA: PUESTO SALUD

UBICACIÓN: 4 VIENTOS – GRAL. AQUINO

ESC. 1:10

LOTE 2

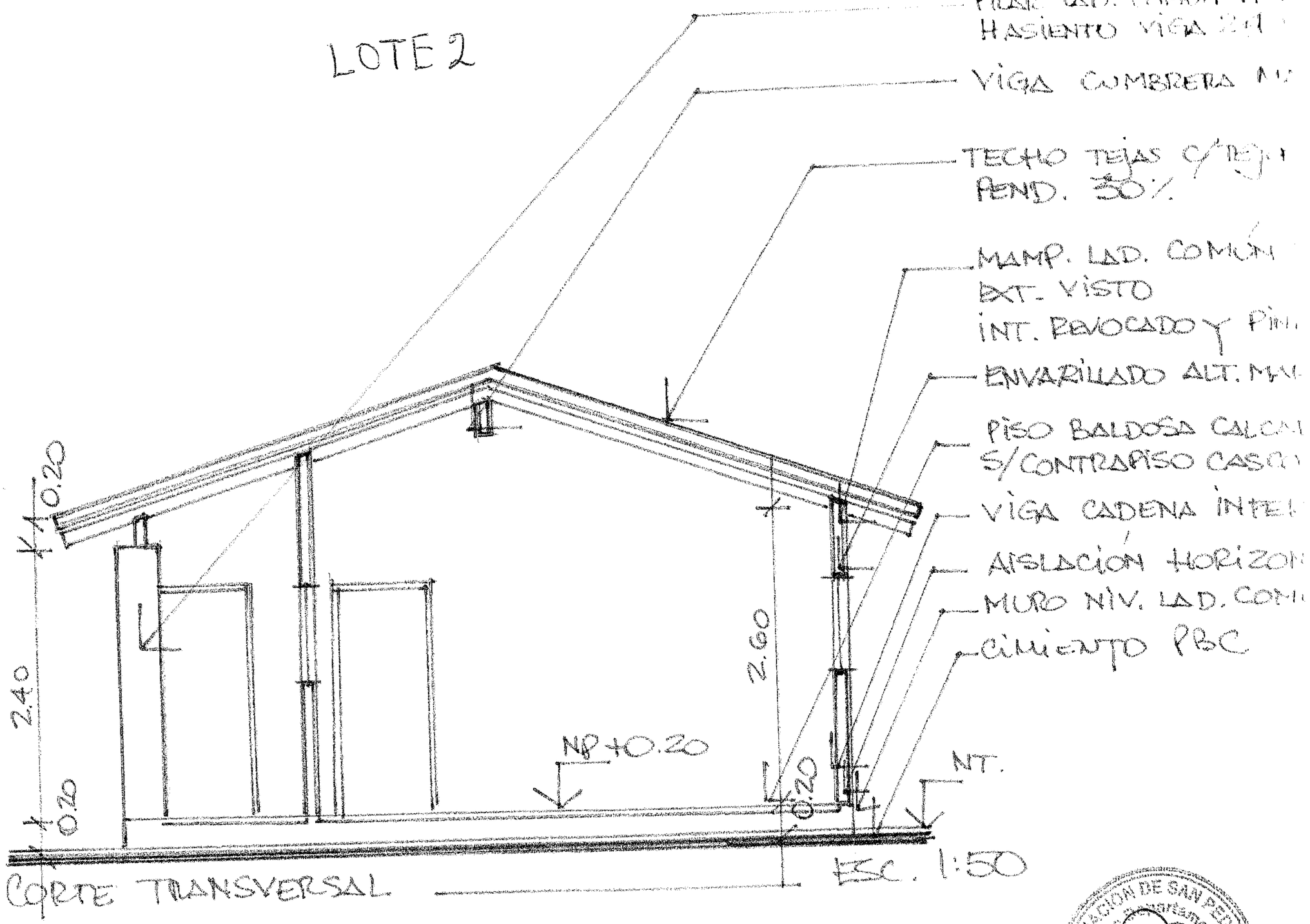


CORTE TRANSVERSAL

ESC. 1:50

OBRA: PUESTO SALUD
4 VIENTOS - GRAL. ARQUINO

GOBERNACIÓN DE SAN PEDRO
SERVICIOS HOSPITALARIOS