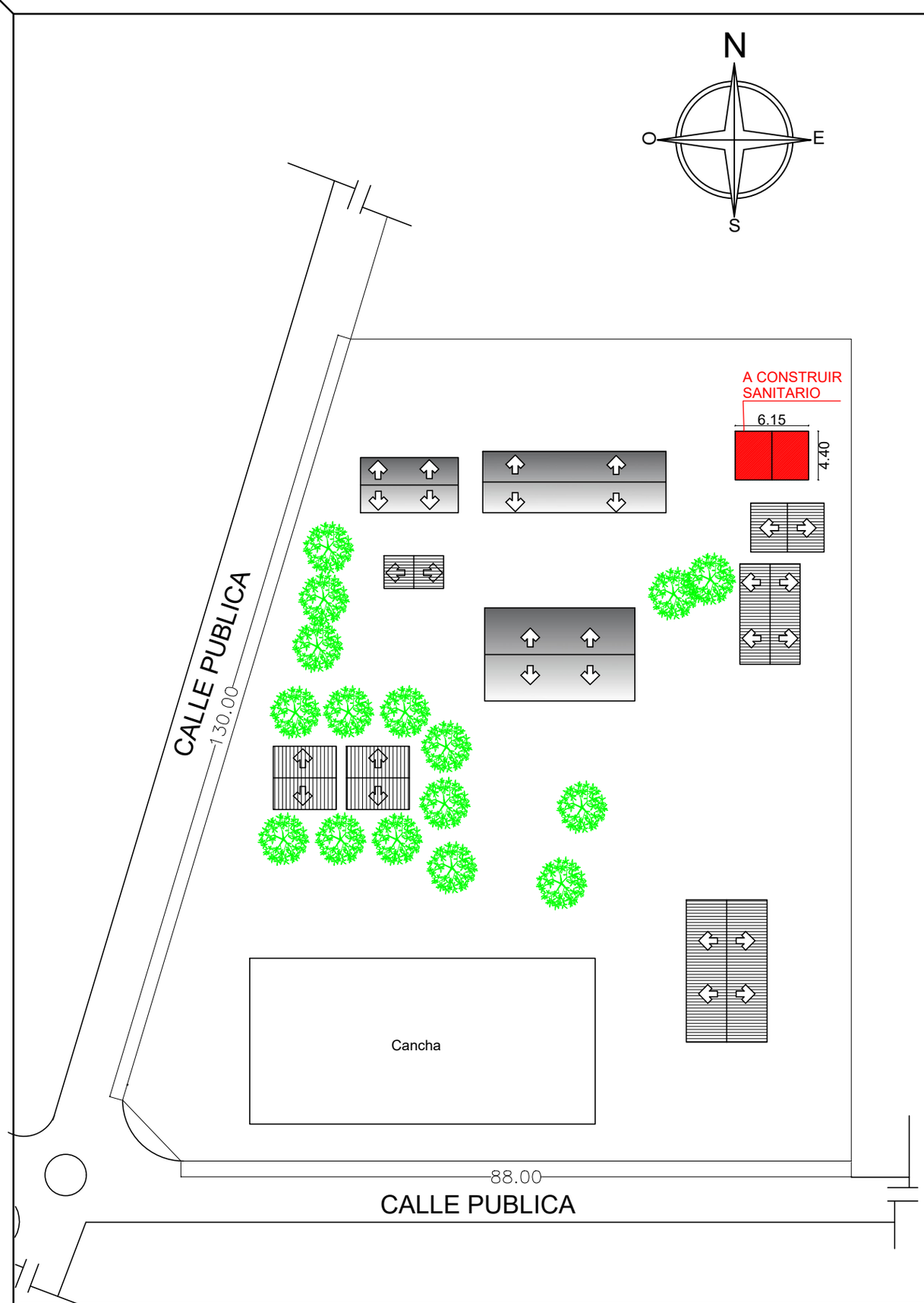

DIRECCION DE OBRAS Y SERVICIOS

MUNICIPALIDAD DE SARGENTO JOSÉ FÉLIX LÓPEZ

Esc. Bas. N°2320 Independencia Nacional	PLANTA DE UBICACIÓN SIN ESCALA	LAMINA 1
OBRA: SS.HH 6.15 x 4.40 Techo de tejas UBICACION: Sargento Jose Felix López	Arq. Martin Bernal	

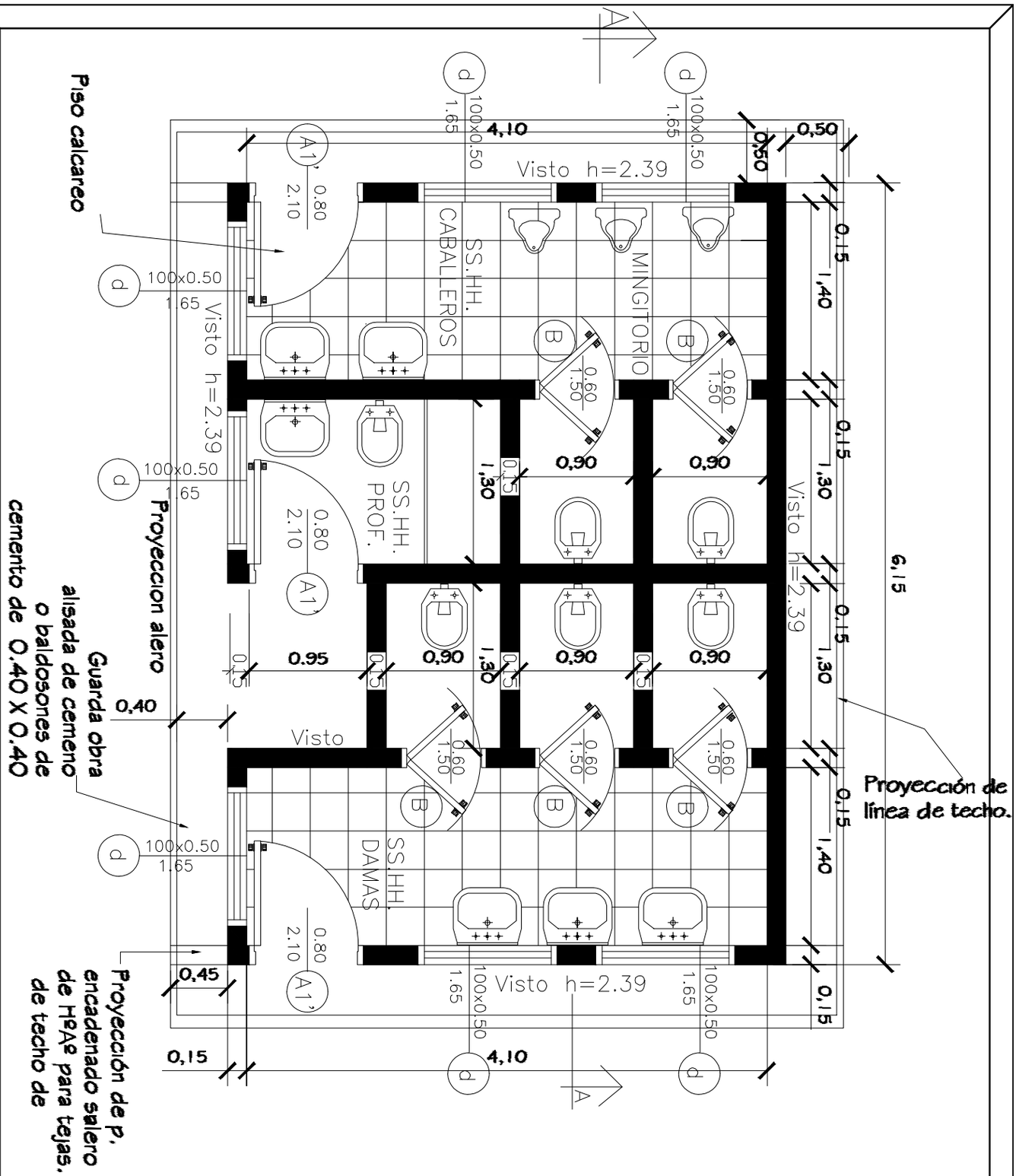

DIRECCION DE OBRAS Y SERVICIOS

MUNICIPALIDAD DE SARGENTO JOSÉ FÉLIX LÓPEZ

Esc. Bas. N°2320 Independencia Nacional	PLANTA ARQUITECTÓNICA SIN ESCALA	LAMINA 2
OBRA: SS.HH 6.15 x 4.40 Techo de tejas UBICACION: Sargento Jose Felix López	Arq. Martín Bernal	

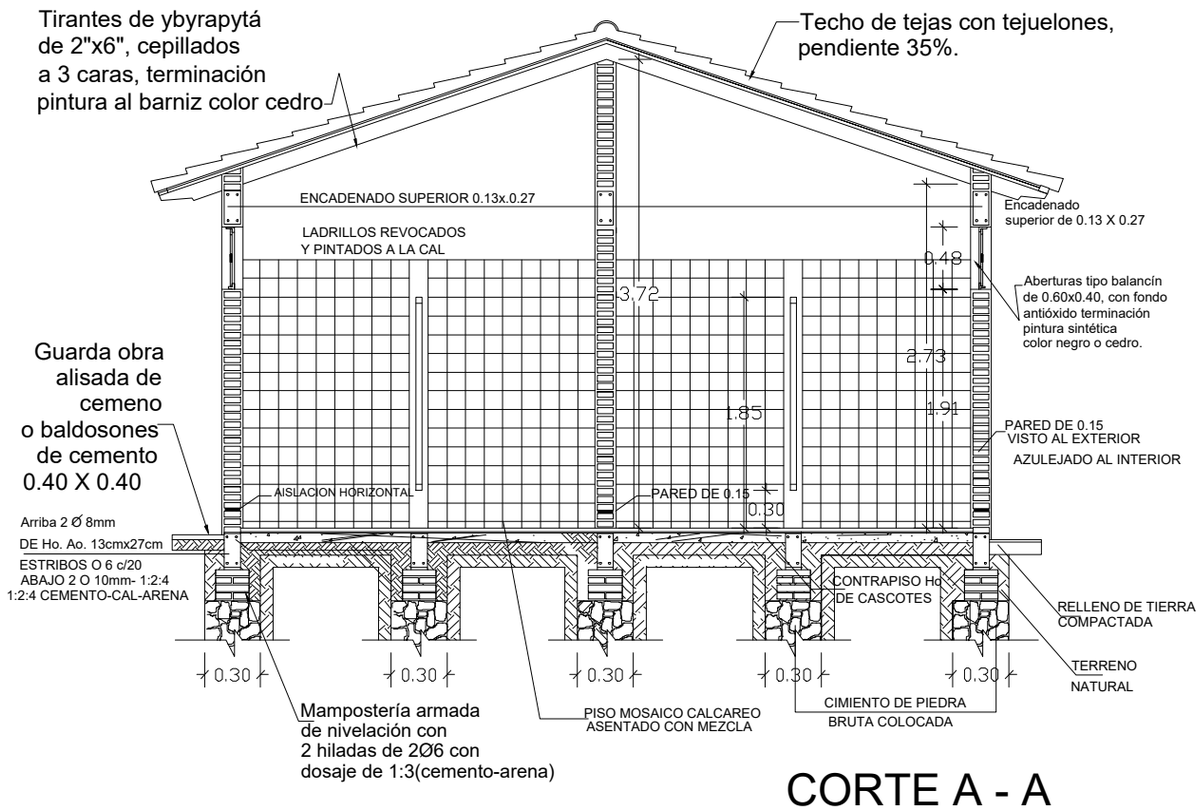

CORTE A - A

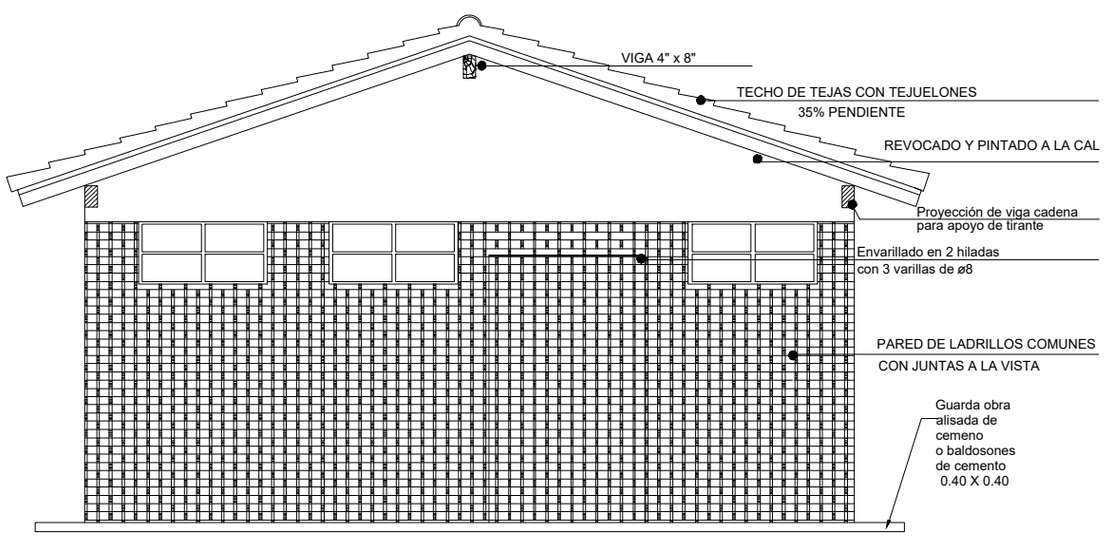

FACHADA

DIRECCION DE OBRAS Y SERVICIOS

MUNICIPALIDAD DE SARGENTO JOSÉ FÉLIX LÓPEZ

Esc. Bas. N°2320 Independencia Nacional	CORTE A - A Y FACHADA FRONTAL SIN ESCALA	LAMINA 3
OBRA: SS.HH 6.15 x 4.40 Techo de tejas UBICACION: Sargento Jose Felix López	Arq. Martin Bernal	

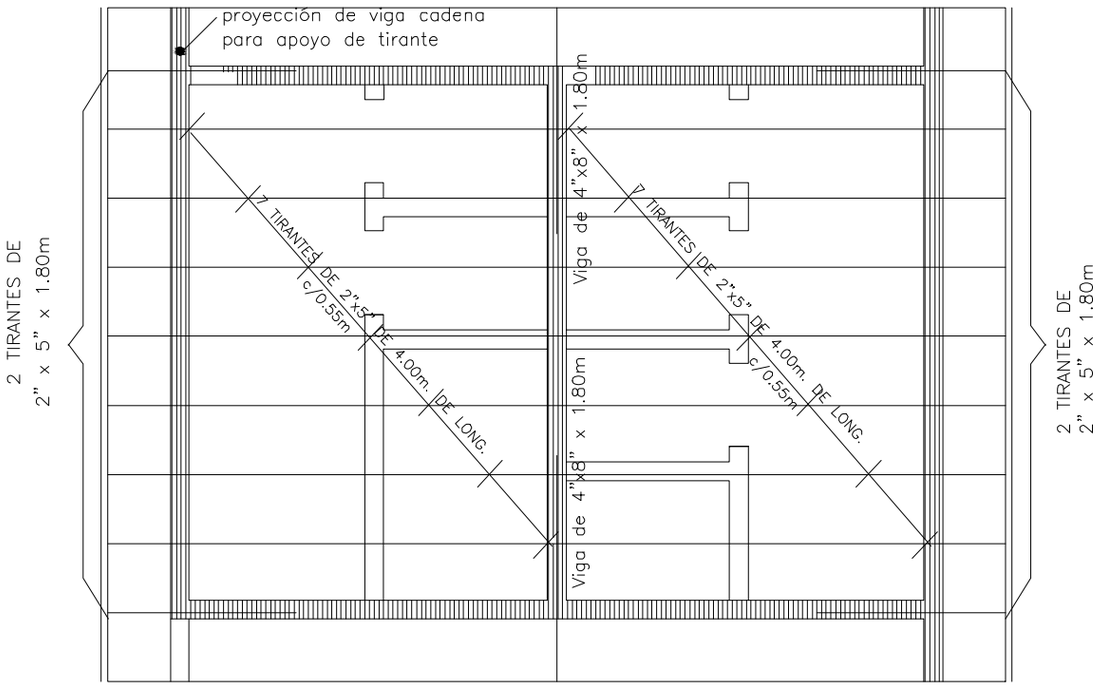

PLANTA DE TECHO

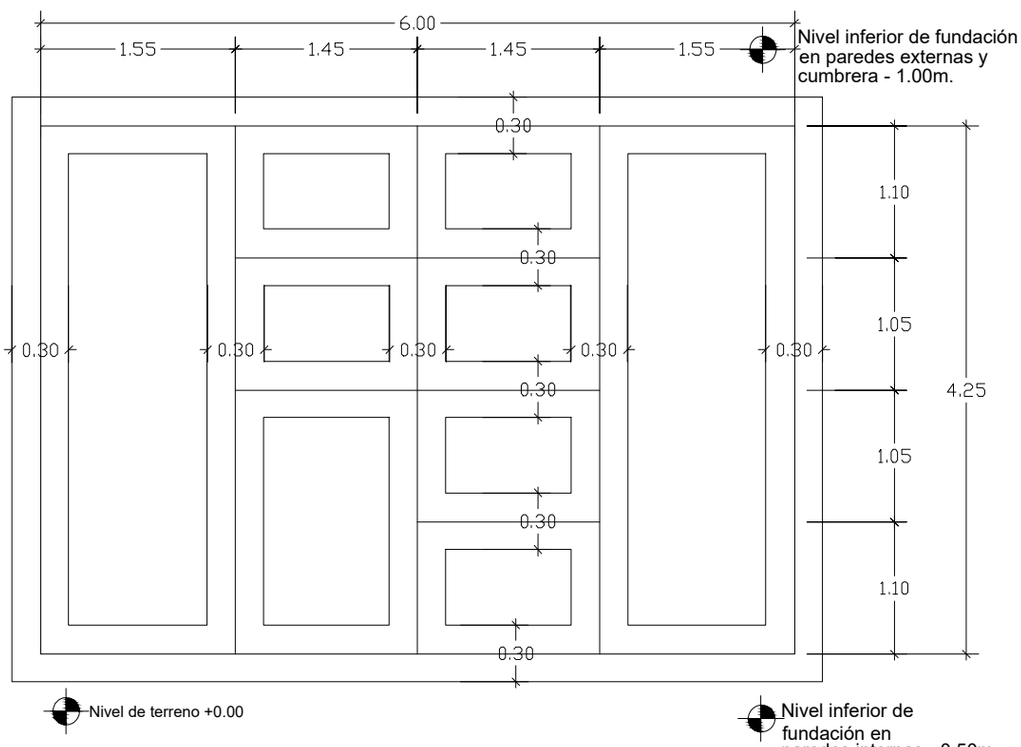

PLANTA DE FUNDACIÓN

DIRECCION DE OBRAS Y SERVICIOS

MUNICIPALIDAD DE SARGENTO JOSÉ FÉLIX LÓPEZ

Esc. Bas. N°2320 Independencia Nacional	PLANTA DE TECHO Y DE FUNDACION SIN ESCALA	LAMINA 4
OBRA: SS.HH 6.15 x 4.40 Techo de tejas UBICACION: Sargento Jose Felix López	Arq. Martín Bernal	

Planta Instalación Agua corriente

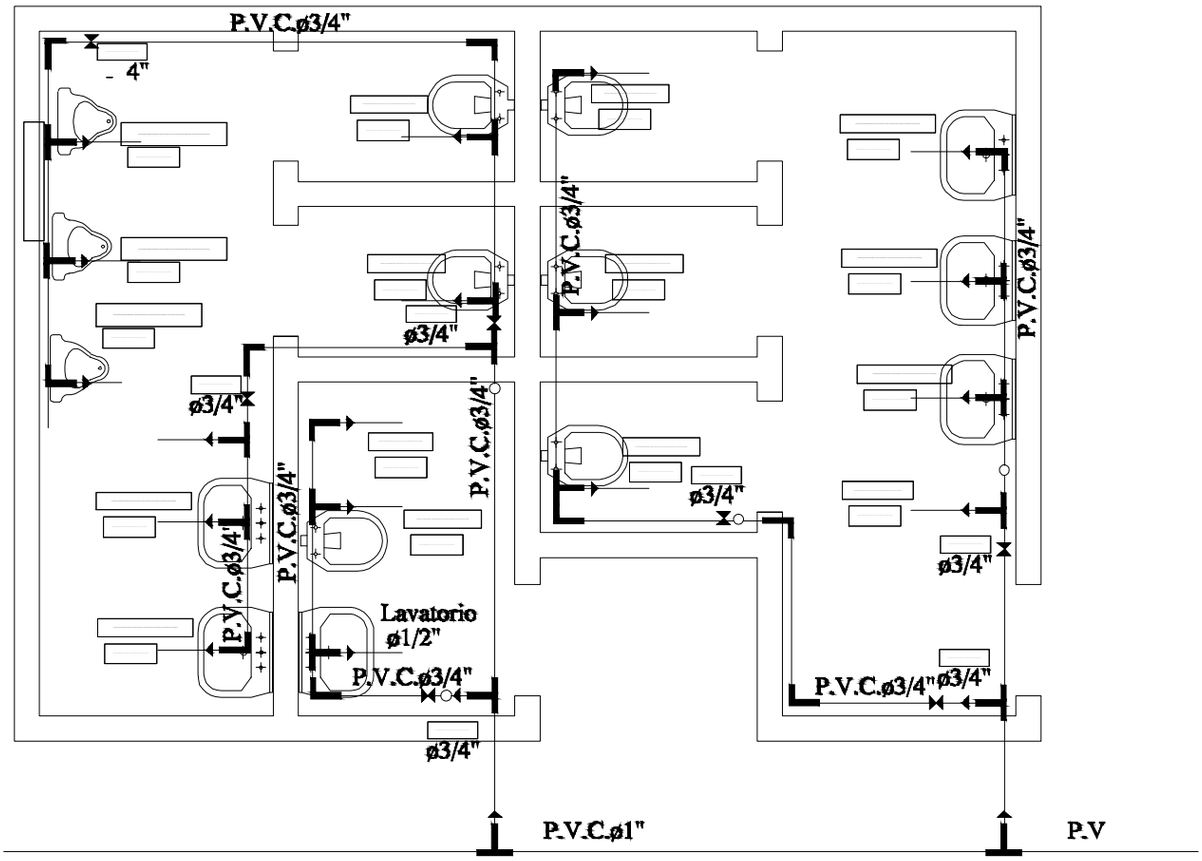

Para cada cisterna de los inodoros se debera colocar una llave de paso

DIRECCION DE OBRAS Y SERVICIOS

MUNICIPALIDAD DE SARGENTO JOSÉ FÉLIX LÓPEZ

Esc. Bas. N°2320 Independencia Nacional	PLANTA DE INSTALACIÓN AGUA CORRIENTE SIN ESCALA	LAMINA 5
OBRA: SS.HH 6.15 x 4.40 Techo de tejas UBICACION: Sargento Jose Felix López	Arq. Martín Bernal	

Axonometria

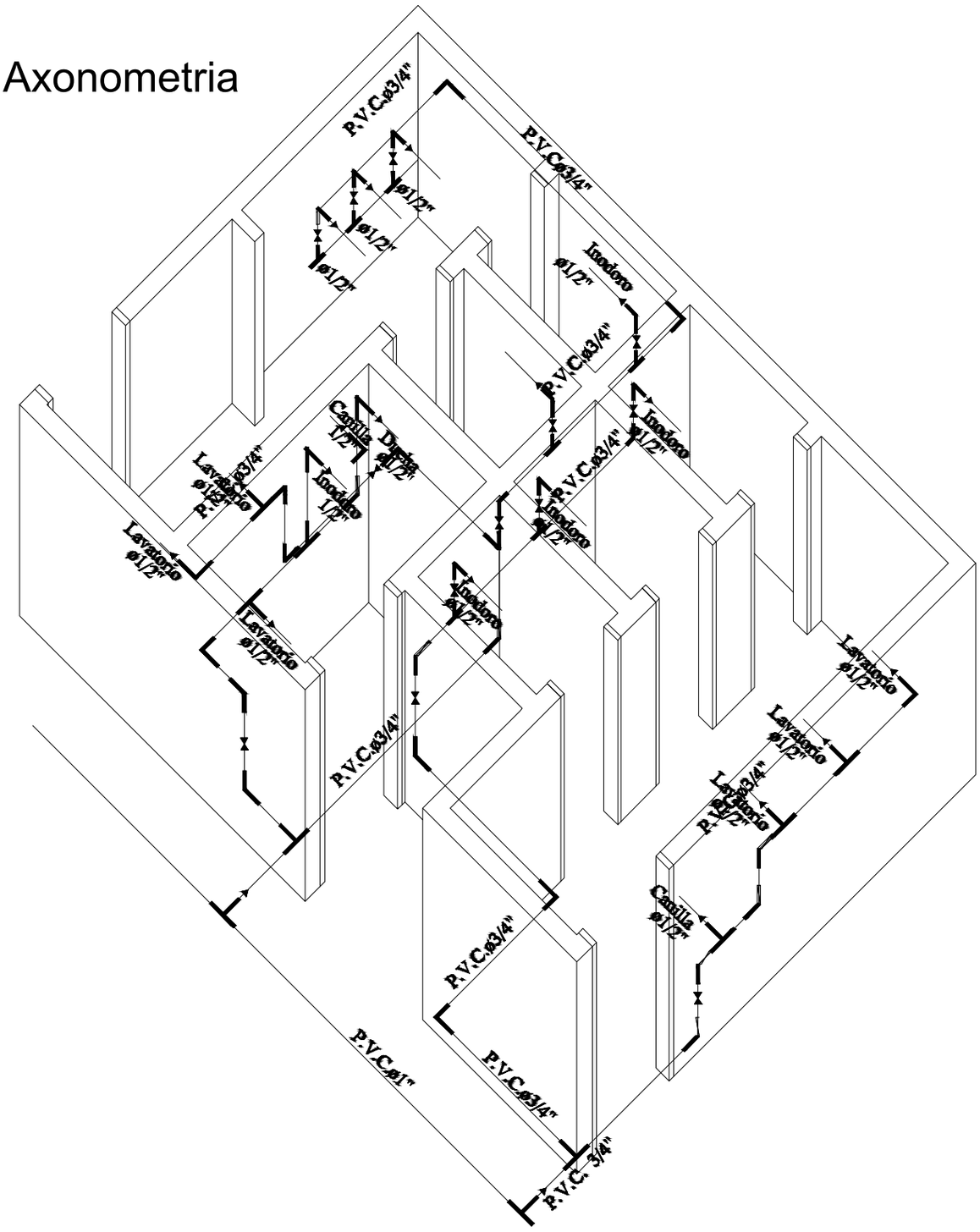
P.V.C.ø3/4"
P.V.C.ø3/4"
ø1/2"
ø1/2"
ø1/2"
Inodoro
ø1/2"
P.V.C.ø3/4"
Inodoro
ø1/2"
P.V.C.ø3/4"
Inodoro
ø1/2"
Lavatorio
ø1/2"
Lavatorio
ø1/2"
Lavatorio
ø1/2"
P.V.C.ø3/4"
Lavatorio

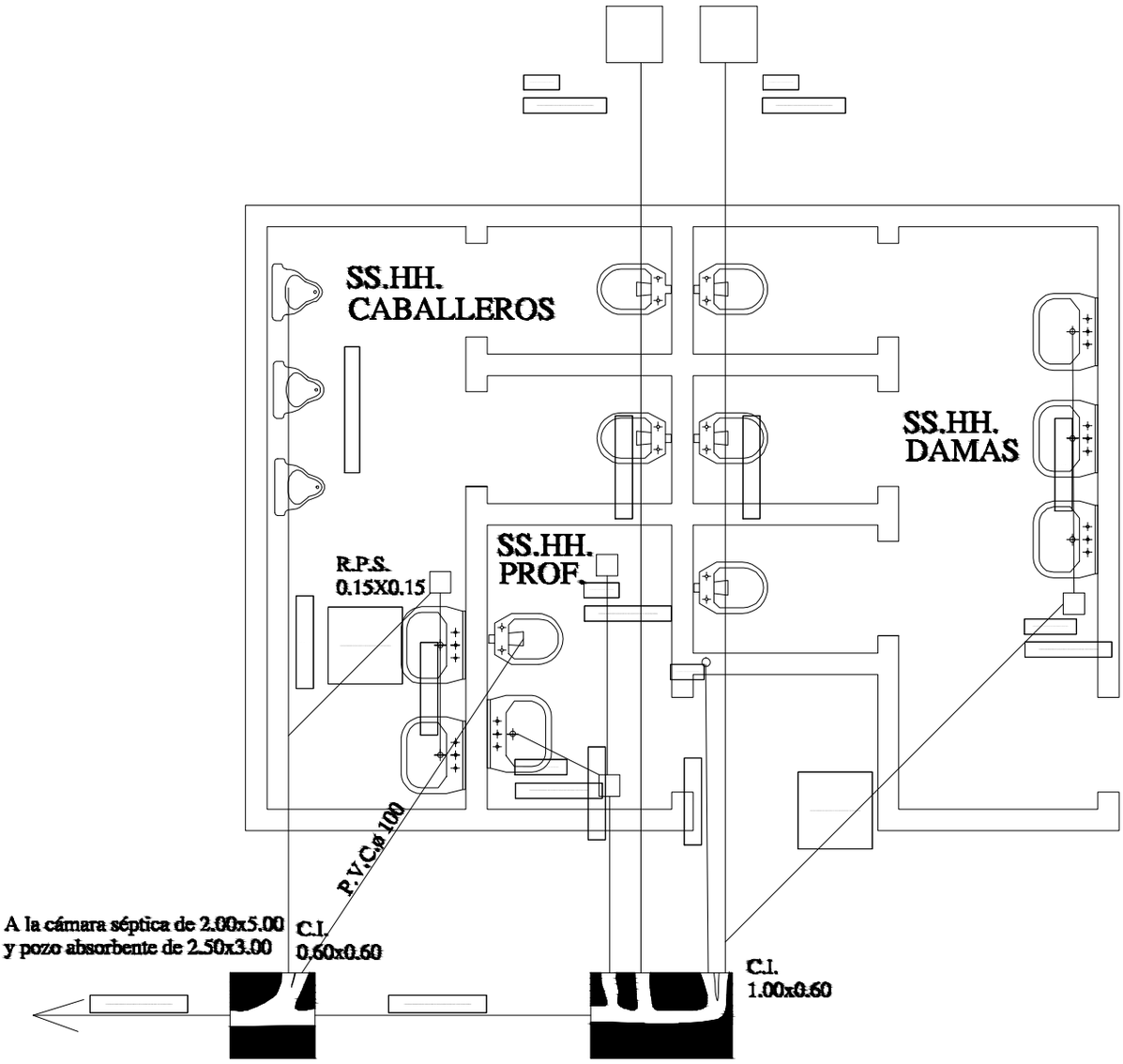

1 - La pend. de las cañerías deberán ser del 0.5%
2 - En caso de tener el SS.HH. en el lindero
colocar la cámara tapada dentro del ultimo box
pegado al muro del lindero

Planta Instalación Desagüe Cloacal

DIRECCION DE OBRAS Y SERVICIOS

MUNICIPALIDAD DE SARGENTO JOSÉ FÉLIX LÓPEZ

Esc. Bas. N°2320 Independencia Nacional	PLANTA INSTALACION DESAGUE CLOACAL SIN ESCALA	LAMINA 7
OBRA: SS.HH 6.15 x 4.40 Techo de tejas UBICACION: Sargento Jose Felix López	Arq. Martín Bernal	

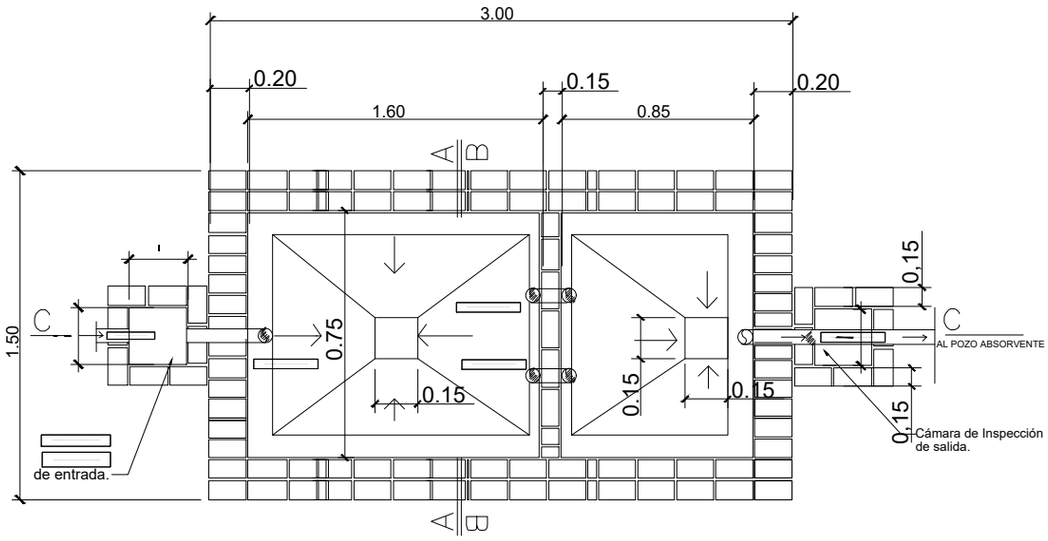

PLANTA CAMARA SEPTICA
Sin escala

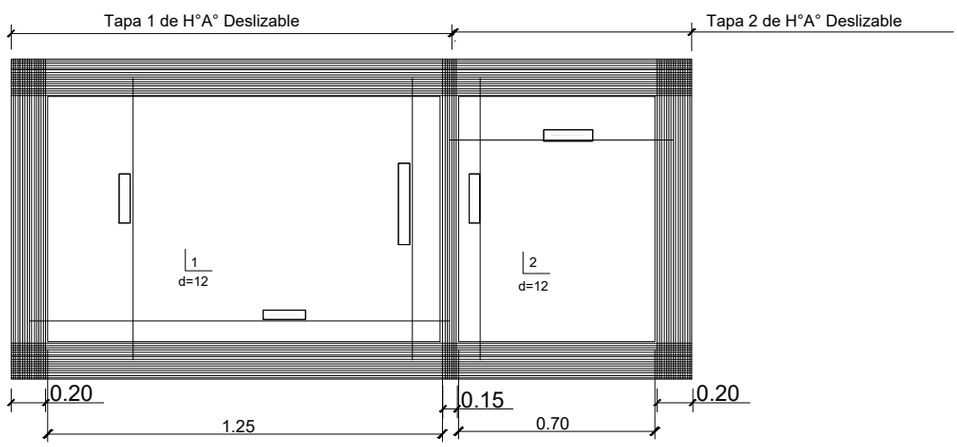

DETALLE DE LOSA TAPA CAMARA SEPTICA
Sin escala

DIRECCION DE OBRAS Y SERVICIOS

MUNICIPALIDAD DE SARGENTO JOSÉ FÉLIX LÓPEZ

Esc. Bas. N°2320 Independencia Nacional	DETALLE DE CAMARA SEPTICA SIN ESCALA	LAMINA 8
OBRA: SS.HH 6.15 x 4.40 Techo de tejas UBICACION: Sargento Jose Felix López	Arq. Martín Bernal	

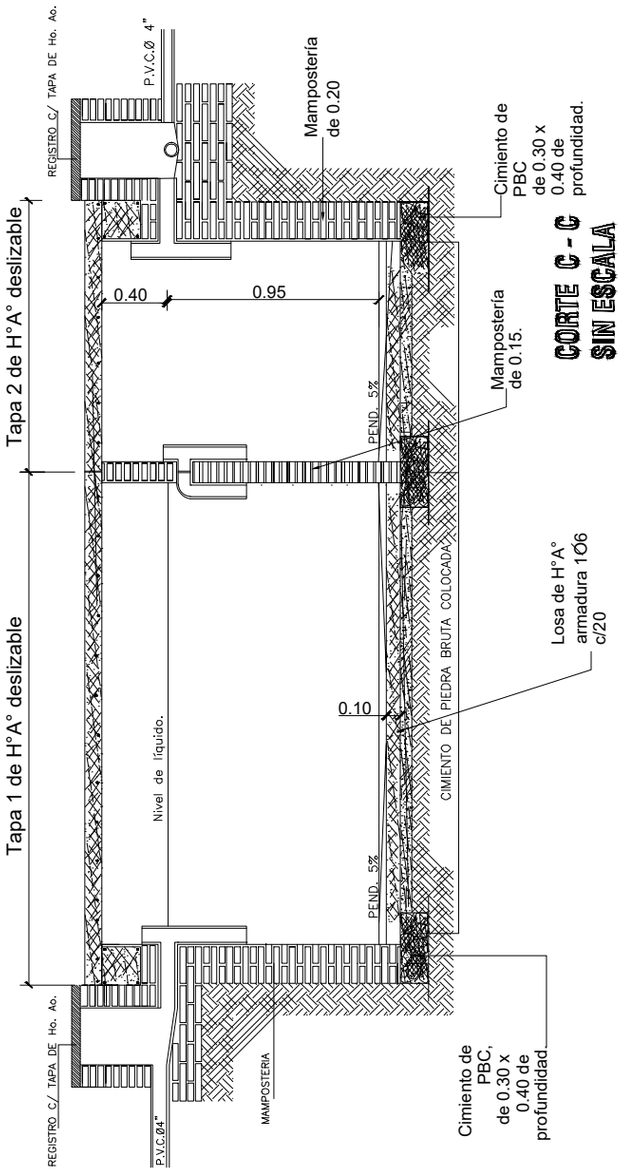

CORTE C - C
SIN ESCALA

DIRECCION DE OBRAS Y SERVICIOS

MUNICIPALIDAD DE SARGENTO JOSÉ FÉLIX LÓPEZ

Esc. Bas. N°2320 Independencia Nacional	DETALLE DE CAMARA SEPTICA SIN ESCALA	LAMINA 9
OBRA: SS.HH 6.15 x 4.40 Techo de tejas UBICACION: Sargento Jose Felix López	Arq. Martín Bernal	

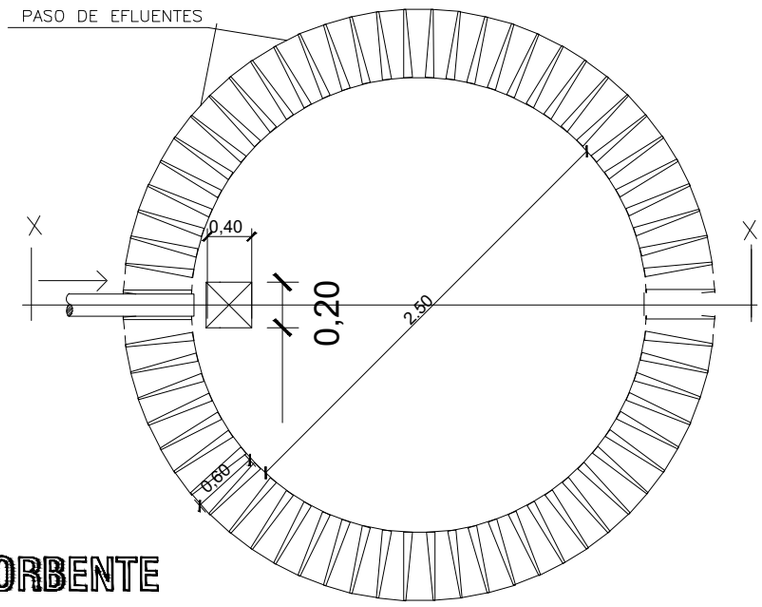

PLANTA POZO ABSORBENTE

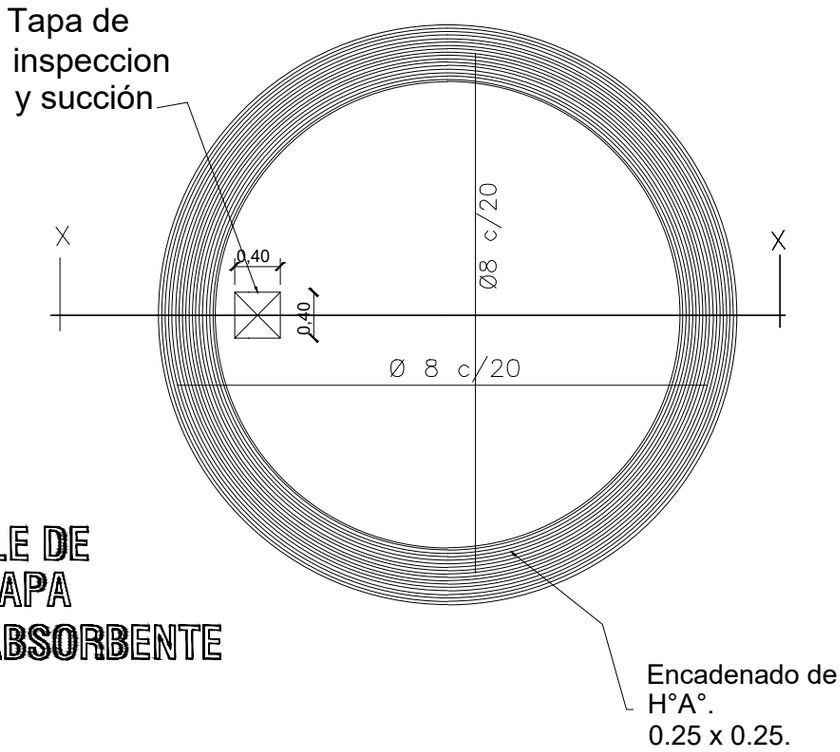

DETALLE DE LOSA TAPA POZO ABSORBENTE

DIRECCION DE OBRAS Y SERVICIOS

MUNICIPALIDAD DE SARGENTO JOSÉ FÉLIX LÓPEZ

Esc. Bas. N°2320 Independencia Nacional	DETALLE POZO ABSORBENTE SIN ESCALA	LAMINA 10
OBRA: SS.HH 6.15 x 4.40 Techo de tejas UBICACION: Sargento Jose Felix López	Arq. Martín Bernal	

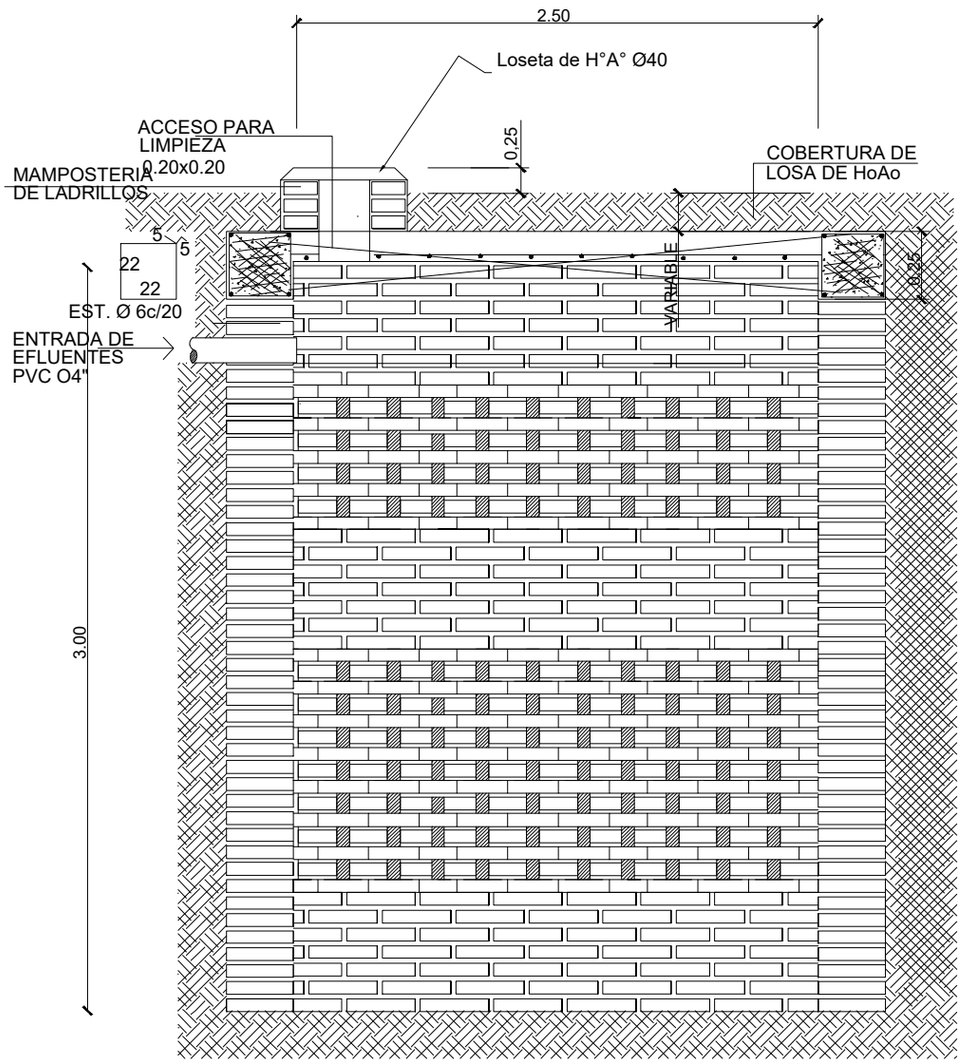

POZO ABSORBENTE

CORTE X-X

DIRECCION DE OBRAS Y SERVICIOS

MUNICIPALIDAD DE SARGENTO JOSÉ FÉLIX LÓPEZ

Esc. Bas. N°2320 Independencia Nacional	DETALLE DE CÁMARA SÉPTICA SIN ESCALA	LÁMINA 11
OBRA: SS.HH 6.15 x 4.40 Techo de tejas UBICACION: Sargento Jose Felix López	Arq. Martín Bernal	

Planta y Esquema de Instalación Eléctrica

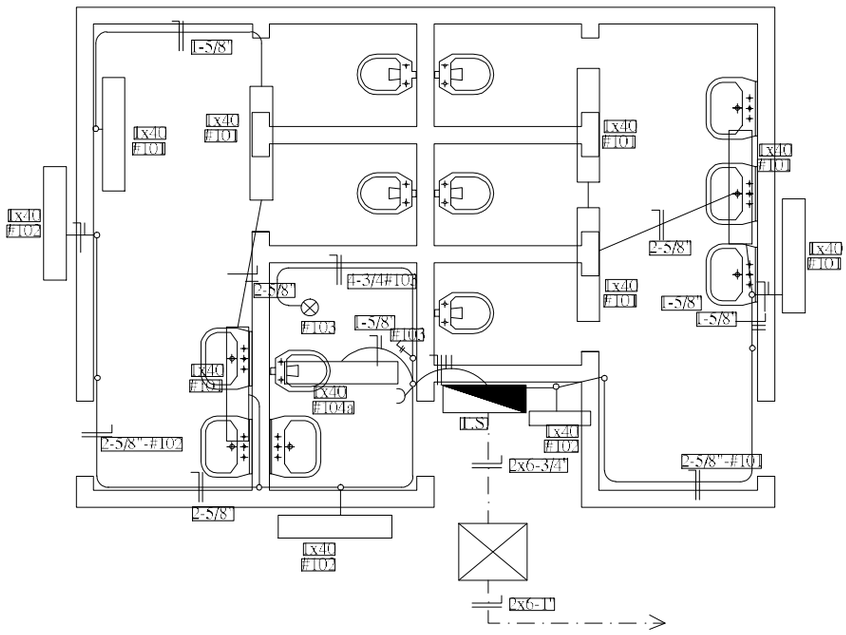

ESQUEMA DEL T.S

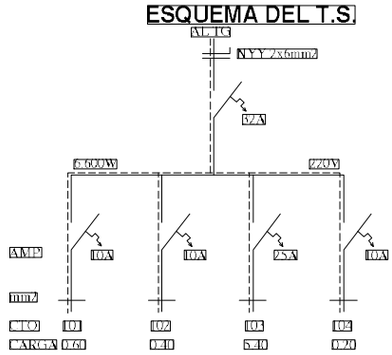

DETALLE DE CARGA T.S

CTO	Fluorescentes 1x40w	Lomas Wall	OTRAS CARGAS	TOTAL
#01	6x100			600
#02	4x100			400
#03			5.400	5.400
#04	1x100	1x100		200
TOTAL				6.600 W

DIRECCION DE OBRAS Y SERVICIOS

MUNICIPALIDAD DE SARGENTO JOSÉ FÉLIX LÓPEZ

Esc. Bas. N°2320 Independencia Nacional	PLANTA Y ESQ. INSTALACION ELECTRICA SIN ESCALA	LAMINA 12
OBRA: SS.HH 6.15 x 4.40 Techo de tejas UBICACION: Sargento Jose Felix López	Arq. Martín Bernal	

OBRA: **CONSTRUCCION DE BAÑOS SEXADOS TIPO DE 6.15 x 4.40 TECHO TEJAS - ESC. BAS. N°2320 INDEPENDENCIA NACIONAL**

UBICACIÓN: SARGENTO JOSE FELIX LOPEZ

Ítem	Descripción del Bien	Unidad de Medida	Cantidad	Precio unitario	Precio total
1	Limpieza y preparación de terreno	Metros cuadrados	27,1		-
2	Replanteo y marcación de obra	Metros cuadrados	27,1		-
3	Cartel de Obra	Unidad	1		-
4	Excavación y carga de cimiento de PBC	Metros cúbicos	10		-
5	Encadenado de H°A°	Metros cúbicos	2,4		-
6	Nivelación de ladrillos comunes armado con 4@6mm	Metros cuadrados	12,2		-
7	Relleno y Compactación	Metros cúbicos	8,5		-
8	Aislacion asfaltica De 0.15m - horizontal	Metros cuadrados	5,3		-
9	Muros de Elevacion De 0.15m de ladrillo comun para revocar	Metros cuadrados	55		-
10	Muros de Elevacion De 0.15m visto 1 cara de ladrillo común	Metros cuadrados	48		-
11	Techo de tejas y tejuelones ceramicos sobre estructura de tirantes pre	Metros cuadrados	43		-
12	Revoque Interior - Exterior a 1 capa filtrado	Metros cuadrados	160		-
13	Contrapiso de Hº de cascotes - Espesor 10 cm	Metros cuadrados	22		-
14	Carpeta alisada de p/ asiento de piso	Metros cuadrados	22		-
15	Piso cerámico en interior de baño	Metros cuadrados	22		-
16	Guarda obra de alisada de cemento de 50cm de ancho	Metro lineal	23		-
17	Rampa de acceso	Unidad Global	1		-
18	Puerta metálica de 0.80x2.10	Unidad	3		-
19	Puerta placa de madera 0.60x1.60m-para box de baño	Unidad	5		-
20	Ventanas tipo balancín de 1,00m x 0.45m	Unidad	7		-
21	De paredes revocacadas interior al látex - Blanco/Color	Metros cuadrados	160		-
22	De techo-tirantes al sintéico y tejuelones al barniz	Metros cuadrados	43		-
23	De aberturas de madera c/ barníz	Unidad	5		-
24	Pintura exterior con silicona	Metros cuadrados	48		-
25	Balancines	Unidad	7		-
26	Vidrios Dobles 3mm	Metros cuadrados	3,36		-
27	Azulejos blancos - hasta altura 2,10m	Metros cuadrados	98		-
28	Instalación hidraulica	Unidad Global	1		-
29	Desague cloacal, cañerias y registros	Unidad Global	1		-
30	Camara Septica	Unidad Global	1		-
31	Pozo Ciego	Unidad Global	1		-
32	Instalacion Sanitaria completa según proyecto	Unidad Global	1		-
33	Instalación Electrica completa según Proyecto	Unidad Global	1		-
34	Canaleta y caño de bajada Nº 26 -desarrollo 40cm	Metro lineal	18		-
35	Limpieza final y retiro de escombros	Metros cuadrados	27		-
				Precio Total	**-**

Arq. Martín Bernal

MUNICIPALIDAD SGTO. JOSE FELIX LOPEZ
Dto Apo
Dirección de Obras