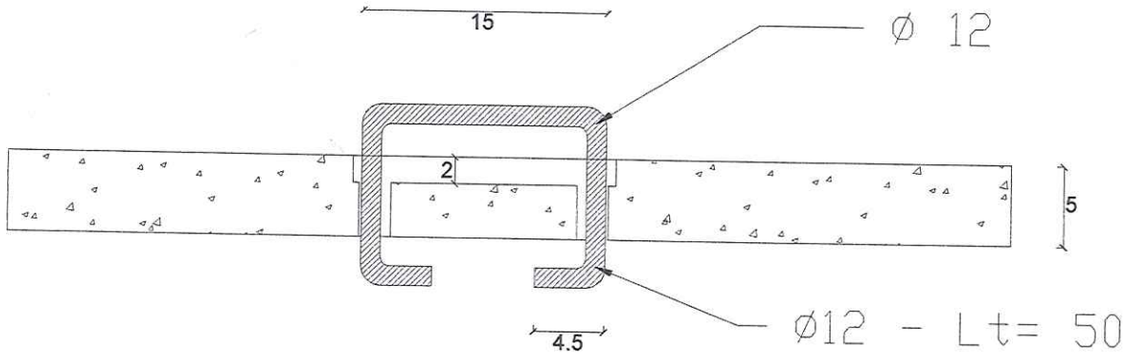

TAPA DE REGISTRO - DETALLE DE MANIJA

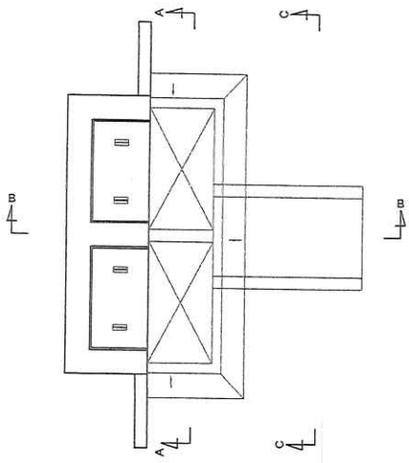

PLANTA

SUMIDEROS DE 2 BOCAS - DETALLES

CORTE B-B

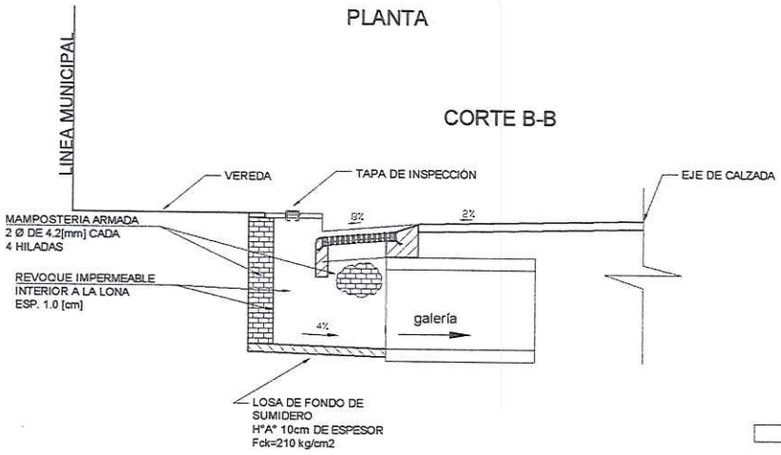

CORTE A-A

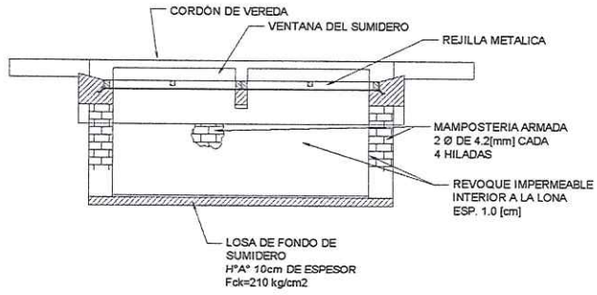

CORTE C-C

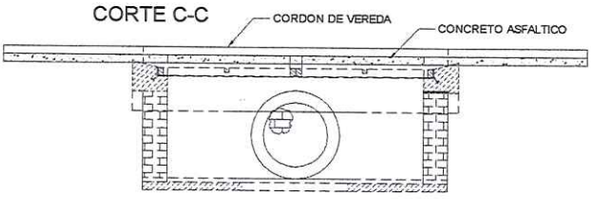

OBS.: REVOQUE IMPERMEABLE EN TODA MAMPOSTERIA DEL SUMIDERO

MUNICIPALIDAD DE ASUNCIÓN			
ing. Óscar Rodríguez Intendente			
Ing. Antoliano Benítez, Director Dirección de Obras Municipales	Ing. Mirtha Acha, Directora General Dirección General de Obras		
DESAGÜE PLUVIAL DE VARIAS CALLES DE LA CIUDAD DE ASUNCIÓN			
PROYECTADO:	REVISADO:	APROBADO:	MARZO 2022
	FECHA:	FECHA:	LÁMINA 08

Ing. Francisco Ortiz
Jefe Dpto. de Ingeniería
Direccion de Obras Municipales

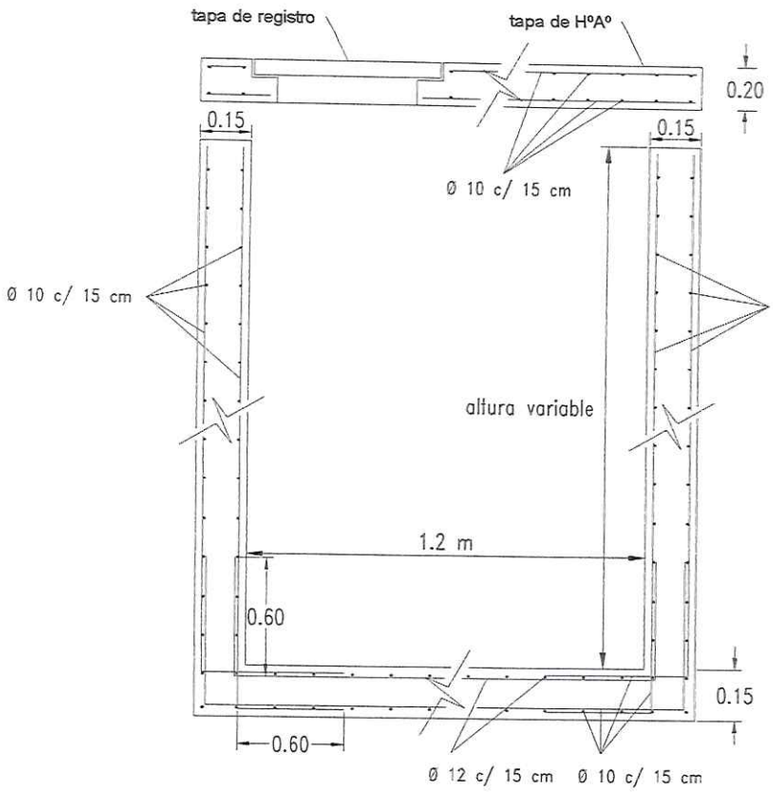

DETALLES DE ARMADURAS

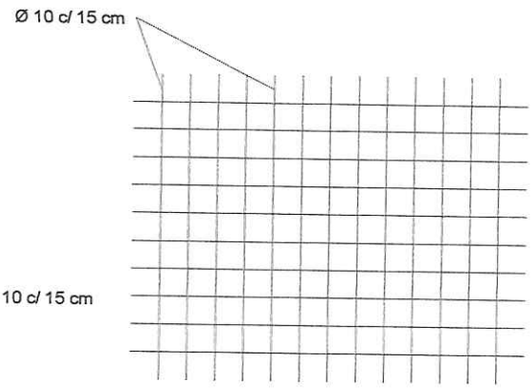

DETALLE DE ARMADURAS POSITIVAS EN BASE DE REGISTRO

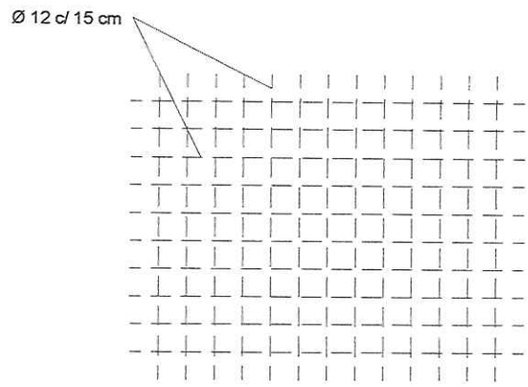

DETALLE DE ARMADURAS NEGATIVAS EN BASE DE REGISTRO

REGISTROS - DETALLES

A	636 mm.
B	565 mm.
C	71 mm.
D	746 mm.
H	100 mm.
ANGULO TEORICO DE ABERTURA DE TAPA	120º
PESO TOTAL MARCO y TAPA MINIMO	130 Kg.
CARGA MAXIMA GARANTIZADA EN EL CENTRO DE LA TAPA	4000 Kg.

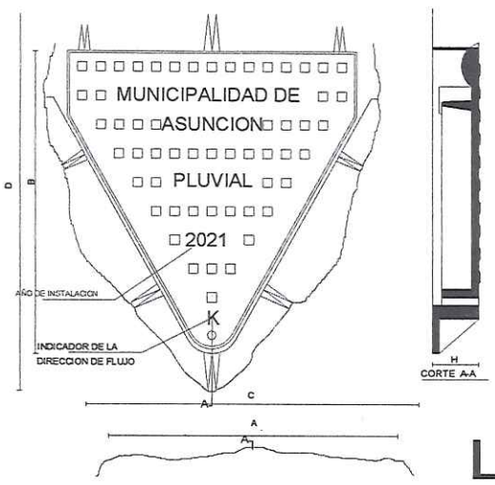

TAPA DE REGISTRO - DETALLES

OBSERVACIONES:

* LAS TAPAS DE HºFº DE LOS REGISTROS SE UBICARÁN CONVENIENTEMENTE, DE MODO DE PERMITIR EL DESCENSO EN LA FORMA LO MÁS CÓMODA POSIBLE.

*LOS DETALLES SON VÁLIDOS PARA TODOS LOS REGISTROS CUYA LONGITUD SEA MENOR QUE 5m, Y CUYO ANCHO NO SOBREPASE LOS 3m

* TAPA, PAREDES Y FONDO DE HºAº CON RESISTENCIA Fck= 210 Kg/cm2.

* LAS ARMADURAS SE DIMENSIONARÁN A RAZÓN DE 150 Kg POR METRO CÚBICO DE HORMIGÓN. LA DISPOSICIÓN DE LAS ARMADURAS ESTARÁ ACORDE A LOS ESFUERZOS A LOS QUE SERÁ SOMETIDA LA ESTRUCTURA. LAS ARMADURAS DE LA TAPA DEBERÁN ESTAR PREPARADAS PARA SOPORTAR EL PESO DE UN CAMIÓN DE GRAN PORTE (TRÁFICO PESADO).

MUNICIPALIDAD DE ASUNCIÓN

ing. Óscar Rodríguez
Intendente

Ing. Antoliano Benítez, Director Dirección de Obras Municipales	Ing. Mirtha Acha, Directora General Dirección General de Obras

DESAGÜE PLUVIAL DE VARIAS CALLES DE LA CIUDAD DE ASUNCIÓN

PROYECTADO:	REVISADO:	APROBADO:	MARZO 2022
FECHA:	FECHA:	FECHA:	LÁMINA 09

MUNICIPALIDAD DE ASUNCIÓN · Dpto. de Ingeniería · Dirección de Obras Municipales

ing. Francisco Ortiz
Jefe Dpto. de Ingeniería
Dirección de Obras Municipales