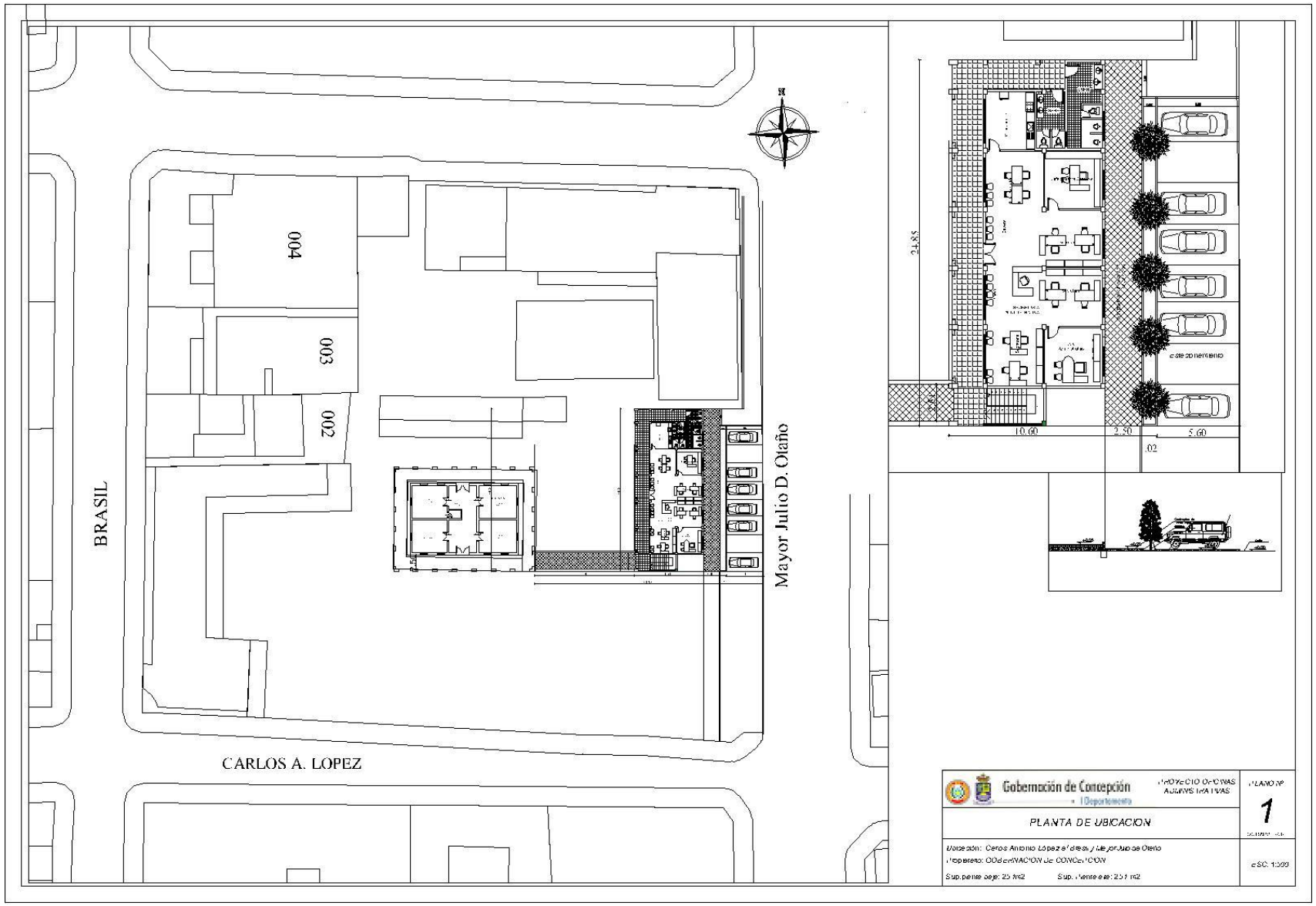

004
003
002
BRASIL
CARLOS A. LOPEZ
Mayor Julio D. Otaño
24.85
10.60
2.50
5.60
.02
Gobernación de Concepción
PROYECTO OFICINAS ADMINISTRATIVAS
PLANO Nº
1
PLANTA DE UBICACION
Ubicación: Carlos Antonio López el Brasil y Mayor Julio de Otaño
Propietario: GOBERNACION DE CONCEPCION
Sup.pliente baja: 25 m2
Sup. Pliente alta: 25 m2
ESC. 1:500

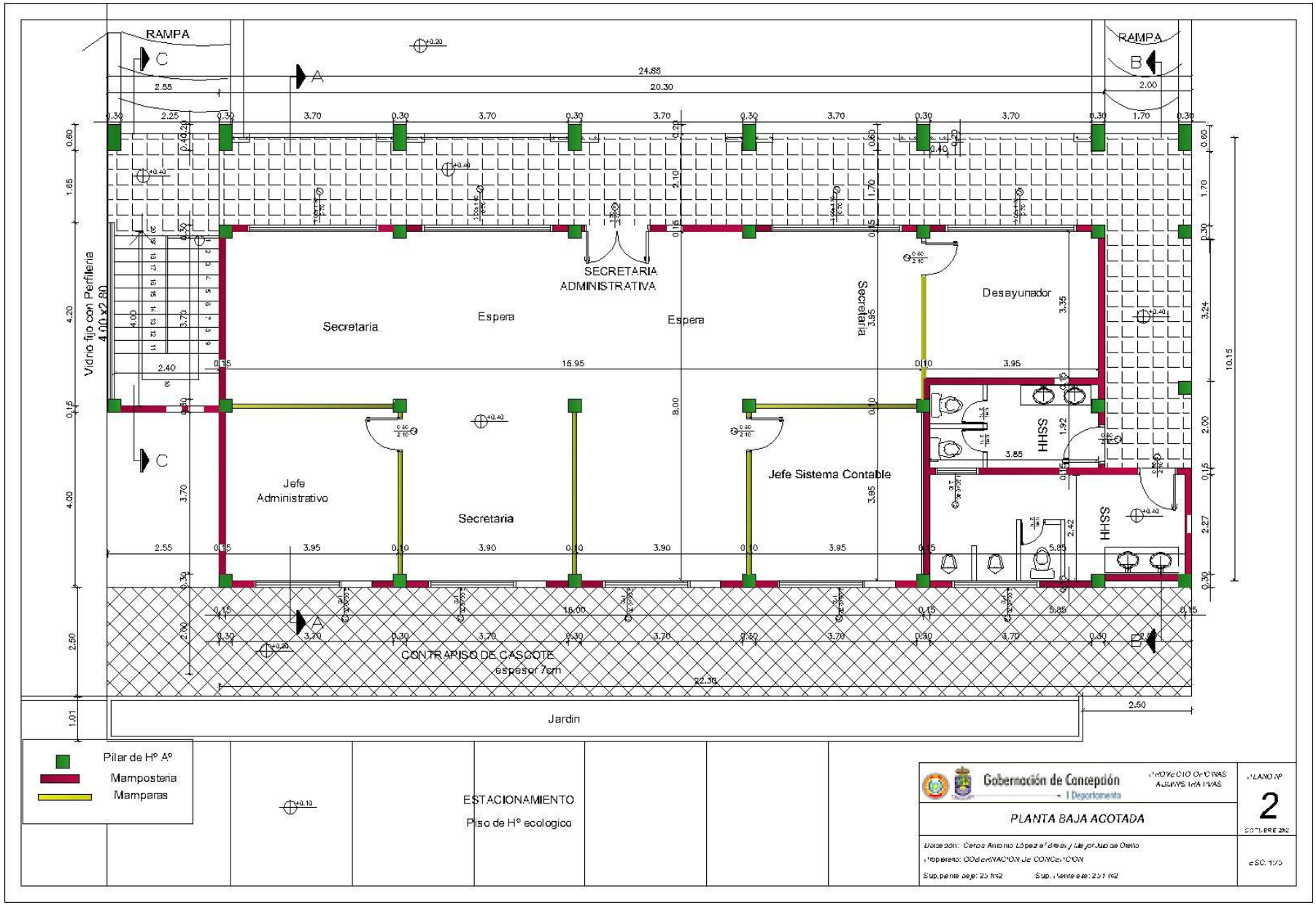
RAMPA
RAMPA
SECRETARIA ADMINISTRATIVA
Secretaria
Espera
Espera
Secretaria
Desayunador
Jefe Administrativo
Secretaria
Jefe Sistema Contable
HHSS
HHSS
Vidrio fijo con Perfileria 4.00 x2.80
CONTRAPISO DE CASCOTE espesor 7cm
Jardin
Pilar de Hº Aº
Mamposteria
Mamparas
ESTACIONAMIENTO
Piso de Hº ecologico
Gobernación de Concepción
I Departamento
PROYECTO OFICINAS ADMINISTRATIVAS
PLANTA BAJA ACOTADA
PLANO Nº
2
Dirección: Carlos Antonio López e Ibrahim Mejor Julio de Oteño
Propietario: GOBERNACION DE CONCEPCION
Sup. parte baja: 25 m2
Sup. parte alta: 25 m2
ESC. 1:75

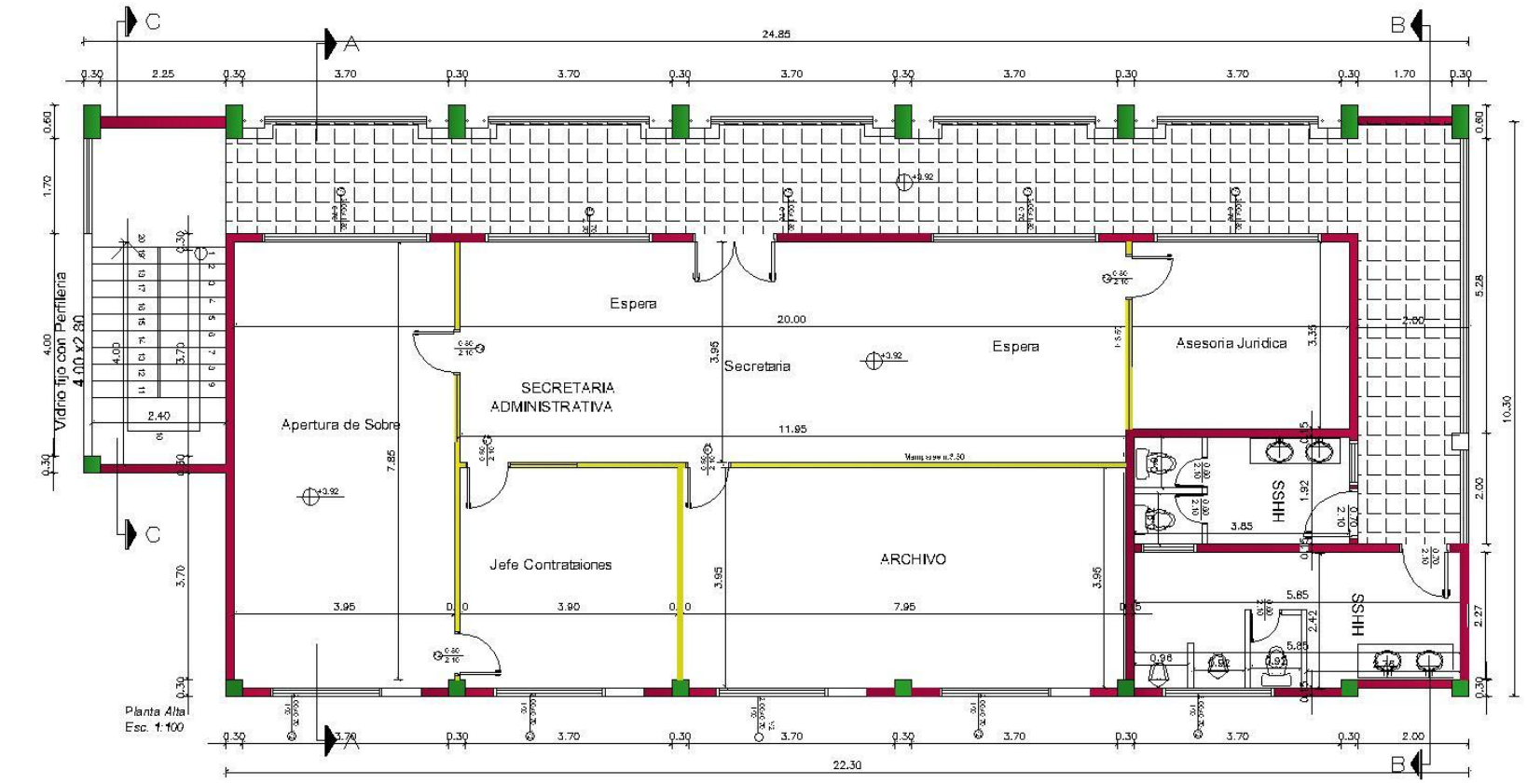

Pilar de Hº Aº
Mamposteria
Mamparas

PLANTA ALTA ACOTADA
ESC. 1:75

Gobernación de Concepción
I Departamento

PROYECTO OFICINAS ADMINISTRATIVAS

PLANO Nº 3

PLANTA BAJA ACOTADA

Dirección: Carlos Antonio López e Ibrahim y Mejor Julio de Oteño
Propietario: GOBERNACION DE CONCEPCION
Sup. parte baja: 25 m2 Sup. Parte alta: 25 m2

ESC. 1:75

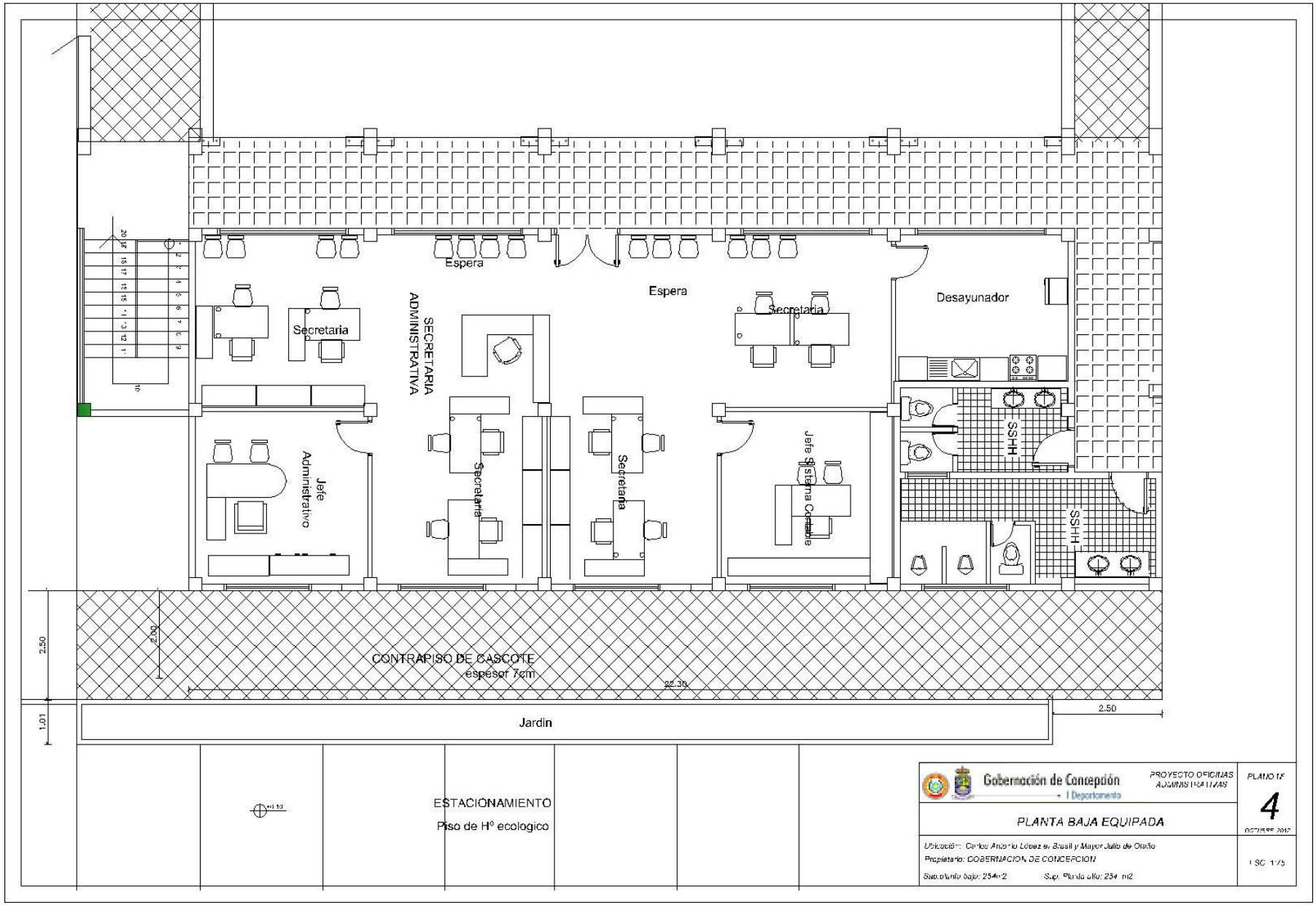
Espera
Espera
Secretaria
Desayunador
Secretaria
SECRETARIA ADMINISTRATIVA
Jefe Administrativo
Secretaria
Secretaria
Jefe Sistema Contable
SSHH
SSHH
CONTRAPISO DE CASCOTE
espesor 7cm
22.30
2.50
2.00
2.50
1.01
Jardin
ESTACIONAMIENTO
Piso de H° ecologico
Gobernación de Concepción
I Departamento
PROYECTO OFICINAS ADMINISTRATIVAS
PLANO Nº
4
PLANTA BAJA EQUIPADA
Ubicación: Carlos Antonio López e/ Brasil y Mayor Julio de Oleño
Propietario: GOBERNACION DE CONCEPCION
Sup.planta baja: 254m2
Sup. Planta alta: 234 m2
1 SC 1:75

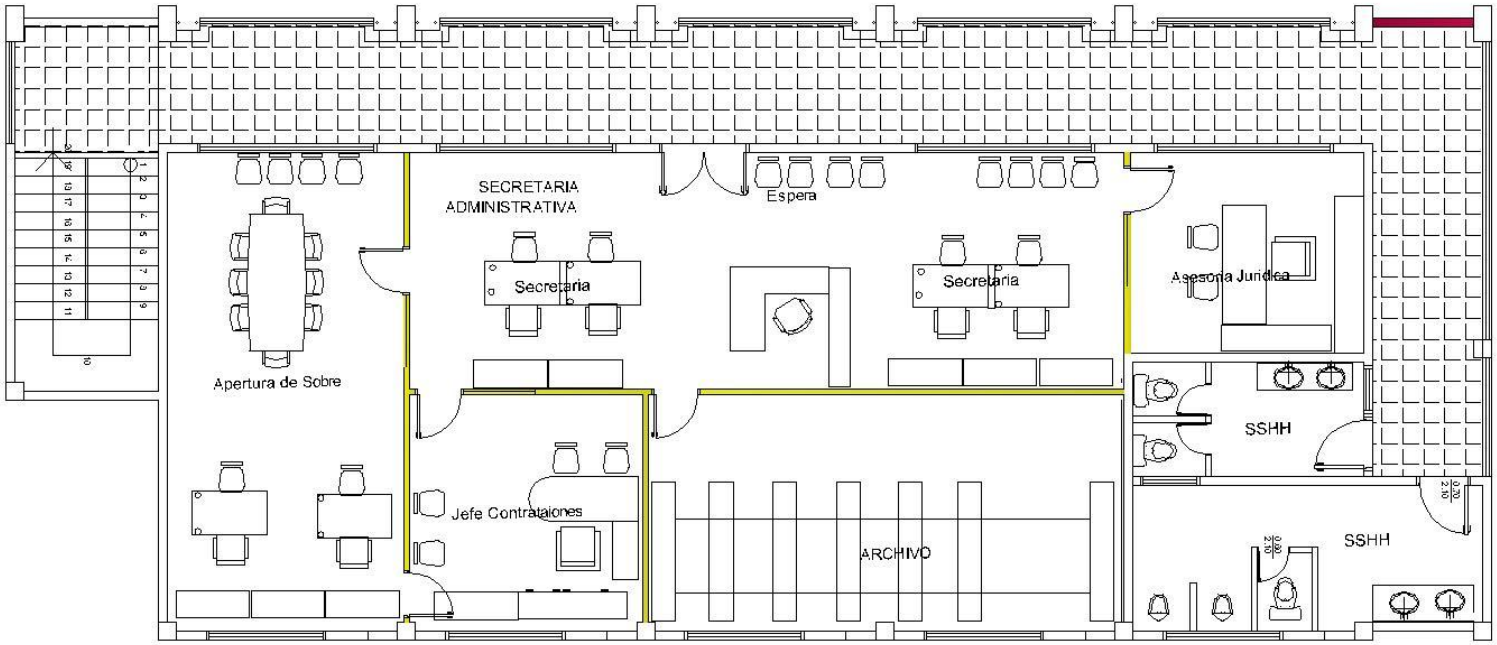

Gobernación de Concepción
I Departamento

PROYECTO OBRAS ADMINISTRATIVAS

PLANO Nº 5

PLANTA ALTA EQUIPADA

Ubicación: Carlos Antonio López esq. Mariscal José Félix Bogado

Propietario: GOBERNACIÓN DE CONCEPCIÓN

Sup. planta baja: 251 m2 Sup. planta alta: 251 m2

ESC. 1/75

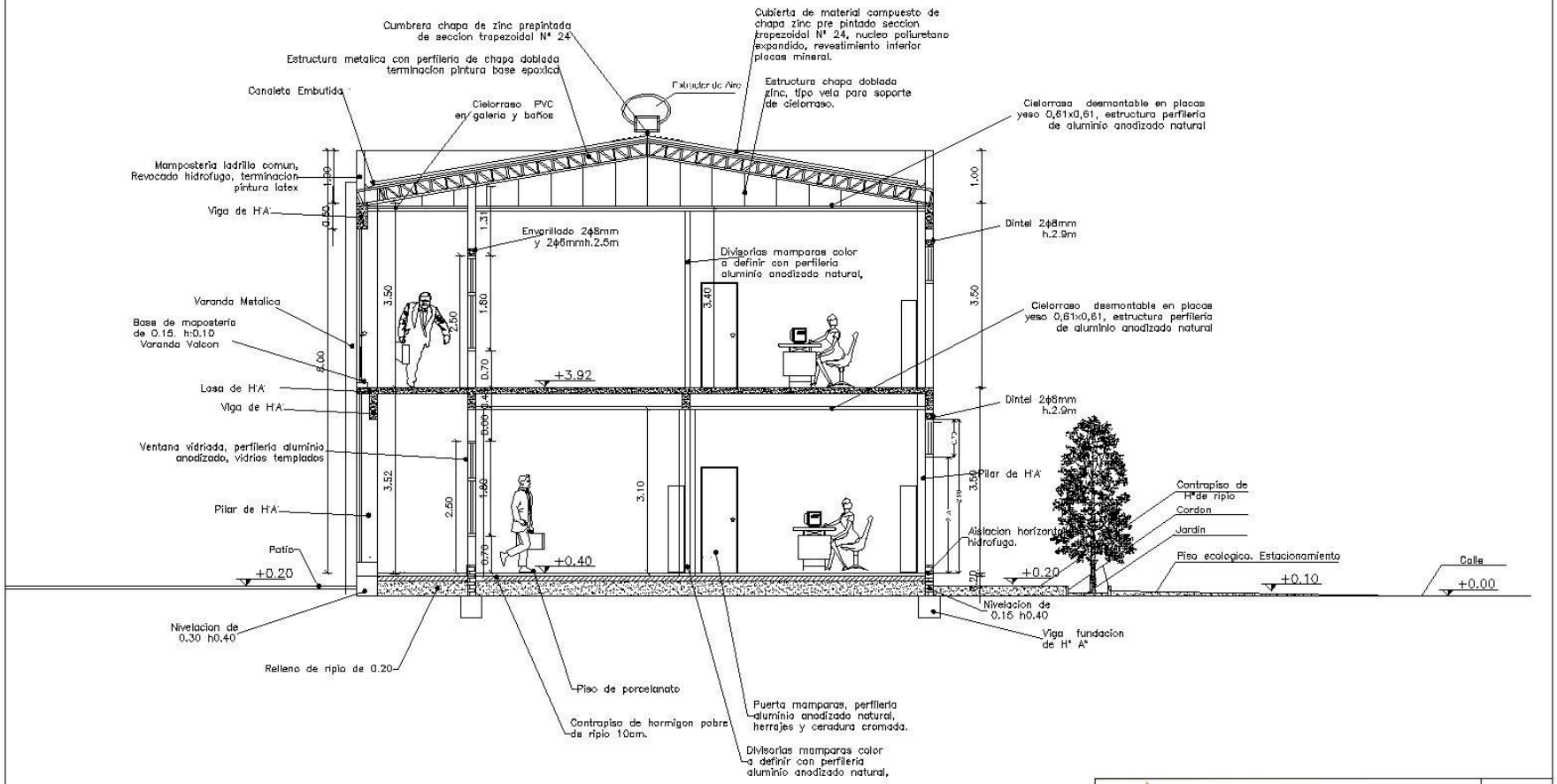

Gobernación de Concepción
I Departamento

PROYECTO OBRAS ADMINISTRATIVAS

PLANO Nº 6

CORTE A A

Dibujado: Carlos Antonio López Cabrera y Alejandro Ojeda Otero

Propietario: CONSTRUCCION DE CONCRETO

Sup. Planta baja: 25 m2 Sup. Planta alta: 25 m2

ESC. 1/50

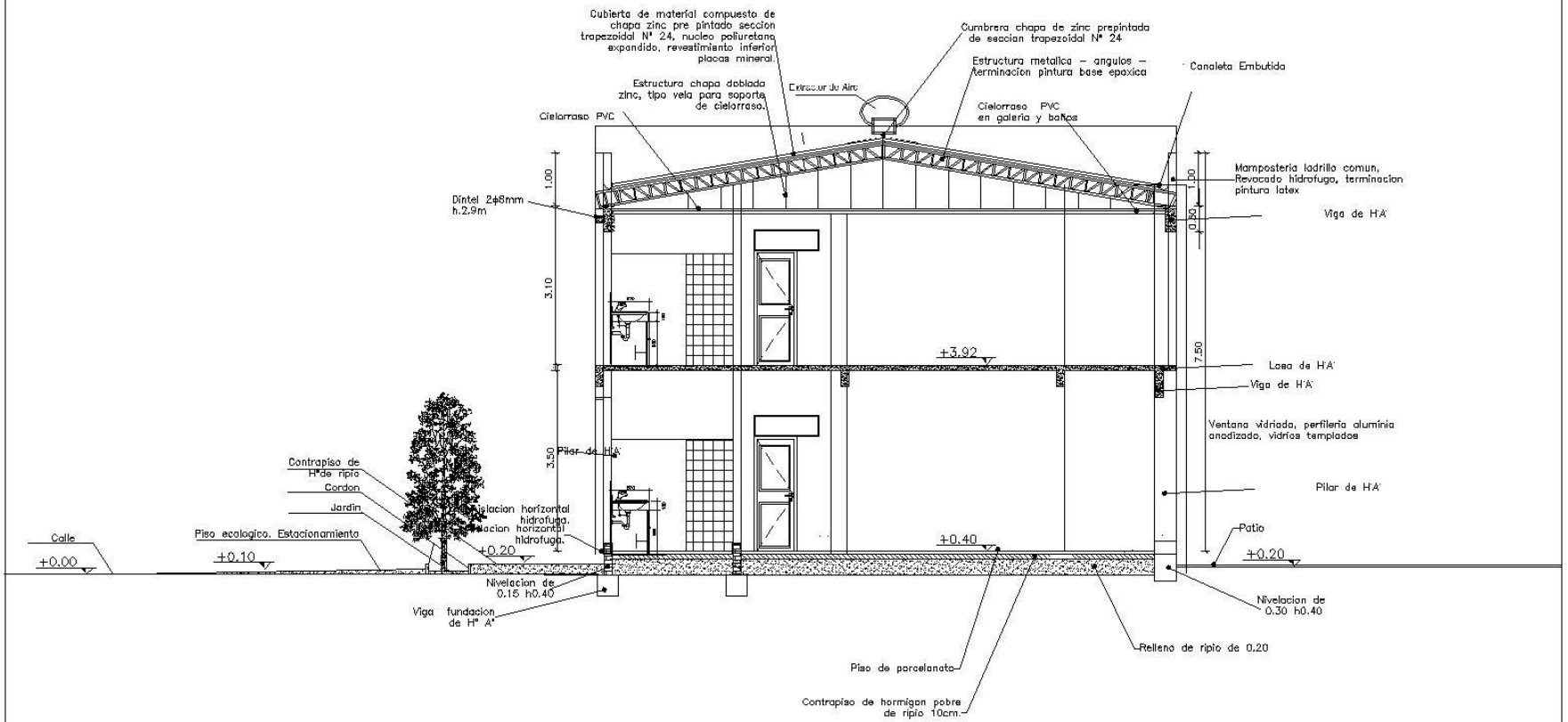

Gobernación de Concepción
I Departamento

PROYECTO OFICINAS ADMINISTRATIVAS

PLANO N°
7
OCTUBRE 2012

CORTE B B

Dirección: Carlos Antonio López e/ Brasil y Mejor Julio de Oteño
Propietario: GOBERNACION DE CONCEPCION
Sup. pente baje: 25 m2 Sup. Pente eje: 251 m2

ESC. 1:75

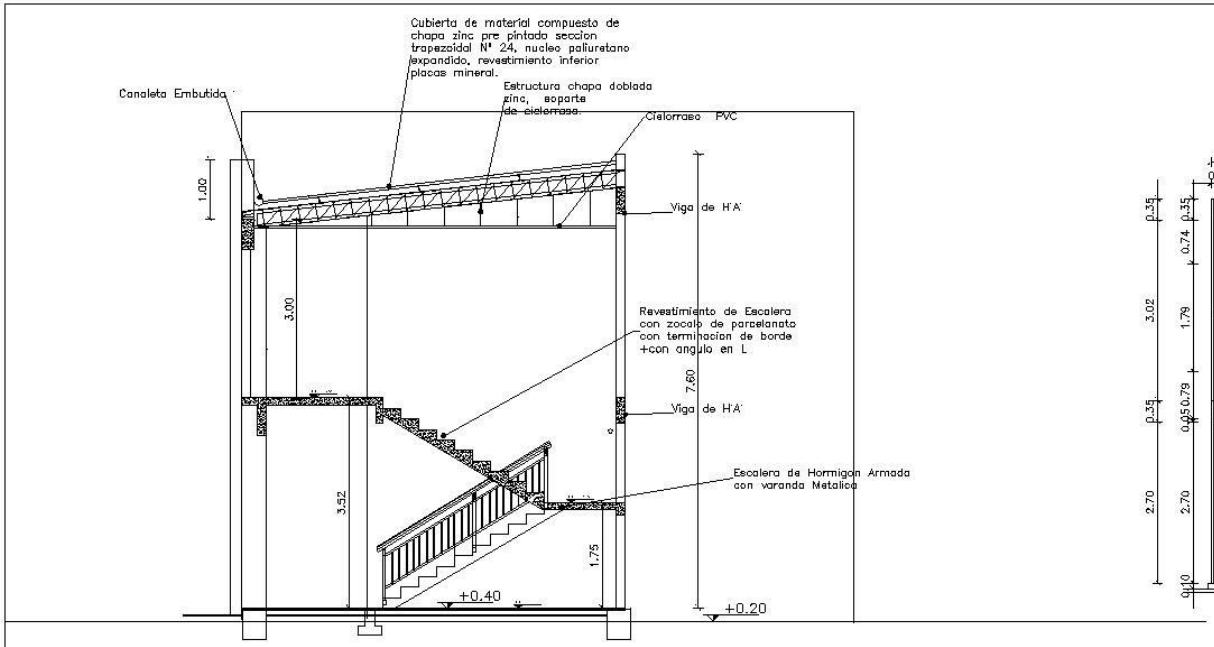

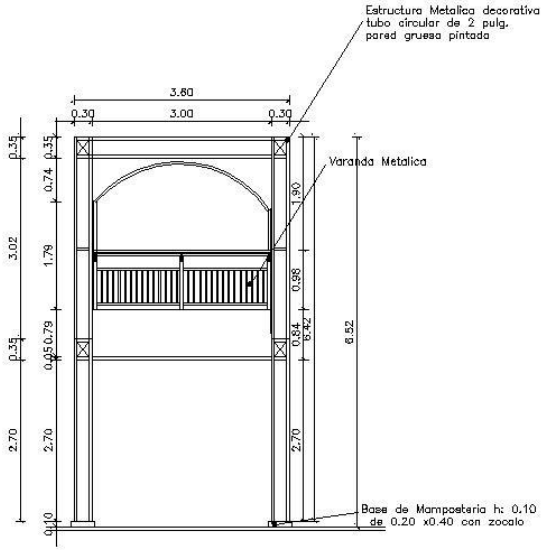

DETALLE DE ESTRUCTURA DE METAL DECORATIVO Y VARANDAS

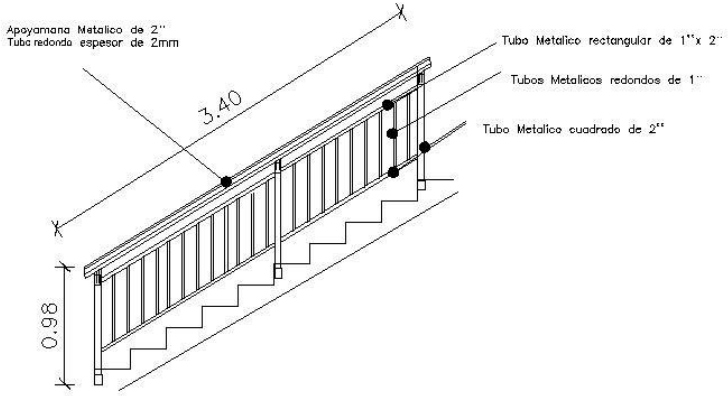

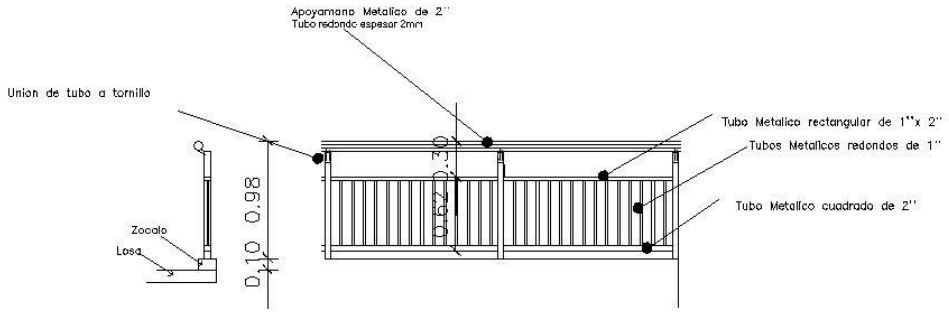

Gobernación de Concepción
I Departamento

PROYECTO OFICINAS ADMINISTRATIVAS

PLANO N°
8

CORTE C C - DETALLE DE ESTRUCTURA DE METAL VARANDAS

Ubicación: Carlos Antonio López e/ Brasil y Mayor Julio de Olaño
Propietario: GOBERNACION DE CONCEPCION
Sup.terreno bajo: 254m2 Sup. Planta alta: 254 m2

OCTUBRE 2012

1 SC 1:75

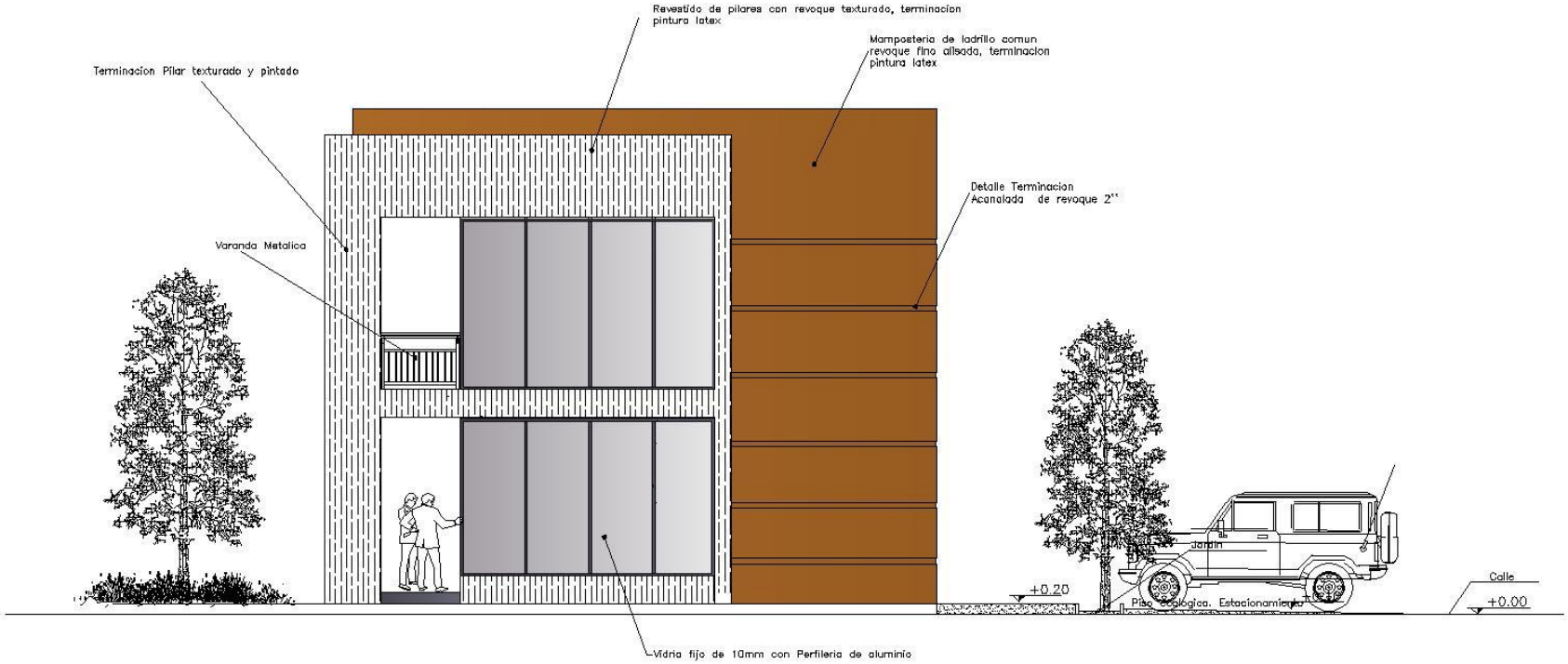

Gobernación de Concepción
I Departamento

PROYECTO OFICINAS ADMINISTRATIVAS

PLANO Nº 9

OCTUBRE 2012

FACHADA FRONTAL

Ubicación: Carlos Antonio López e/ Brasil y Mayor Julio de Oleño

Propietario: GOBERNACION DE CONCEPCION

Sup.terreno bajo: 254m2 Sup. Planta alta: 234 m2

ESC 1/75

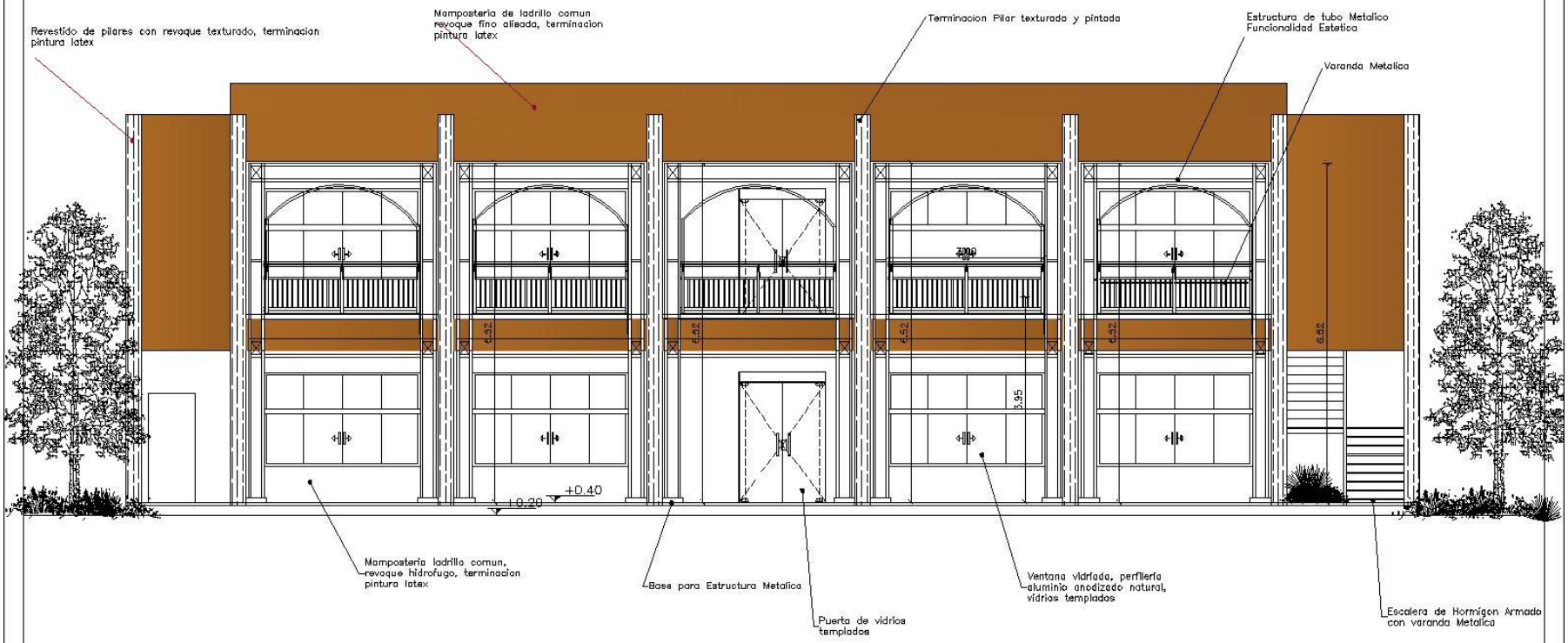

Gobernación de Concepción
I Departamento

PROYECTO OFICINAS ADMINISTRATIVAS

PLANO Nº 10

OCTUBRE 2012

FACHADA LATERAL

Ubicación: Carlos Antonio López e/ Brasil y Mayor Julio de Oleño

Propietario: GOBERNACION DE CONCEPCION

Sup.terreno bajo: 254m2 Sup. Planta alta: 234 m2

ESC 1/75

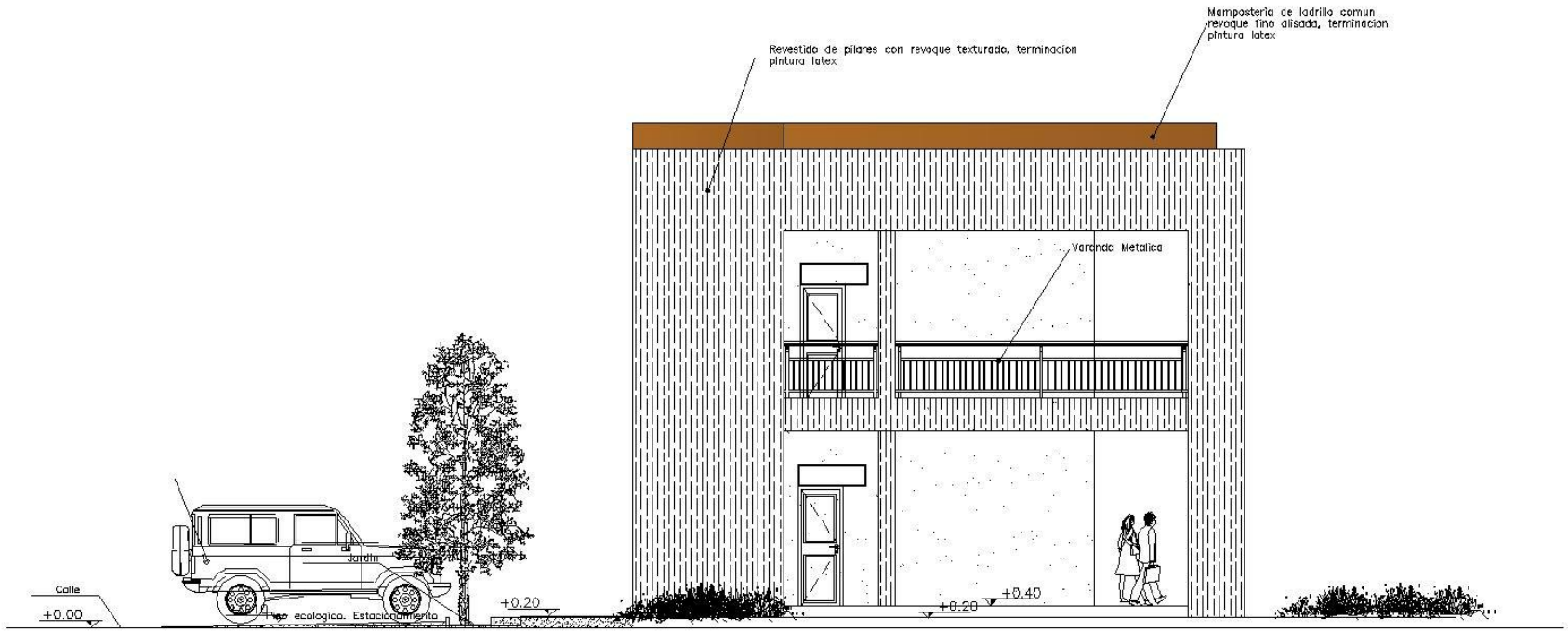

Gobernación de Concepción
I Departamento

PROYECTO OFICINAS ADMINISTRATIVAS

PLANO Nº
11

FACHADA FONDO

Dirección: Carlos Antonio López e Ibrahim y Mayor Julio de Otero
Propietario: GOBERNACION DE CONCEPCION
Sup. parte baja: 25 m2 Sup. Parte alta: 251 m2

ESC. 1:75

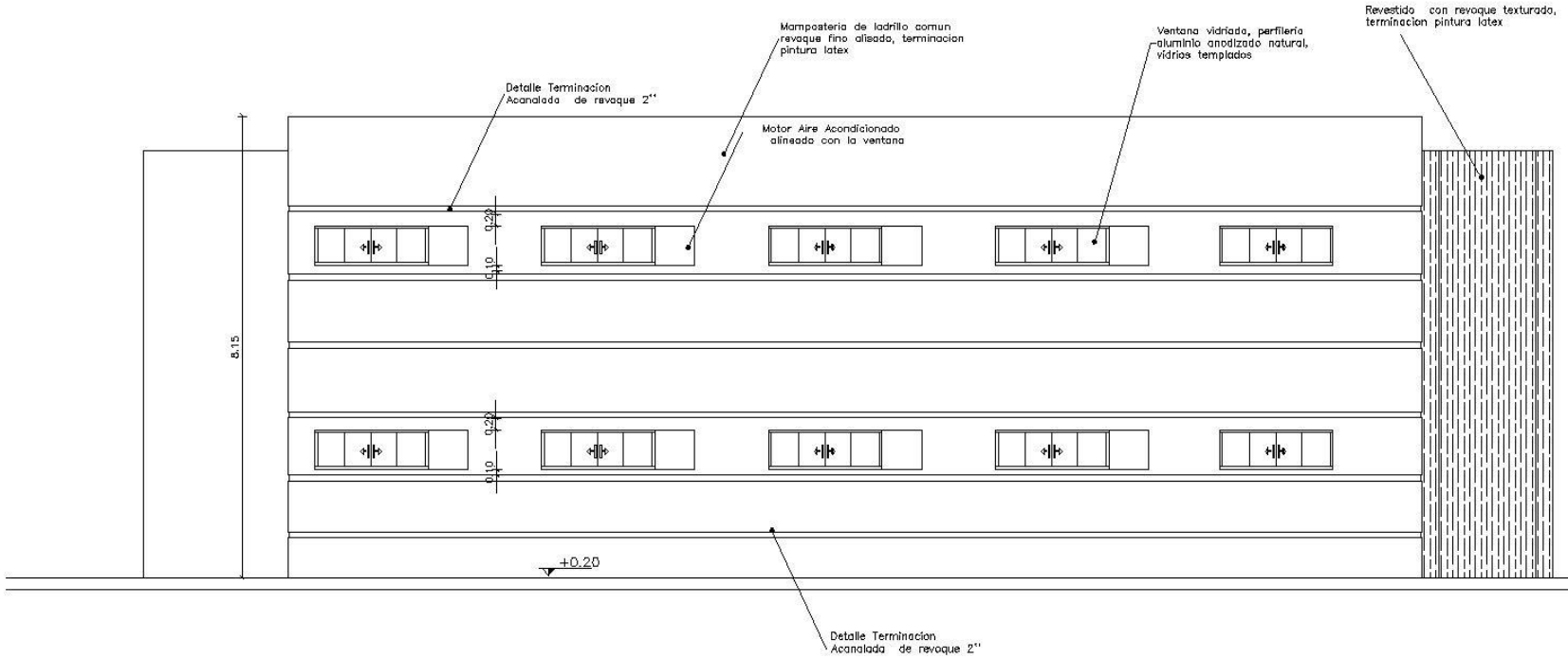

Gobernación de Concepción
I Departamento

PROYECTO OFICINAS ADMINISTRATIVAS

PLANO N°
12

OCTUBRE 2012

FACHADA LATERAL SOBRE CALLE

Ubicación: Carlos Antonio López e/ Brasil y Mayor Julio de Oleño
Propietario: GOBERNACION DE CONCEPCION
Subsuelo bajo: 254m2 Sup. Planta alta: 234 m2

ESC 1/75

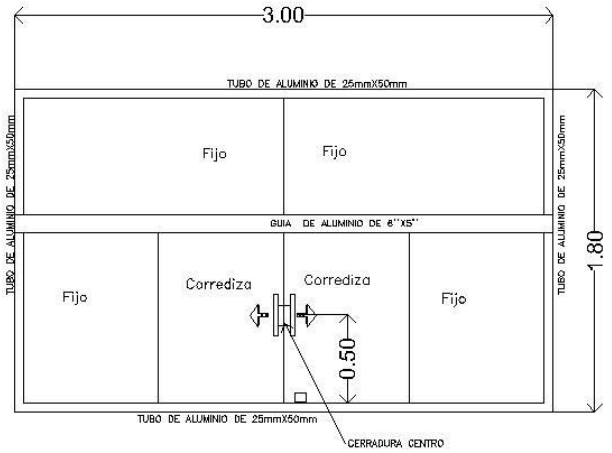

Ventana vidriada, perfileria aluminio anodizado natural, vidrios templados, con tirador y pasador.

IDENTIFICACION= V1
ANCHO = 3,00m. ALTO = 1,80m. ANTEPECHO = 0,70m.
CANTIDAD = 8,0 unidades.
DESCRIPCION = 4 hojas 2 hojas fijas y 2 hojas corredizas Perfileria Aluminio Anodizado cromado Cristal Templado gris 8mm. Dimensiones = 3,00mx1,80m.
UBICACION = Oficinas Secretaria Espera

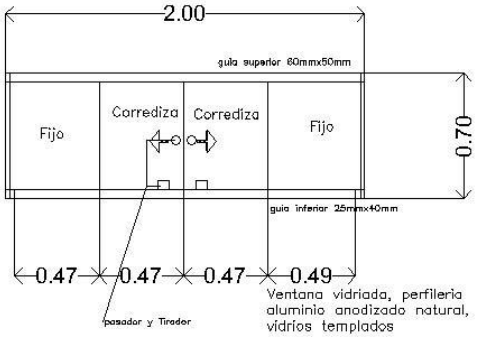

Ventana vidriada, perfileria aluminio anodizado natural, vidrios templados

IDENTIFICACION= V2
ANCHO = 2,00m. ALTO = 0,70m. ANTEPECHO = 1,80m.
CANTIDAD = 10 unidades.
DESCRIPCION = 4 hojas de 2 hojas fijas y 2 hojas corredizas Perfileria Aluminio Anodizado cromado Cristal Templado gris 8mm. Dimensiones = 2,00mx0,70m.
UBICACION = Oficinas Secretaria Espera

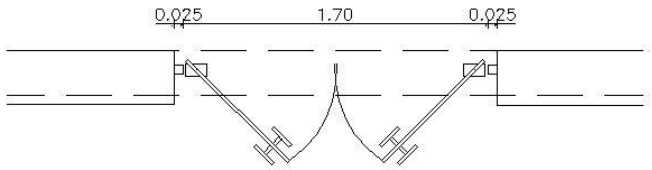

PLANTA

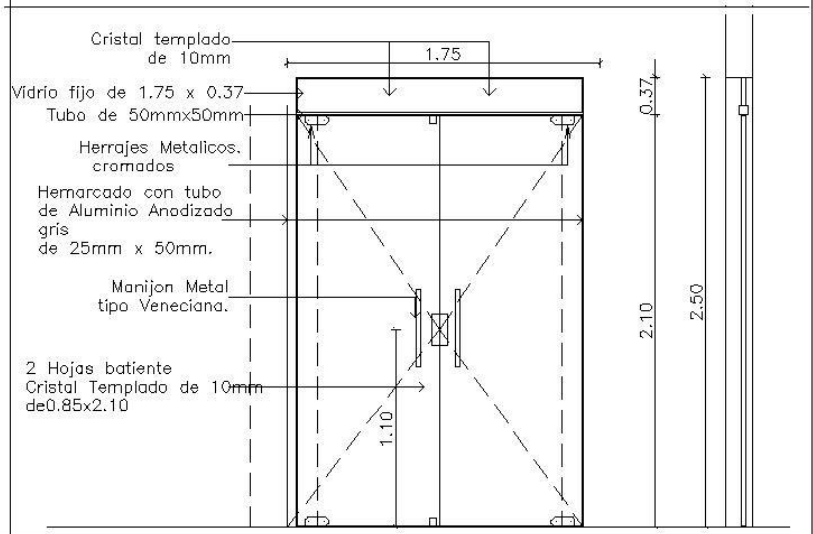

CORTE-VISTA

IDENTIFICACION= P1 (P1)
ANCHO = 1,70m. ALTO = 2,50m.
CANTIDAD = 2,0 unidad
DESCRIPCION = Dos Hojas batientes de Cristal Templado de 10mm, gris Dimensiones de Hojas = 0,85mx2,10m. Vidrio fijo 0.37m x 1.75mCon freno hidraulico. Estructura perimetral Tubos 25x25mm. en Aluminio Anodizado cromado. y manijones tipo Veneciano.
UBICACION = Acceso Oficinas

Gobernación de Concepción
1 Departamento

PROYECTO OFICINAS ADMINISTRATIVAS

PLANO N°
13

DETALLE DE ABERTURAS DE VIDRIO

Ubicación: Carlos Antonio Lopez c/ Gorriti y Mayor Ulloa Obrie
Propietario: GOBERNACION DE CONCEPCION
Sup. obrata baja: 254 m2 Sup. Planta alta: 254 m2

ESC: 1:25

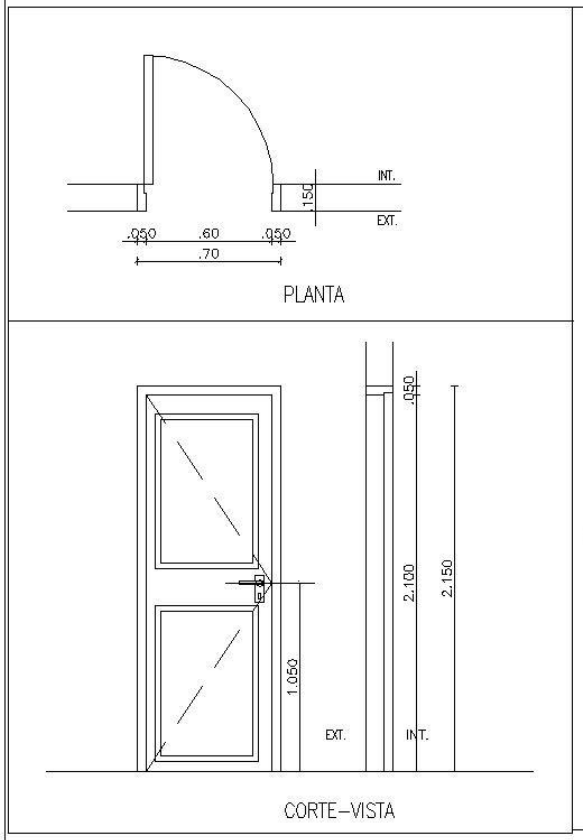

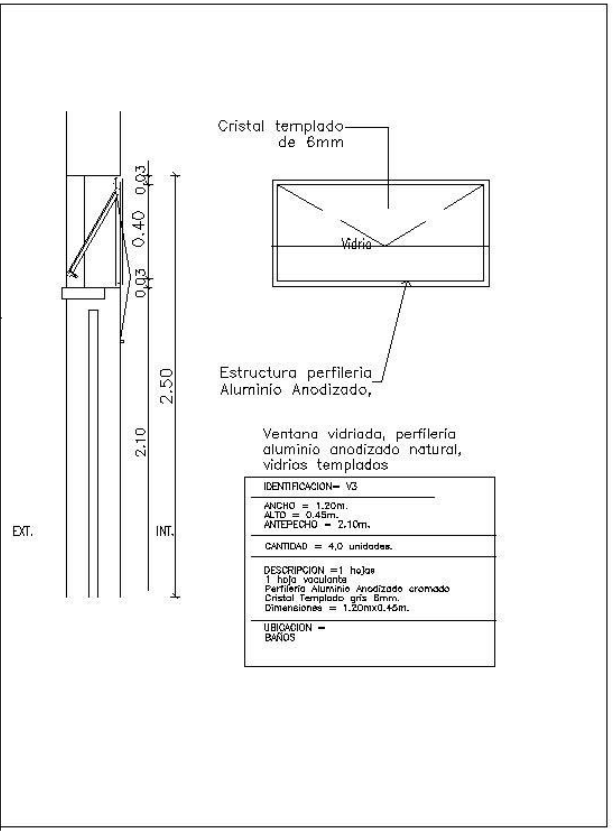

IDENTIFICACION= P3	P2
ANCHO = 0,80m. ALTO = 2,15m.	
CANTIDAD = 4,0 unidades.	
DESCRIPCION = puerta tipo placa Una hoja batiente (0,80m x 2.10m) Madera cedro–Espesor 2"–Con molduras a ambas caras. Marco: 0,15m de ancho x 2" de espesor–Madera Lapacho Contramarco: 0,10m, ancho x 1", espesor–Madera Petereby	
UBICACION = Baño para Funcionarios	
FICHAS: de 5 agujeros color bronce–1 1/2 pares por unidad TORNILLOS: de color bronce–30 por unidad CERRADURA: marca soprano línea tradicional icaro Brazo hidráulico para baño público	

Gobernación de Concepción
I Departamento

PROYECTO OFICINAS ADMINISTRATIVAS

PLANO Nº 14

DETALLE DE ABERTURAS

Ubicación: Cortes Antonio López c/ Brasil y Mayor de la Otaña
Propietario: GOBERNACION DE CONCEPCION
Sup. cubierta baja: 25 m2 Sup. Planta alta: 25 m2

ESC 1:25

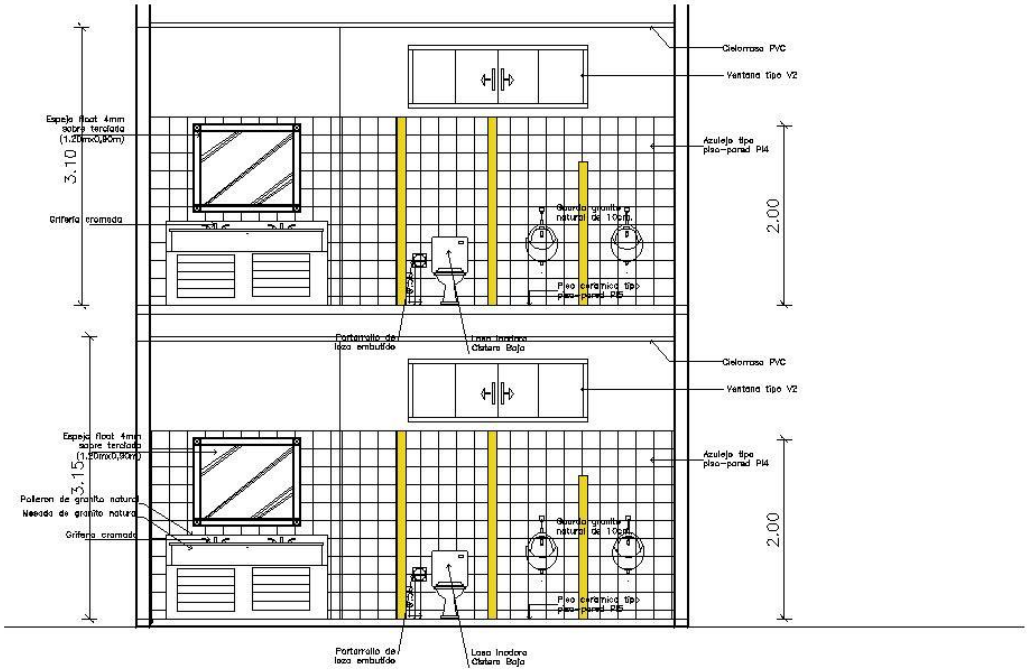

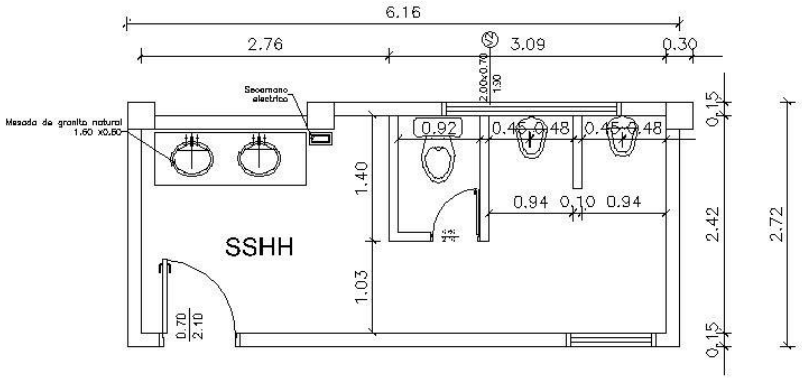

Gobernación de Concepción
I Departamento

PROYECTO OFICINAS ADMINISTRATIVAS

PLANO Nº 15

DETALLE DE BAÑO CABALLERO PLANTA BAJA Y ALTA

Ubicación: Carlos Antonio López s/ Brasil y Mayor Julio de Olaño

Propietario: GOBERNACION DE CONCEPCION

Sup.planta baja: 254m2 Sup. Planta alta: 254 m2

ESC. 1:50

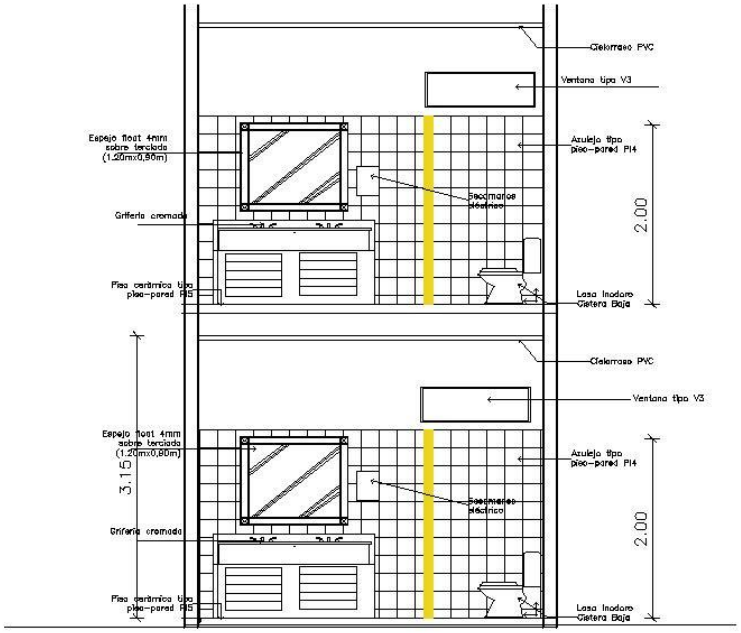

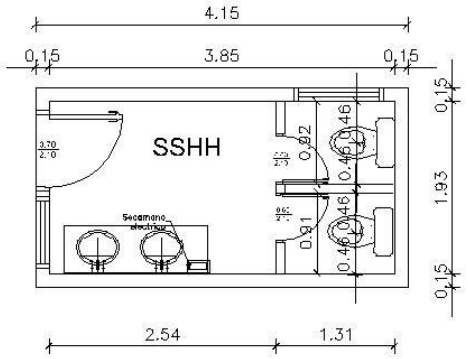

Gobernación de Concepción
I Departamento

PROYECTO OFICINAS ADMINISTRATIVAS

PLANO Nº 16

DETALLE DE BAÑO DAMAS PLANTA BAJA Y ALTA

Ubicación: Carlos Antonio López s/Brasil y Mayor Julio de Olaño
Propietario: GOBERNACION DE CONCEPCION
Sup.planta baja: 254m2 Sup. Planta alta: 254 m2

ESC. 1:75