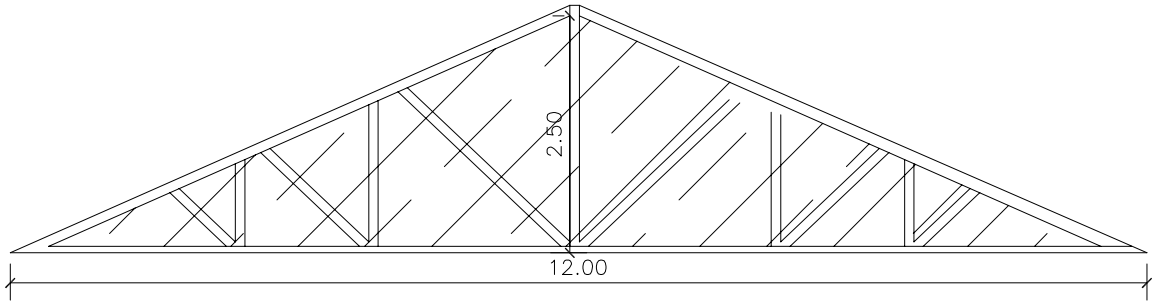Detalle de paño de vidrio