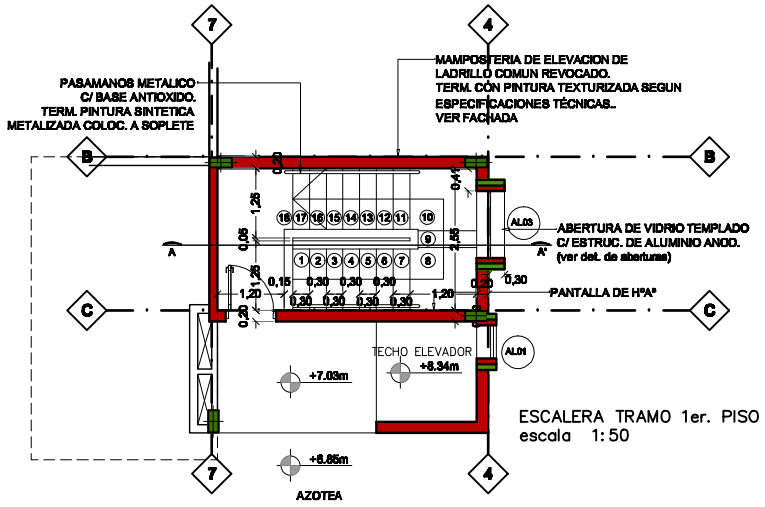

ESCALERA TRAMO 1er. PISO a AZOTEA
escala 1:50

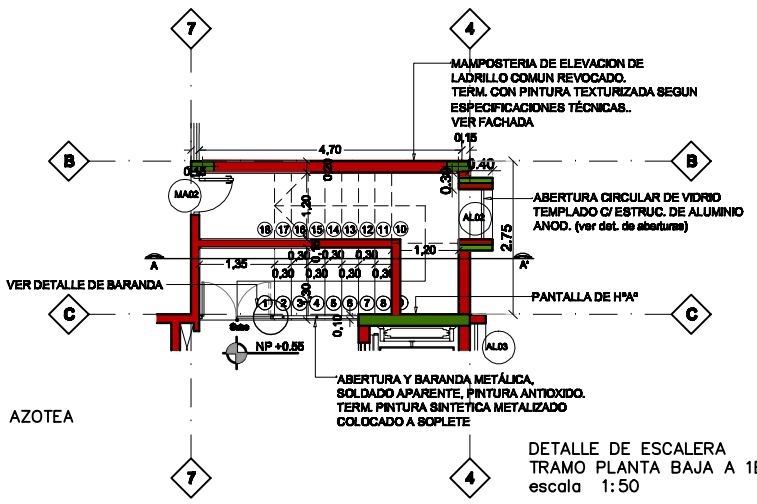

DETALLE DE ESCALERA
TRAMO PLANTA BAJA A 1ER. PISO
escala 1:50

OBS.: Medidas dadas en cm.

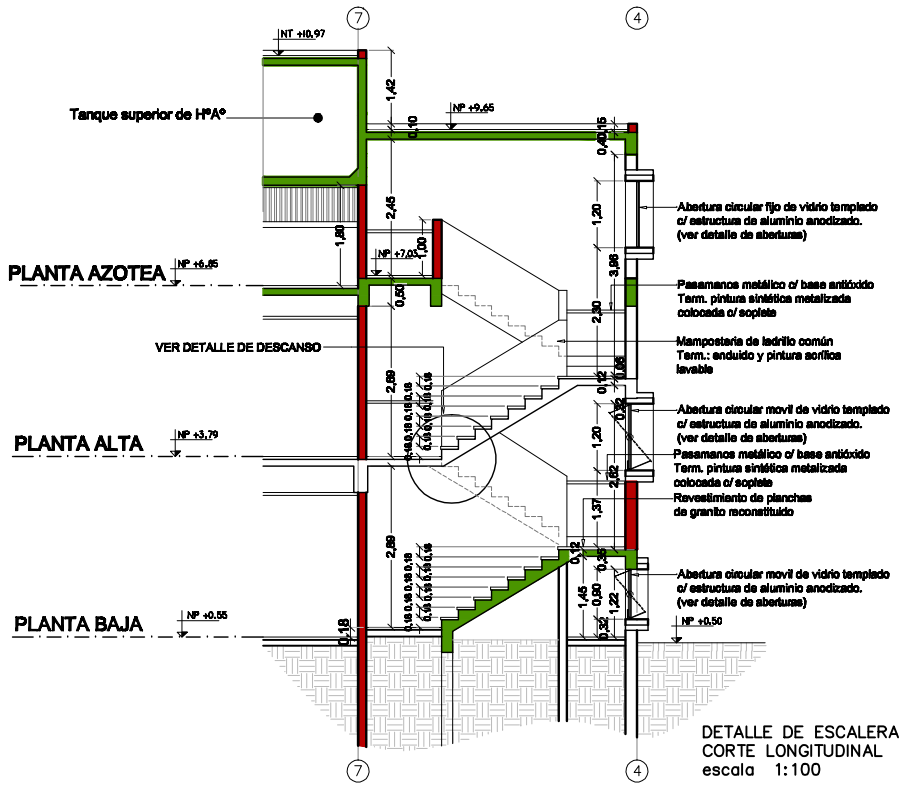

DETALLE DE ESCALERA
CORTE LONGITUDINAL
escala 1:100

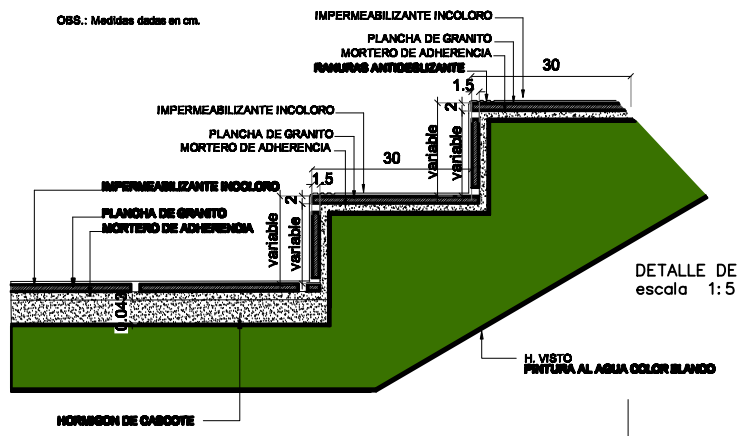

DETALLE DE DESCANZO
escala 1:5

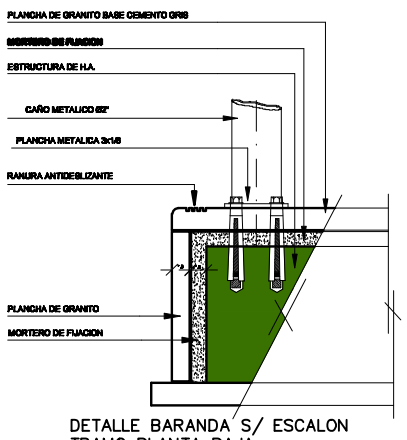

DETALLE BARANDA S/ ESCALON
TRAMO PLANTA BAJA
escala s/e

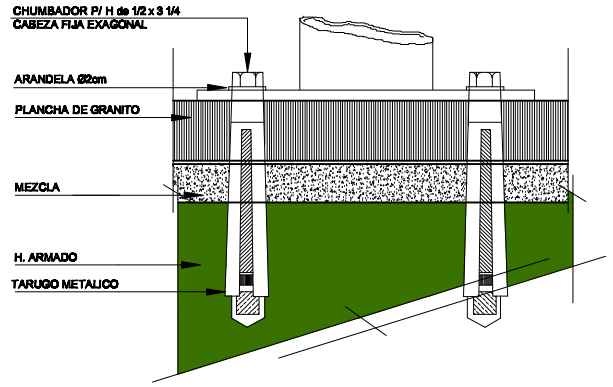

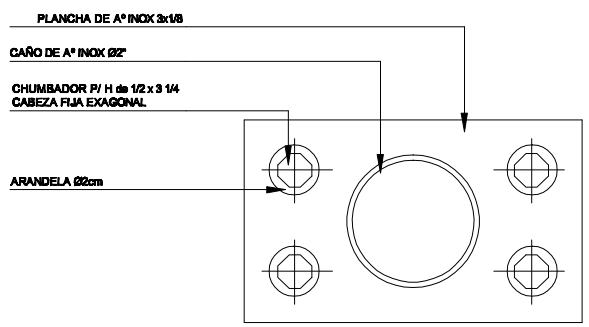

DETALLE DE PLANCHA DE SUJECION EN PISO
escala s:e

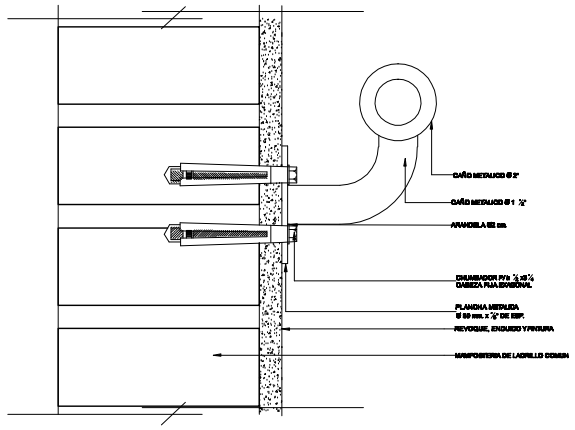

DETALLE DE PASAMANO EN PARED
TRAMO PLANTA BAJA A AZOTEA
escala s:e

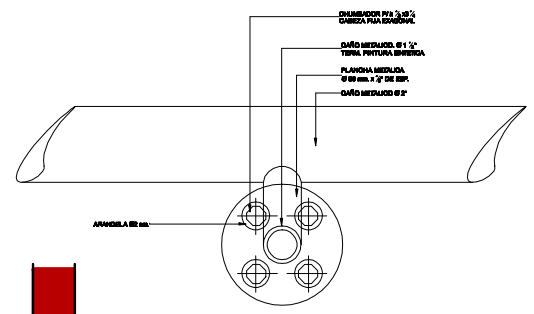

DETALLE DE PLANCHA DE SUJECION EN PARED
escala s:e

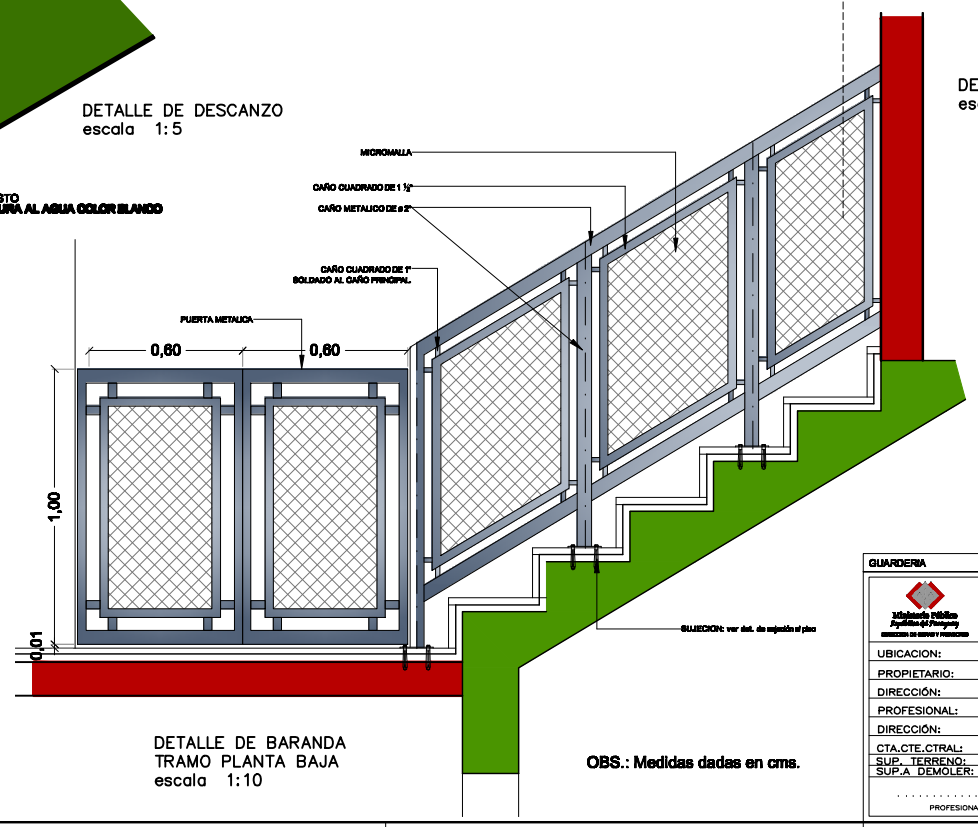

DETALLE DE BARANDA
TRAMO PLANTA BAJA
escala 1:10

OBS.: Medidas dadas en cms.

GUARDERIA — DETALLE DE ESCALERA

Ministerio Público
Fiscalía de Gobierno
DIRECCION DE OBRAS Y PROYECTOS

MINISTERIO PUBLICO
FISCALIA GENERAL DEL ESTADO
BLOQUE GUARDERIA

UBICACION:	ALBERDI ENTRE AVDA. YGATIMI Y JEJUI
PROPIETARIO:	MINISTERIO PUBLICO
DIRECCIÓN:	CHILE E/ AVDA. YGATIMI Y JEJUI
PROFESIONAL:	DIRECCION DE OBRAS Y PROYECTOS — PAT.No: 15.542
DIRECCIÓN:	AVDA. YGATIMI E/ CHILE Y ALBERDI
CTA.CTE.CTRAL:	LOTE1: 10-0488-04 — LOTE2: 10-0488-27
SUP. TERRENO:	596,16 m2 — SUP.A CONSTRUIR: 520m2
SUP.A DEMOLER:	237 m2

ESCALA: variable — LAMINA: 42

PROFESIONAL — PROPIETARIO

Archivo CAD: FGE_GUARD-AR-escalera