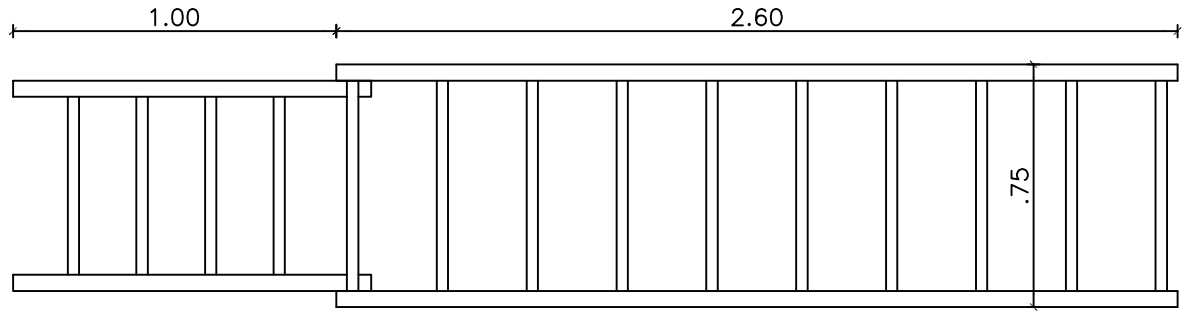

PLANTA

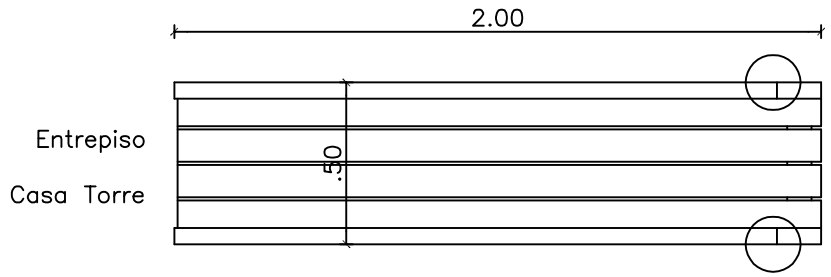

PLANTA

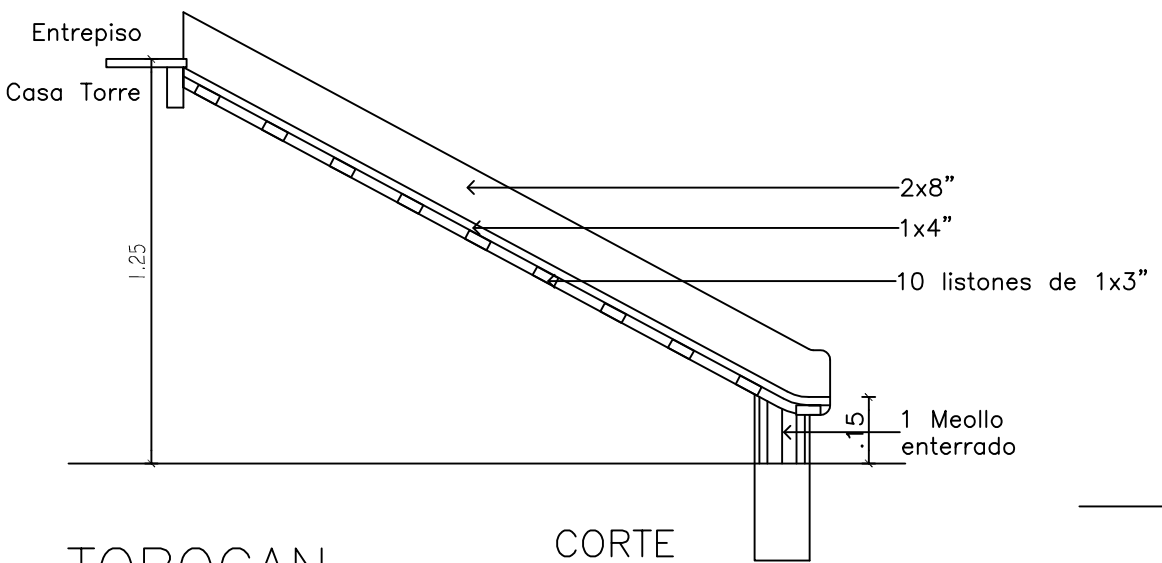

TOBOGAN

CORTE

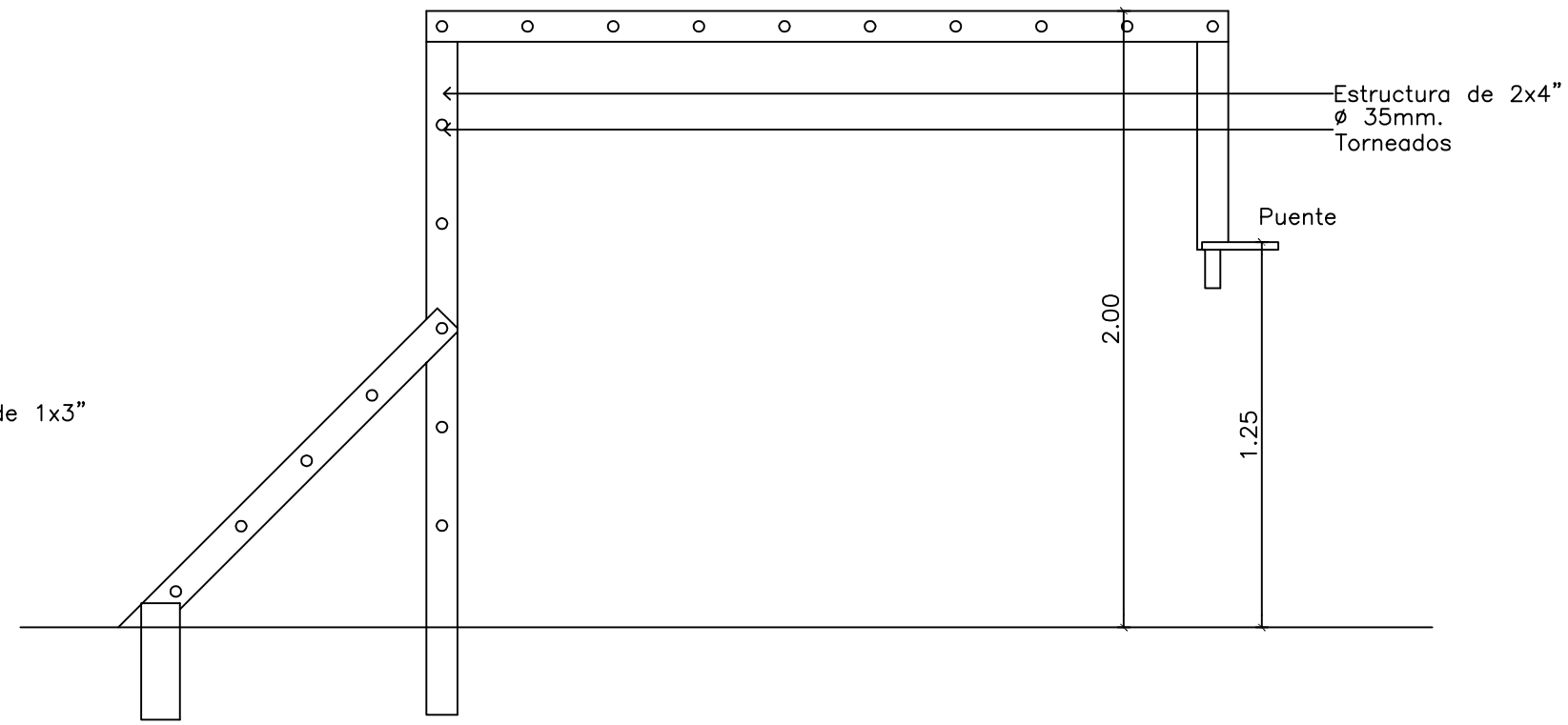

CORTE

PASAMANOS CON ESTRUCTURA PARA TREPAR

PODER JUDICIAL
CORTE SUPREMA DE JUSTICIA
DIRECCION DE INFRAESTRUCTURA FISICA

OBRA: JUZGADO DE ISLA UMBU UBICACION: CIRCUNSCRIPCION DE ÑEEMBUCU			PLANO Nº 12
PLANO: DETALLE DE PARQUE			
PROYECTO	ESCALA	DIBUJO	FECHA
DEPARTAMENTO DE OBRAS Y PROYECTOS			Abril 2012