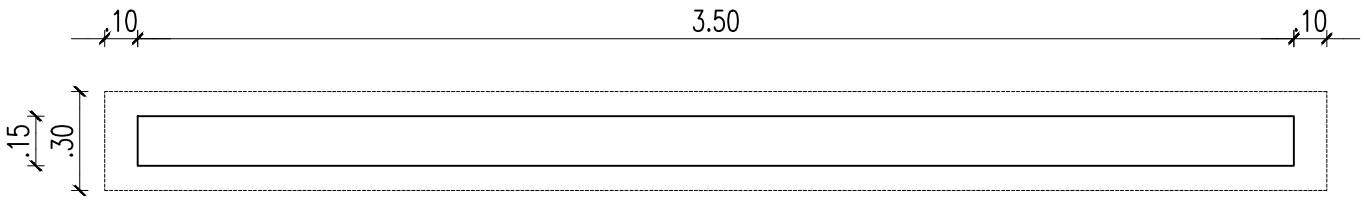

PLANTA– DIVISORIA VEHICULAR
Escala 1/25

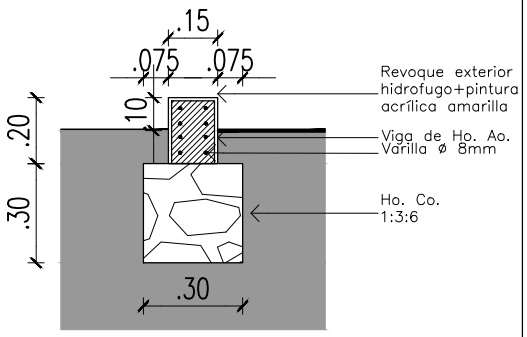

CORTE TRANSVERSAL– DIVISORIA VEHICULAR
Escala 1/25

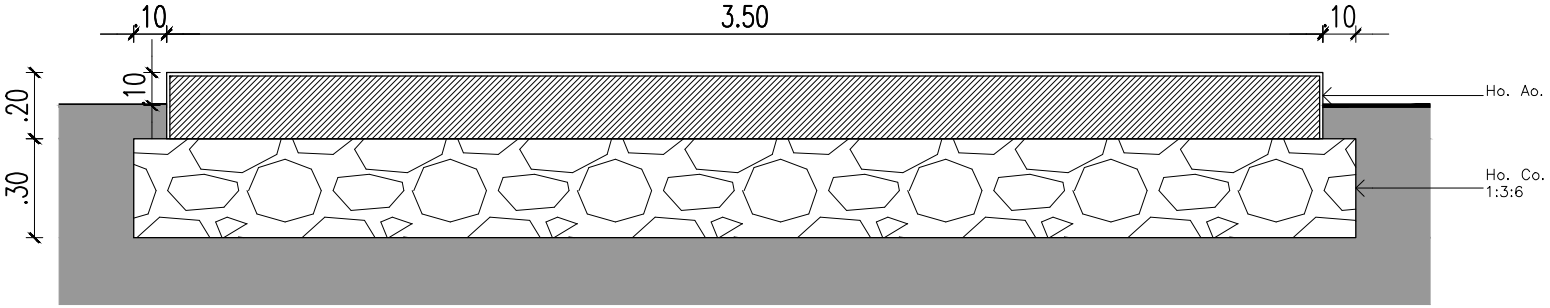

CORTE LONGITUDINAL– DIVISORIA VEHICULAR
Escala 1/25

PODER JUDICIAL CORTE SUPREMA DE JUSTICIA DIRECCION DE INFRAESTRUCTURA FISICA	LOCAL: ESTACIONAMIENTO DE LA CORTE SUPREMA DE JUSTICIA	PROYECTO	FECHA
	PLANO: DETALLE DE DIVISORIA VEHICULAR	Departamento de Obras y Proyectos DIRECCIÓN DE INFRAESTRUCTURA FÍSICA	ABRIL 2020