MUNICIPALIDAD DE LOMA GRANDE

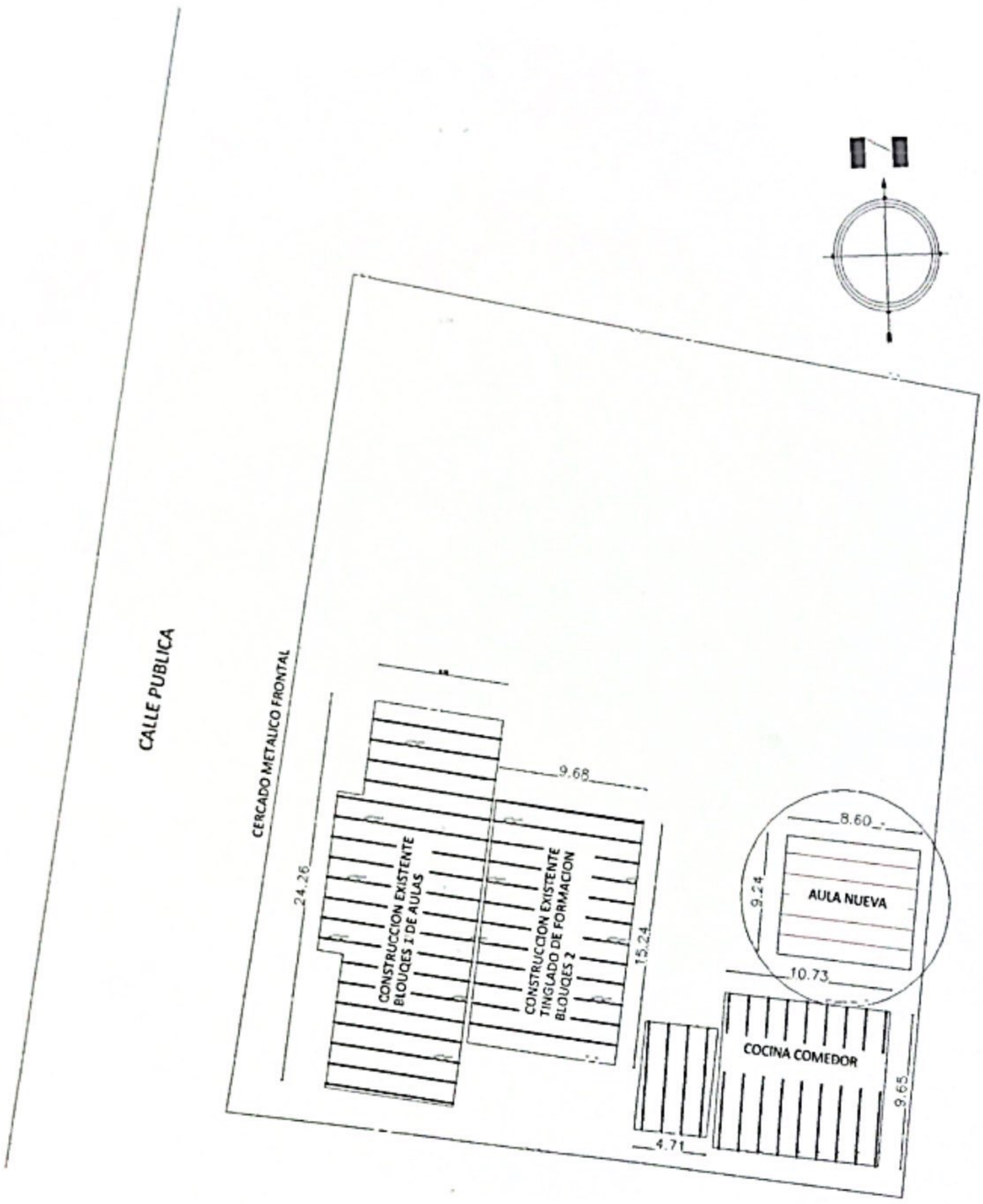

PLANTA DE UBICACION
ESC. $\frac{1}{500}$
Georeferenciamiento
25°10'17.6"S 57°12'41.2"W

ESC. BAS. N° 719 ROQUE GONZALEZ DE SANTA CRUZ	**Planta de Ubicación**
Obra: Construcción de Aula con techo de tejas para Nivel Inicial	**LAMINA 1**
Ubicación: Compañia Villa Flor	

Jorge Vergara M.
ARQUITECTO
Reg. MOPC 2595

Scanned with CamScanner

MUNICIPALIDAD DE LOMA GRANDE

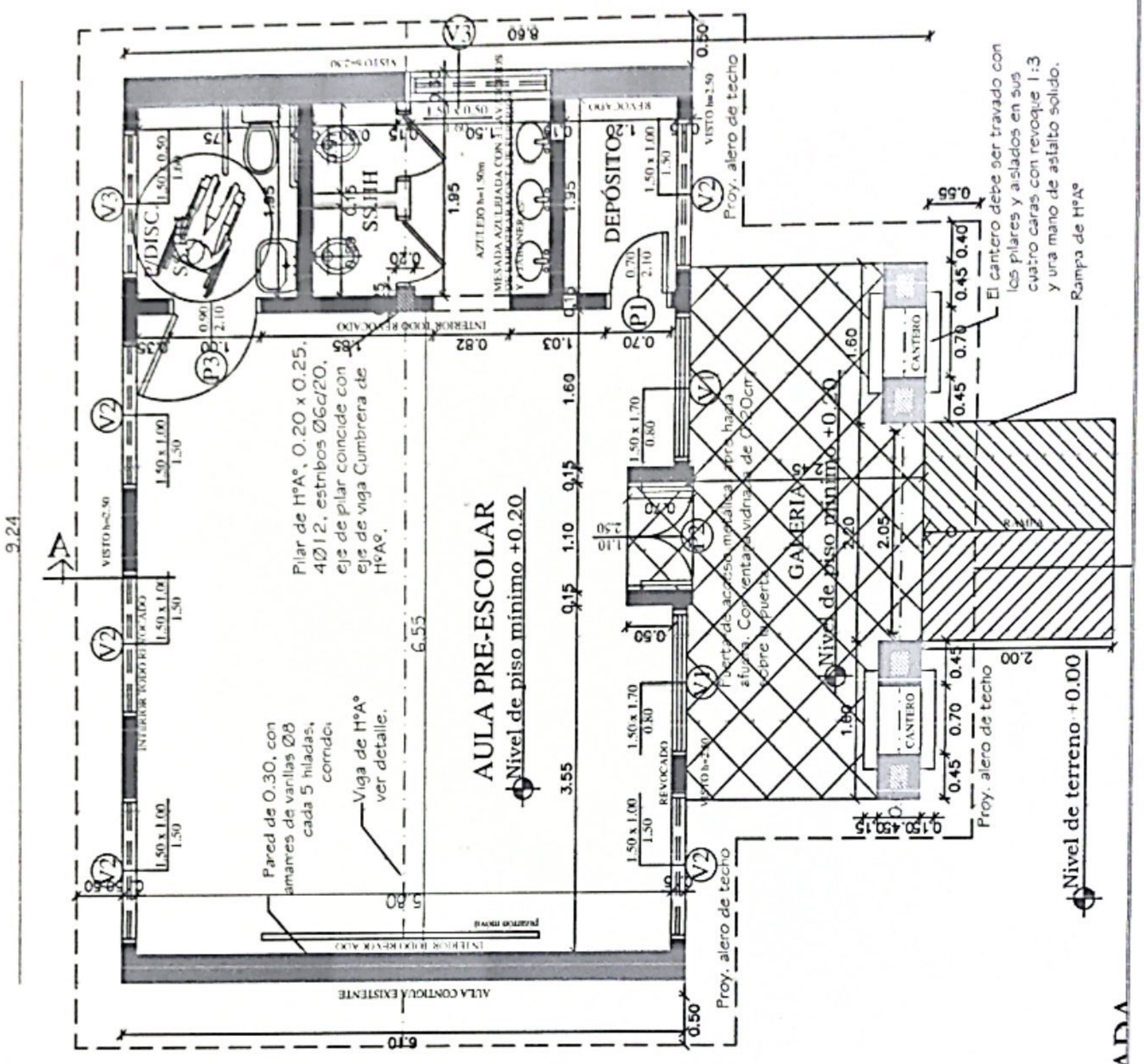

ESC. BAS. N° 719 ROQUE GONZALEZ DE SANTA CRUZ	**Planta ARQUITECTONICA - ESC. 1/75**
Obra: Construcción de Aula con techo de tejas para Nivel Inicial	**LAMINA 2**
Ubicación: Compañia Villa Flor	

Jorge Vergara M.
ARQUITECTO
Reg. MCPC 2595

Scanned with CamScanner

MUNICIPALIDAD DE LOMA GRANDE

FACHADA PRINCIPAL
esc..... 1/75

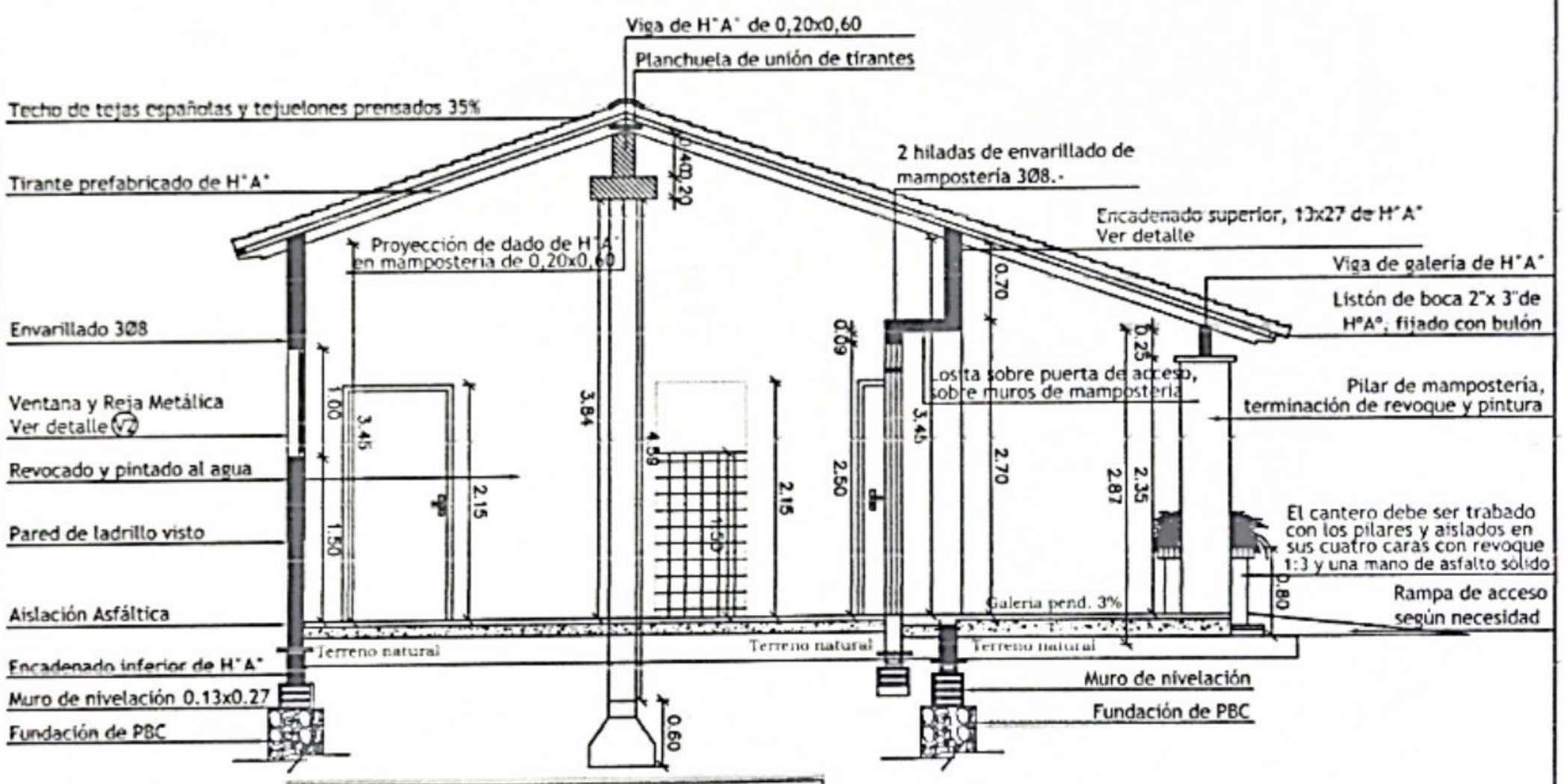

Obs. Las aberturas deberán ser colocadas a medida que se van construyendo los muros de elevación. En los encadenados, tanto superior como inferior, las medidas serán: 0.13x0.27 para las paredes de 0.15 y 0.17x0.27 para las paredes dobles de 0.15 (0.30).

CORTE A - A'
esc..... 1/75

ESC. BAS. N° 719 ROQUE GONZALEZ DE SANTA CRUZ	**Fachada - Corte- ESC. 1/75**
Obra: Construcción de Aula con techo de tejas para Nivel Inicial	**LAMINA 3**
Ubicación: Compañia Villa Flor	

Jorge Vergara A.
ARQUITECTO
Reg. MOPC 2595

Scanned with CamScanner

MUNICIPALIDAD DE LOMA GRANDE

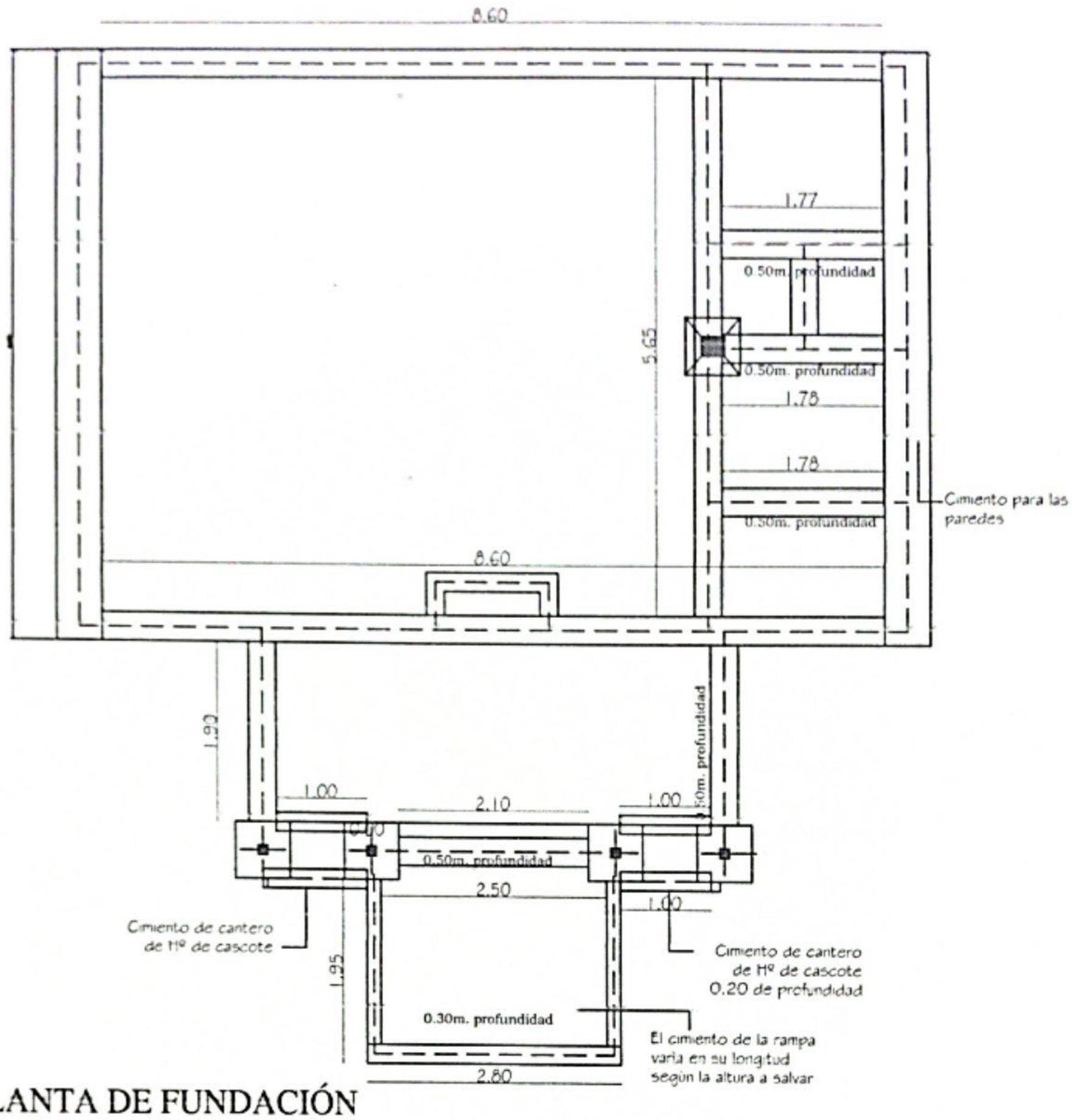

PLANTA DE FUNDACIÓN
esc.....1/75

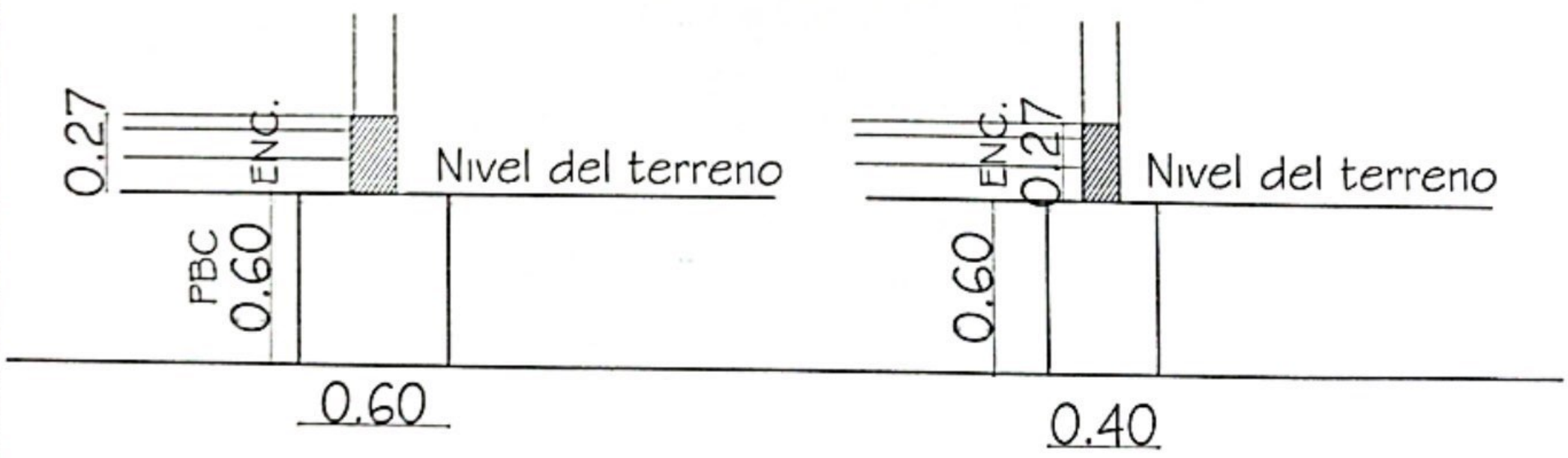

ESC. BAS. Nº 719 ROQUE GONZALEZ DE SANTA CRUZ	**Fundación- ESC. 1/75**
Obra: Construcción de Aula con techo de tejas para Nivel Inicial	**LAMINA 4**
Ubicación: Compañia Villa Flor	

Jorge Vergara Sl.
ARQUITECTO
Reg. MOPC 2595

Scanned with CamScanner

MUNICIPALIDAD DE LOMA GRANDE

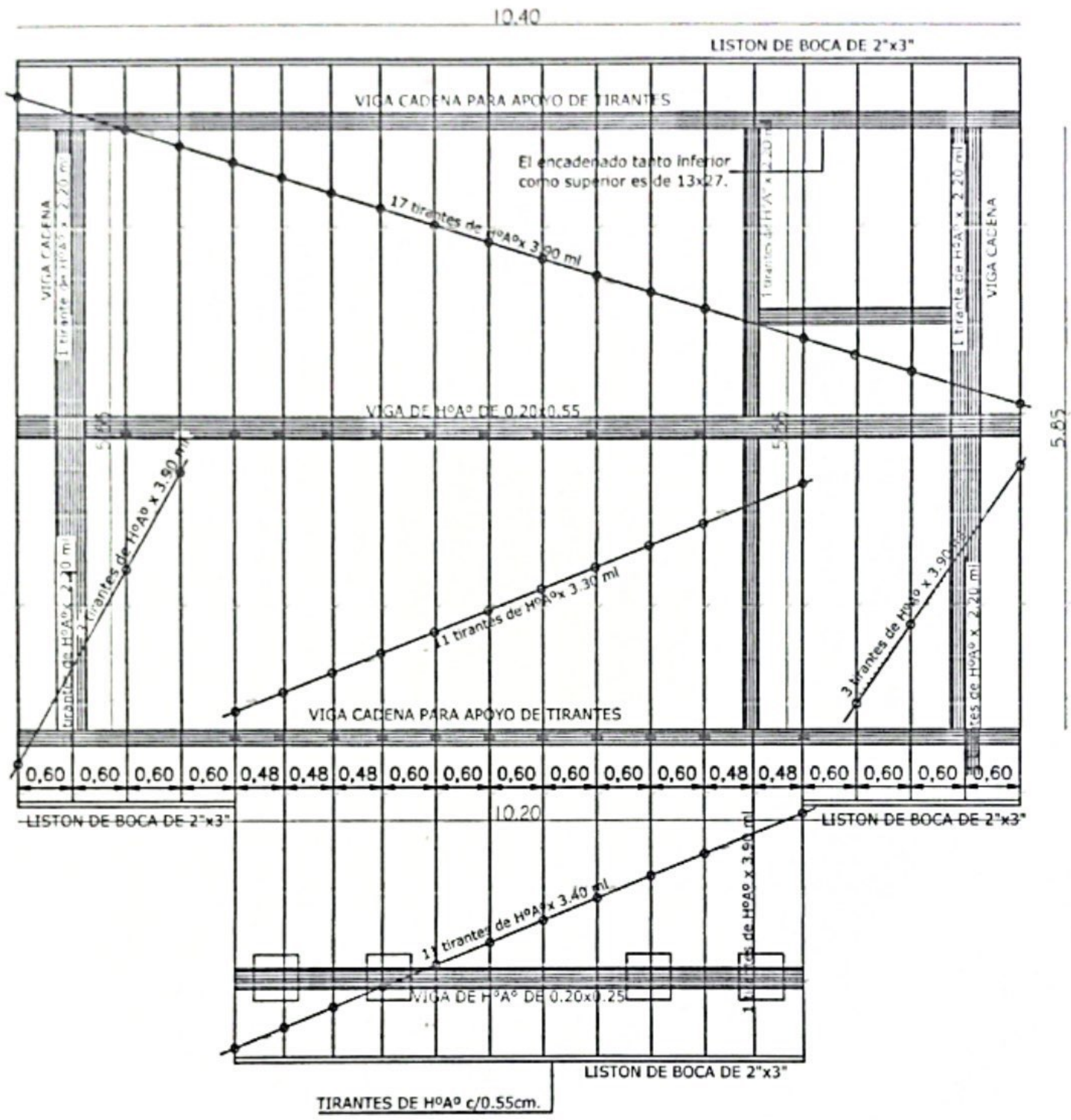

PLANTA DE TECHO
esc.....1/75

ESC. BAS. N° 719 ROQUE GONZALEZ DE SANTA CRUZ	**Planta de techo - ESC. 1/75**
Obra: Construcción de Aula con techo de tejas para Nivel Inicial	**LAMINA 5**
Ubicación: Compañia Villa Flor	

Jorge Vergara M.
ARQUITECTO
Reg. MCPC 2595

Scanned with CamScanner

MUNICIPALIDAD DE LOMA GRANDE

ENCADENADO SUPERIOR E INFERIOR PARA MURO DE 0.30 (DOBLE 0.15)

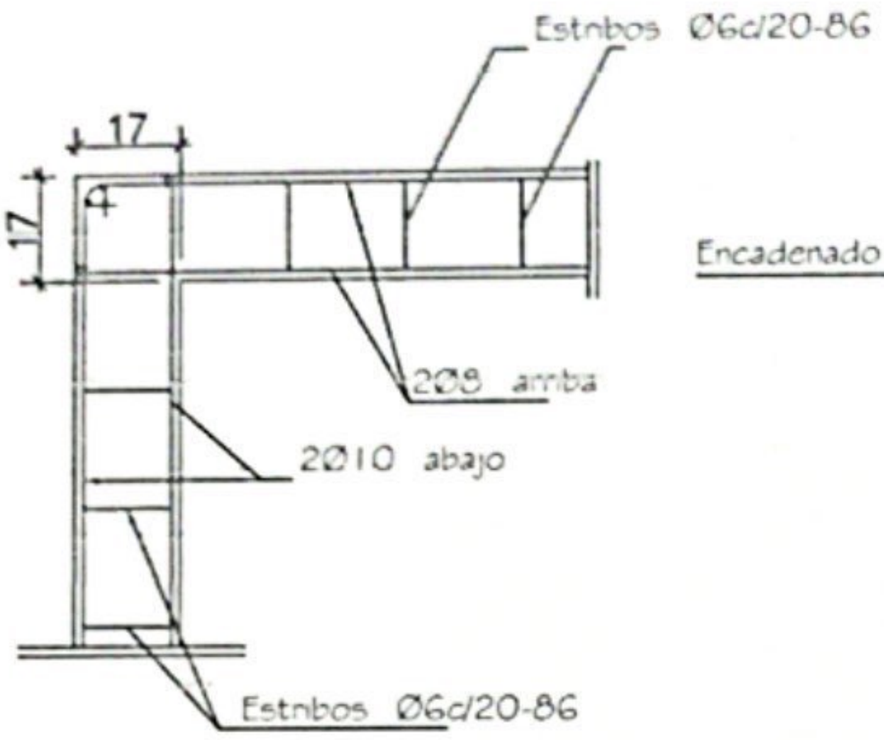

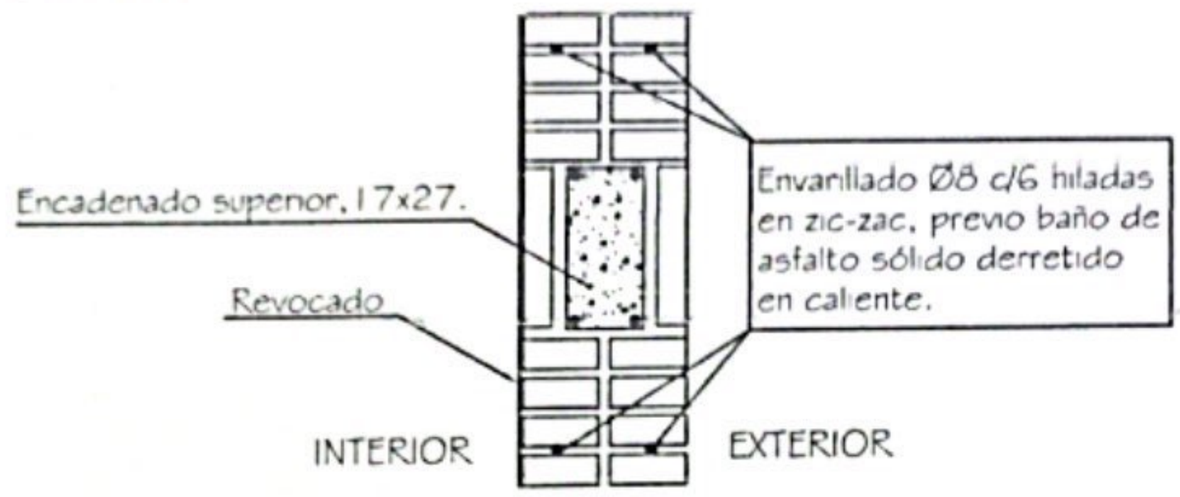

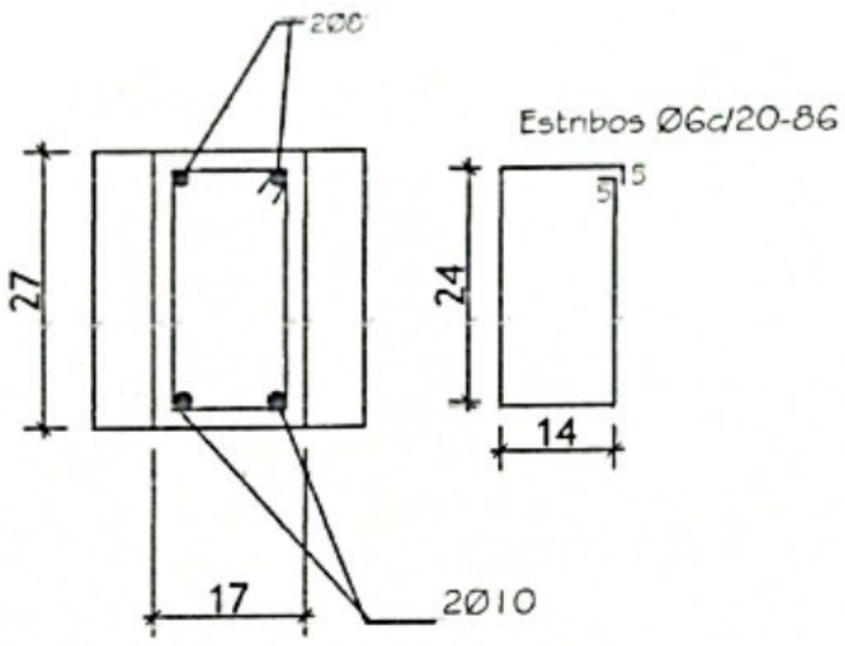

ENCADENADO SUPERIOR E INFERIOR PARA MURO DE 0.15

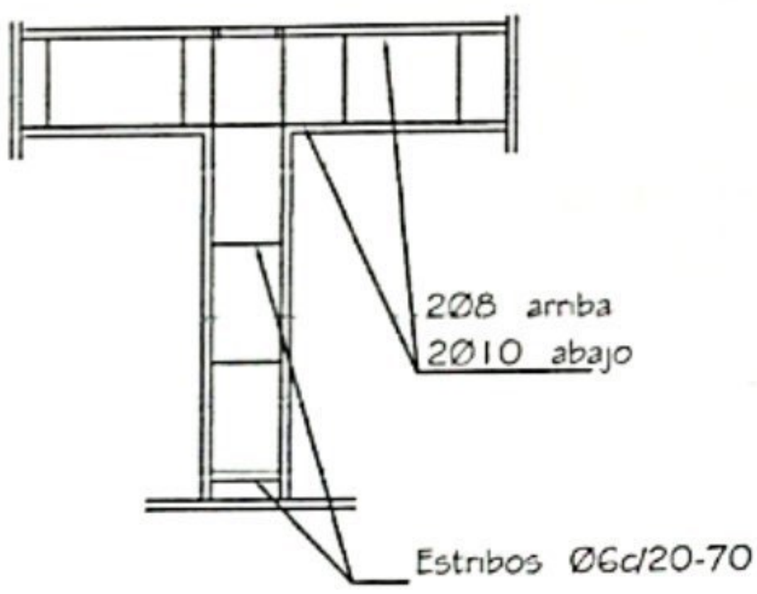

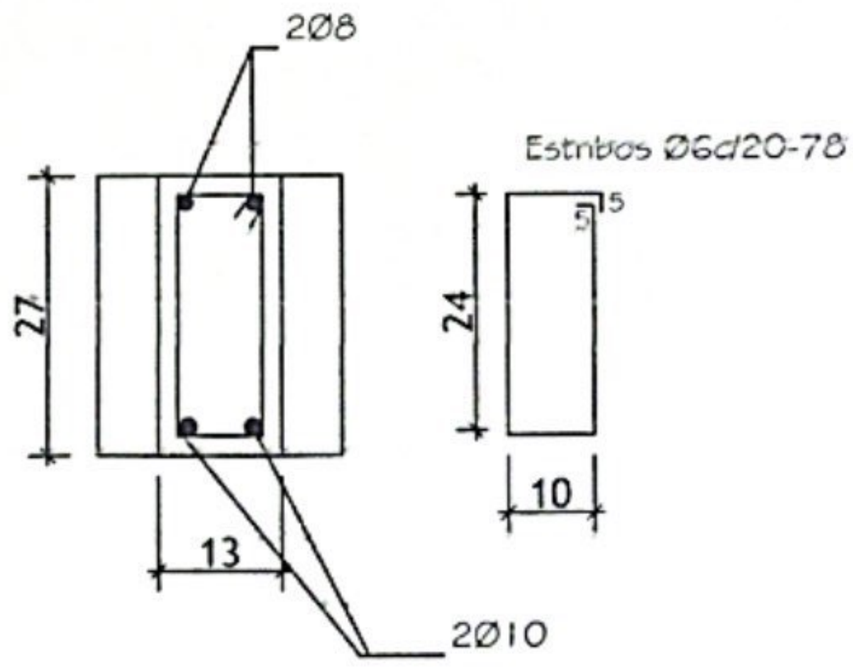

ESC. BAS. N° 719 ROQUE GONZALEZ DE SANTA CRUZ	**Detalles - ESC. 1/75**
Obra: Construcción de Aula con techo de tejas para Nivel Inicial	**LAMINA 6**
Ubicación: Compañia Villa Flor	

Jorge Hergarty Qi
ARQUITECTO
Reg. MOPC 2595

Scanned with CamScanner

MUNICIPALIDAD DE LOMA GRANDE

DADO DE Hº Aº DE 0.20 X 0.20 X 0.60

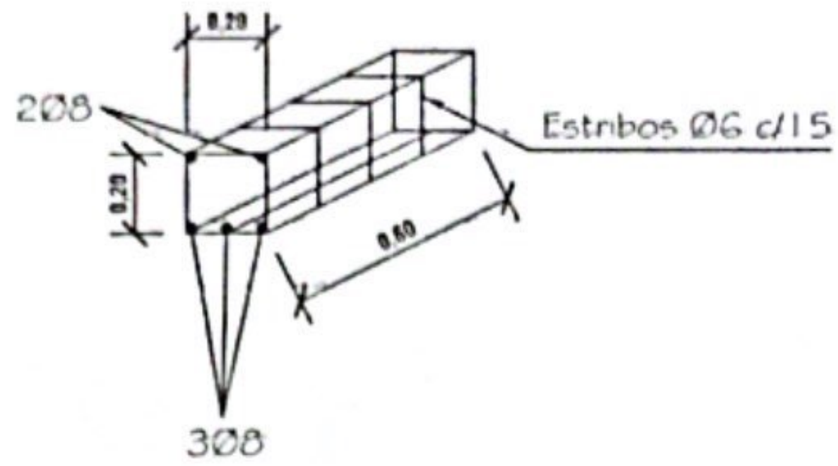

PILAR DE Hº Aº
DE 0.20 X 0.25

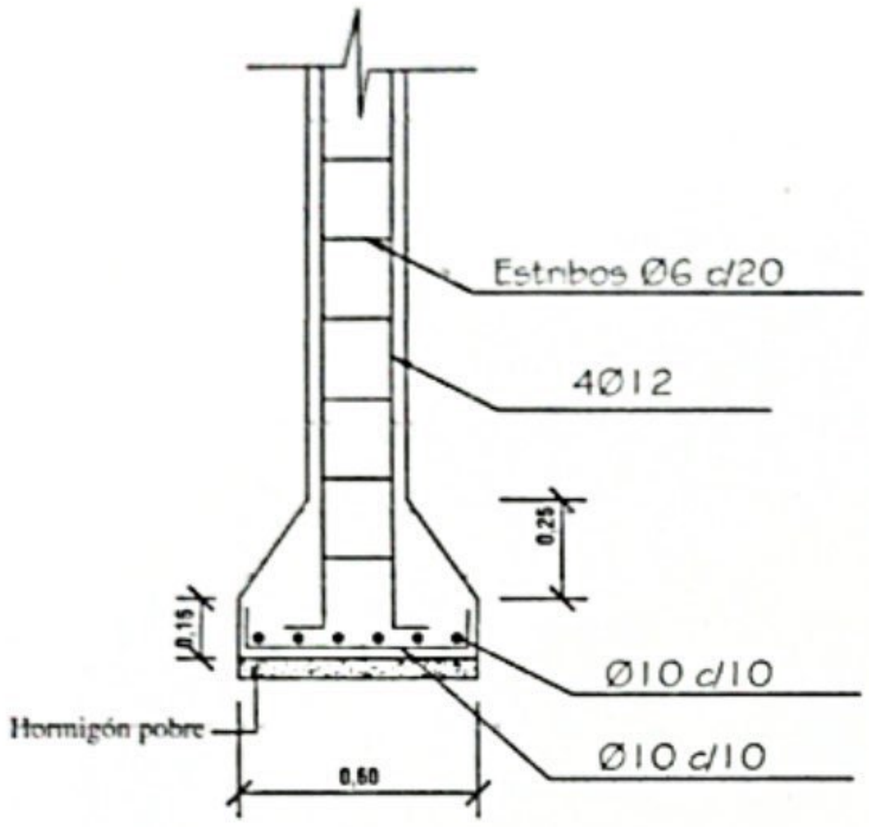

ZAPATA

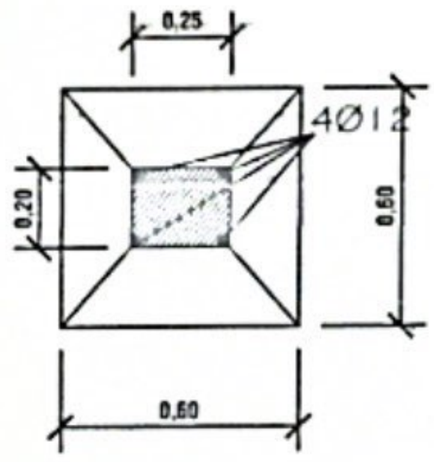

DETALLE DE ZAPATA CON
ENCADENADO INFERIOR

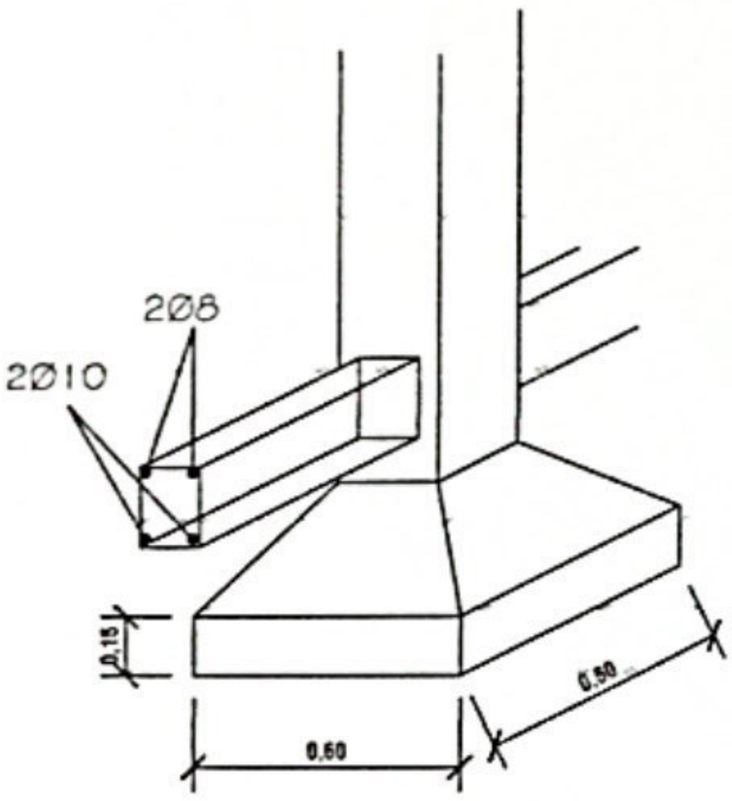

ARMADURA DE ZAPATA

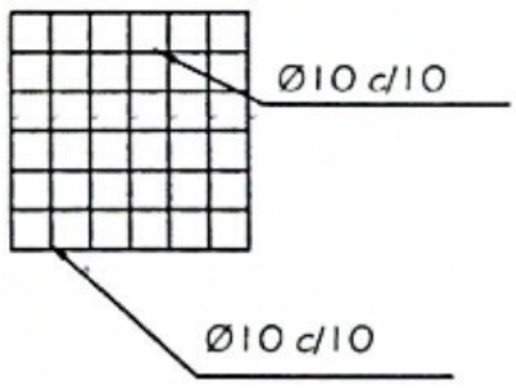

ESC. BAS. N° 719 ROQUE GONZALEZ DE SANTA CRUZ	**Detalles - ESC. 1/75**
Obra: Construcción de Aula con techo de tejas para Nivel Inicial	**LAMINA 7**
Ubicación: Compañia Villa Flor	

Jorge Vergara A.
ARQUITECTO
Reg. MOPC 2595

Scanned with CamScanner

MUNICIPALIDAD DE LOMA GRANDE

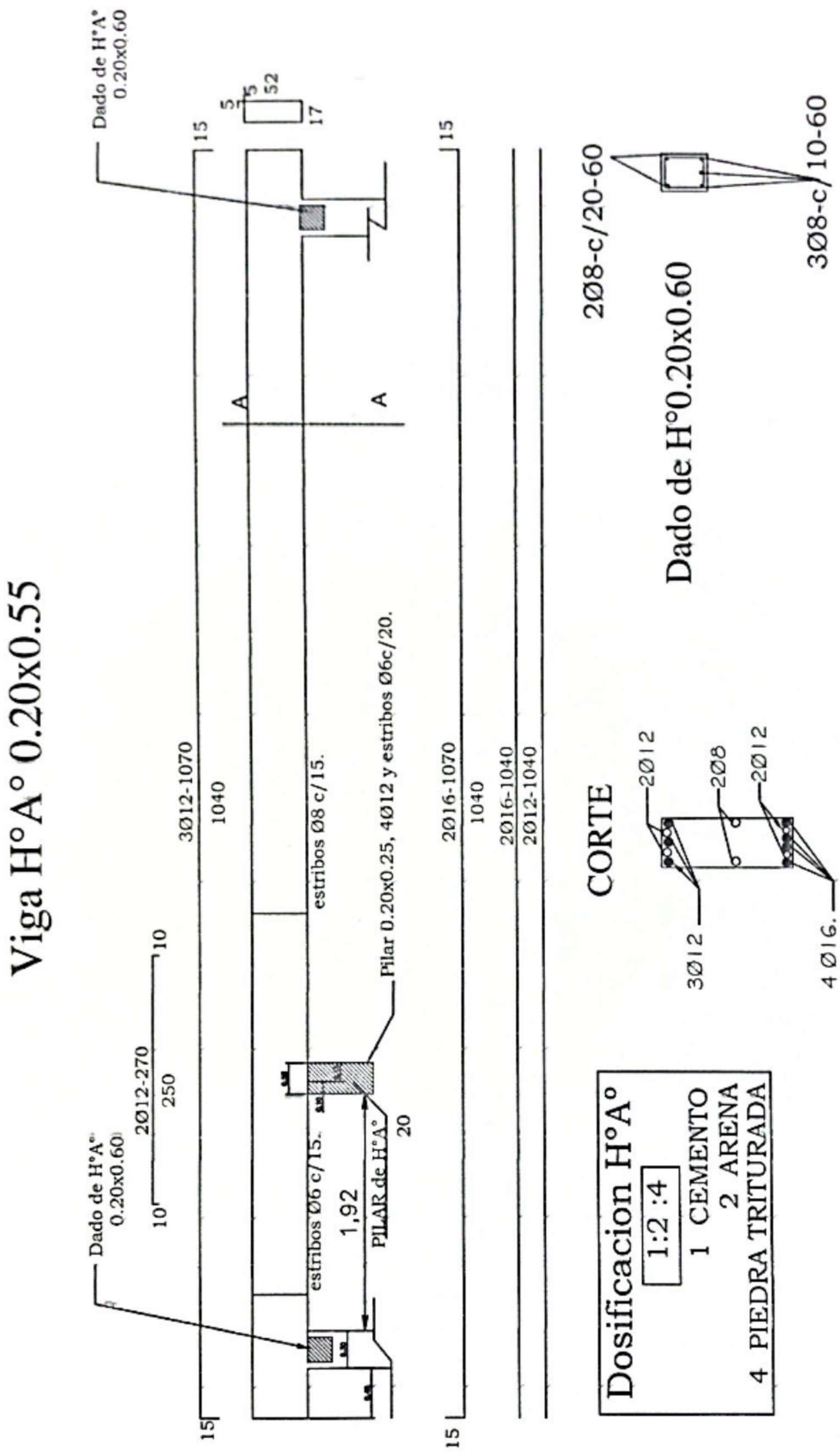

ESC. BAS. Nº 719 ROQUE GONZALEZ DE SANTA CRUZ	**Viga Cumbrera - ESC. 1/75**
Obra: Construcción de Aula con techo de tejas para Nivel Inicial	**LAMINA 8**
Ubicación: Compañia Villa Flor	

Jorge Vergara A.
ARQUITECTO
Reg. MCPC 2595

Scanned with CamScanner

MUNICIPALIDAD DE LOMA GRANDE

Viga H°A° en Galería 0.20x0.25

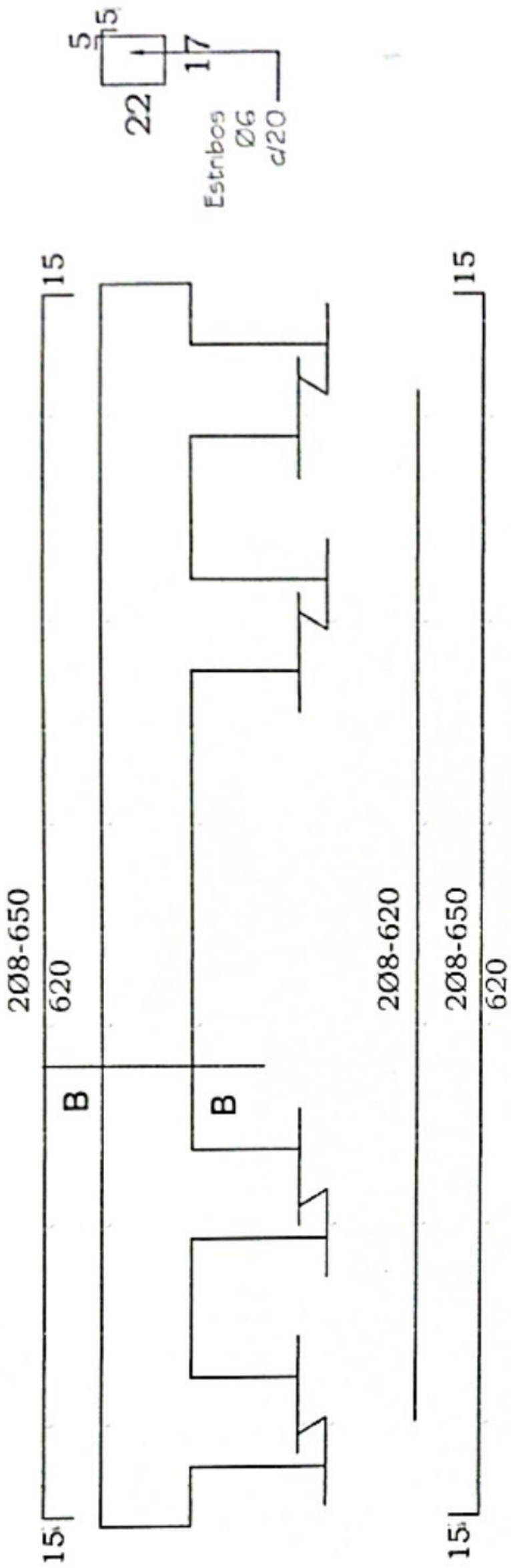

CORTE

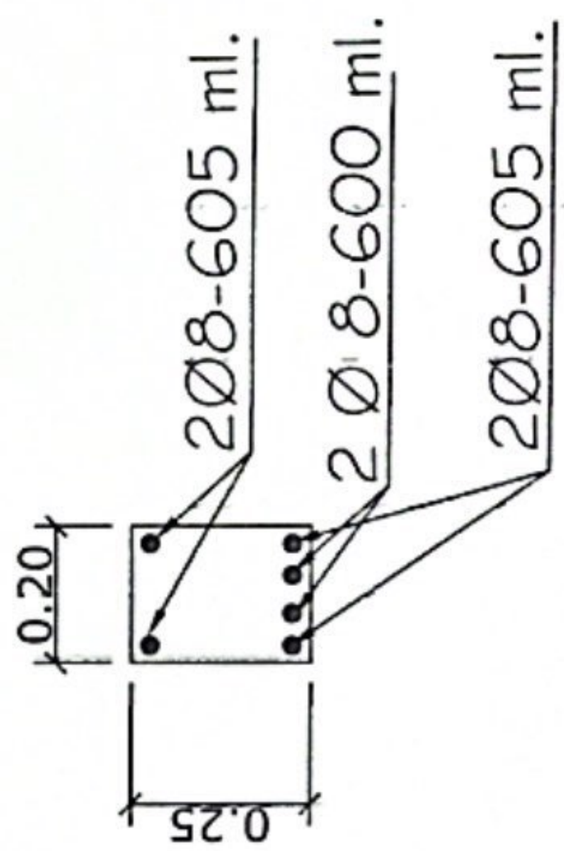

ESC. BAS. N° 719 ROQUE GONZALEZ DE SANTA CRUZ	**Viga Galeria - ESC. 1/75**
Obra: Construcción de Aula con techo de tejas para Nivel Inicial	**LAMINA 9**
Ubicación: Compañia Villa Flor	

Jorge Vergara A.
ARQUITECTO
Reg. MOPC 2595

Scanned with CamScanner

MUNICIPALIDAD DE LOMA GRANDE

DETALLE DE BALANCINES

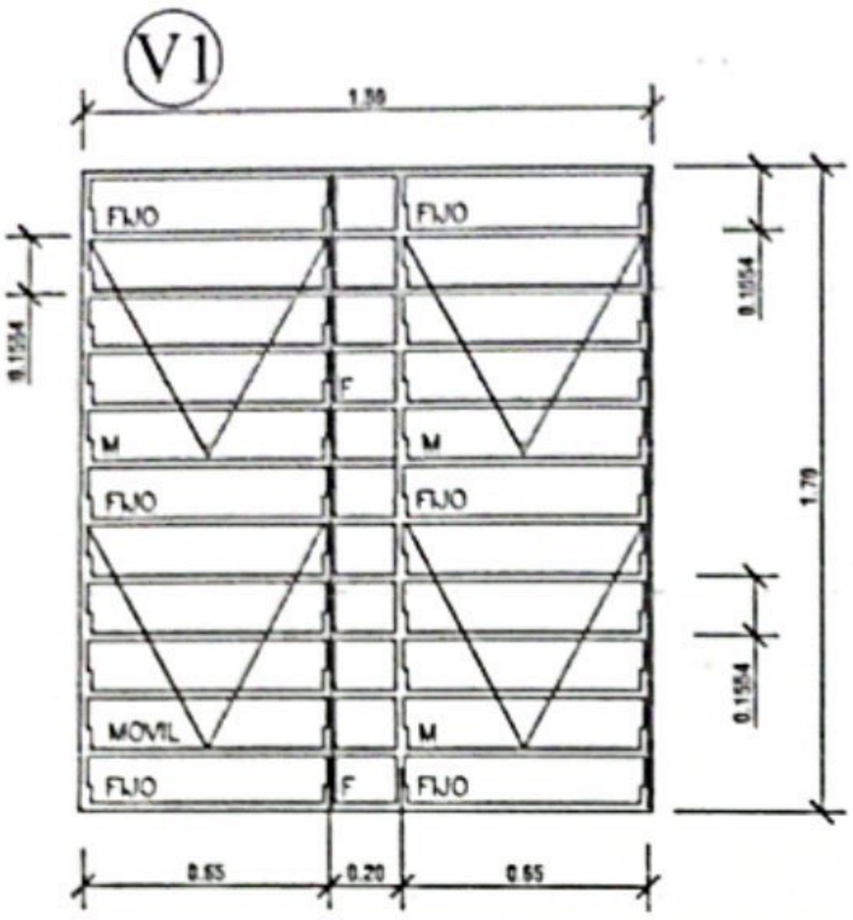

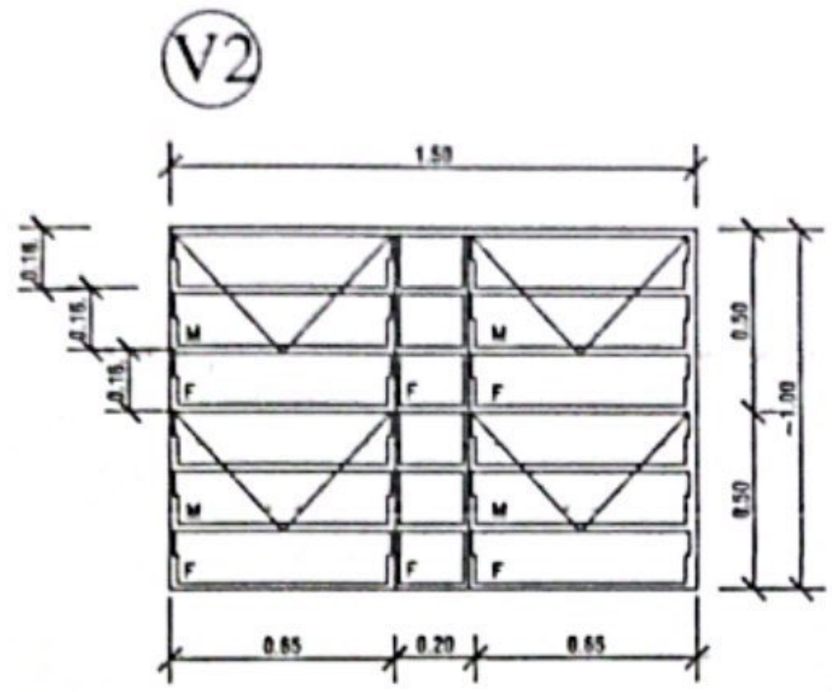

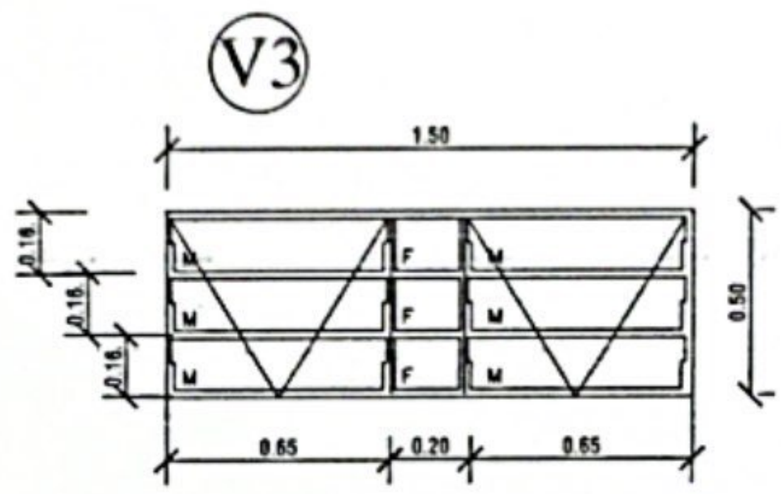

OBS.: COLOCAR LOS BALANCINES EN LA PARTE INTERNA DE LOS MUROS DE MAMPOSTERÍA, PARA EVITAR QUE LOS COMANDOS TOPEN CON LOS MISMOS.

OBS.: COLOCAR LAS VENTANAS EN LA PARTE INTERNA DE LOS MUROS DE MAMPOSTERÍA, PARA EVITAR QUE LOS COMANDOS TOPEN CON LOS MISMOS.

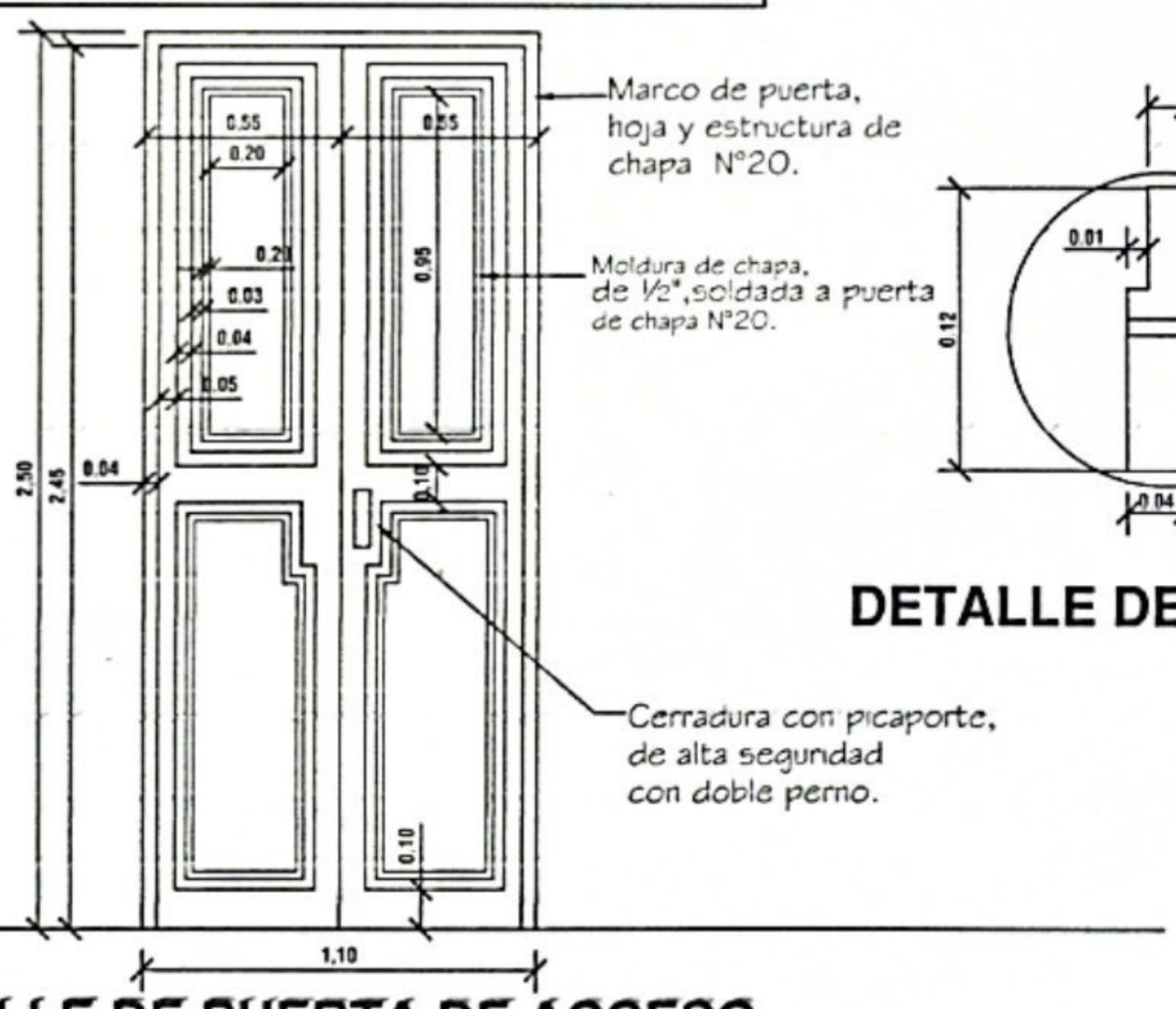

DETALLE DE PUERTA DE ACCESO

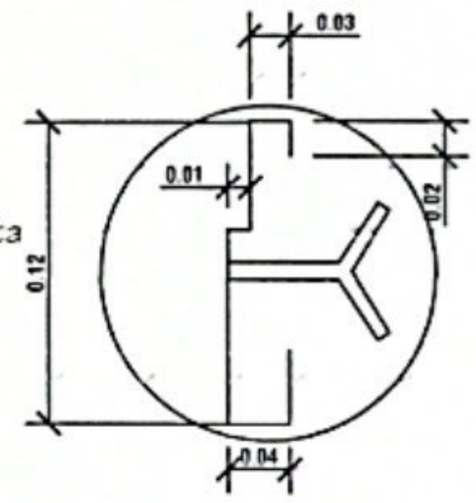

DETALLE DE MARCO

ESC. BAS. Nº 719 ROQUE GONZALEZ DE SANTA CRUZ	**Aberturas - ESC. 1/75**
Obra: Construcción de Aula con techo de tejas para Nivel Inicial	**LAMINA 10**
Ubicación: Compañia Villa Flor	

Jorge Vergara A.
ARQUITECTO
Reg. MTPC 2595

Scanned with CamScanner

MUNICIPALIDAD DE LOMA GRANDE

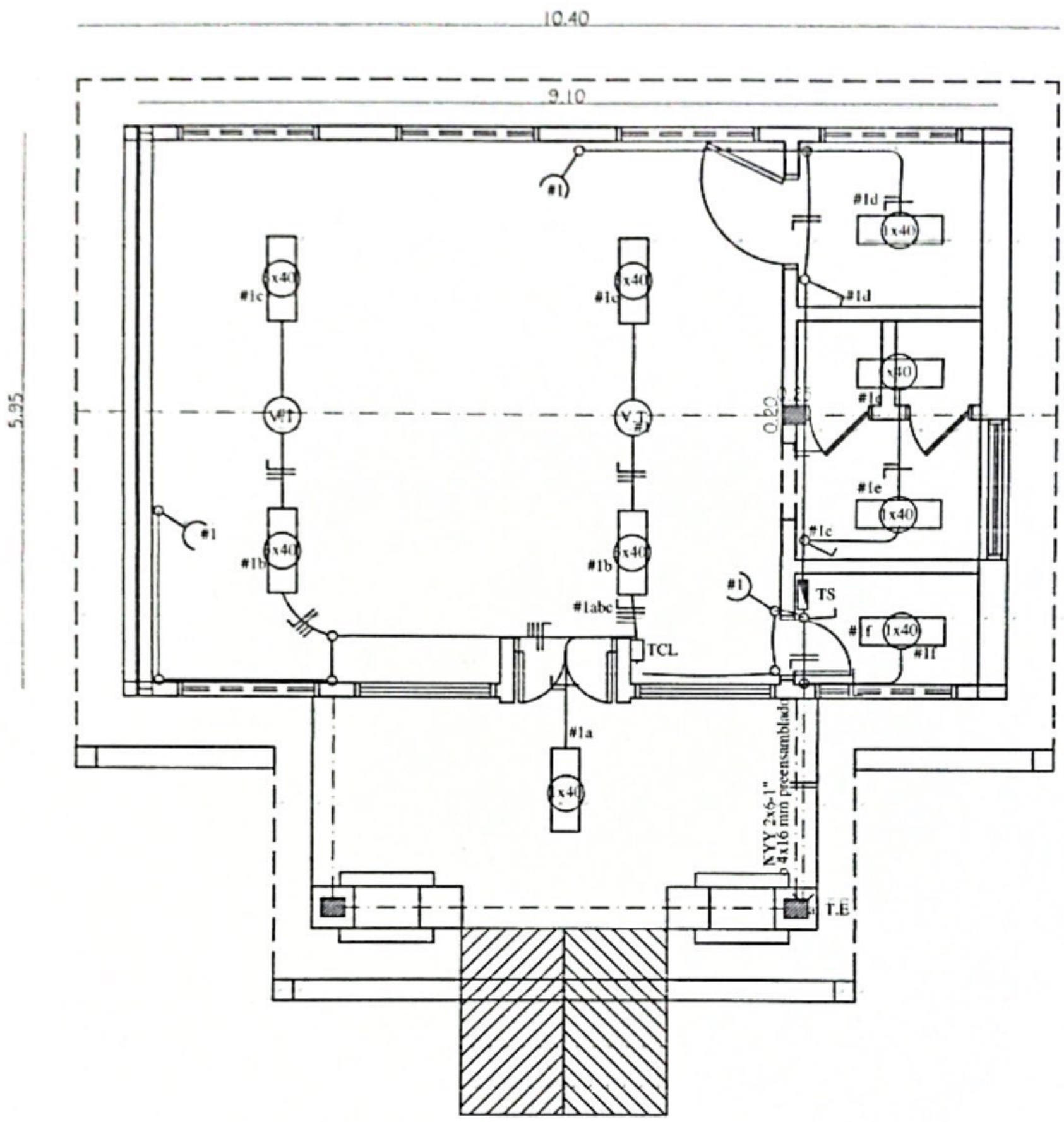

ESQUEMA DE INST.ELÉCTRICA
esc.....1/75

ESC. BAS. N° 719 ROQUE GONZALEZ DE SANTA CRUZ	**Electrica - ESC. 1/75**
Obra: Construcción de Aula con techo de tejas para Nivel Inicial	**LAMINA 11**
Ubicación: Compañia Villa Flor	

Jorge Vergara M.
ARQUITECTO
Reg. MCPC 2595

Scanned with CamScanner

MUNICIPALIDAD DE LOMA GRANDE

Planta Instalación Desagüe Cloacal

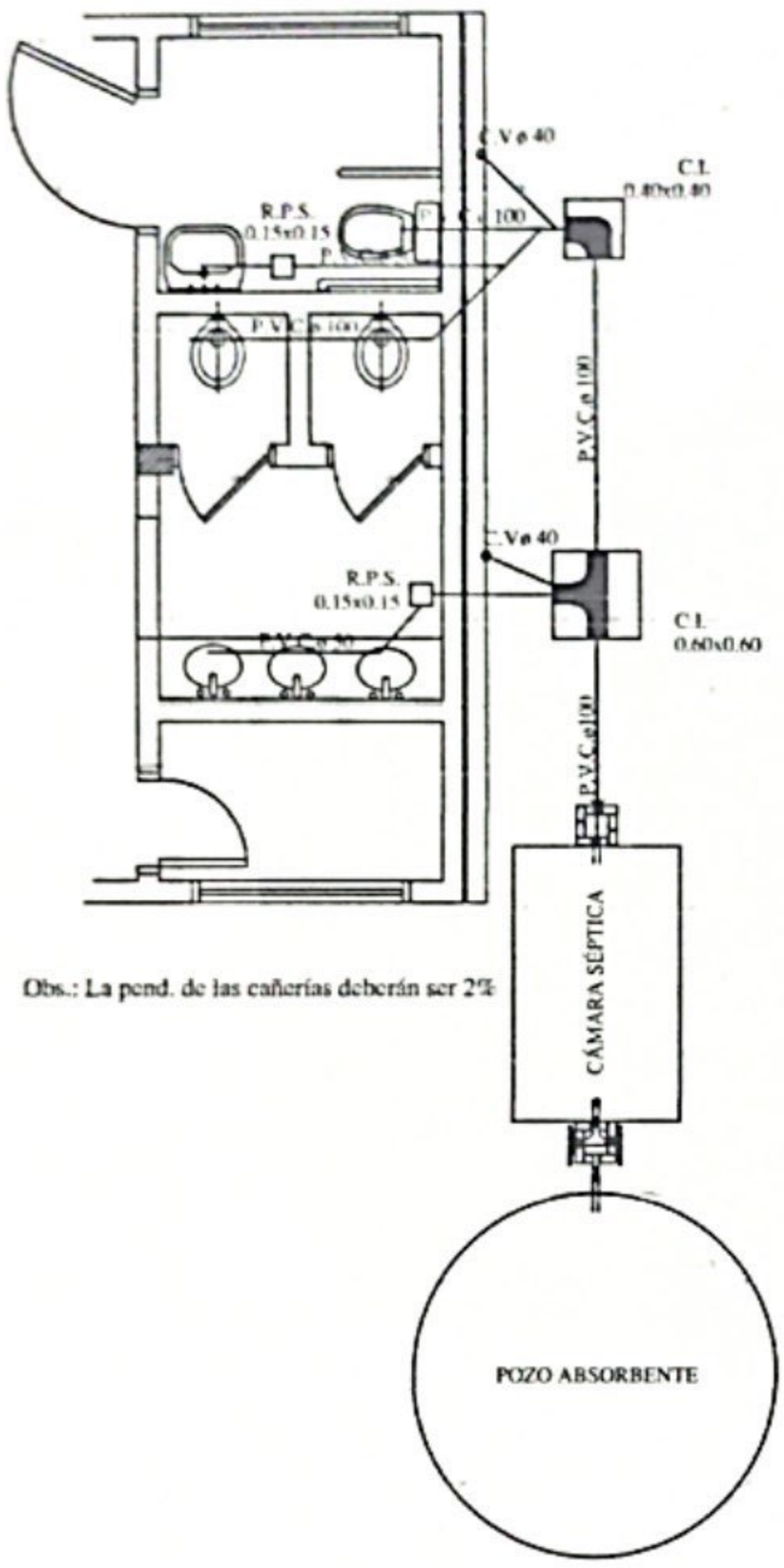

Obs.: La pend. de las cañerías deberán ser 2%

Planta Instalación Agua Corriente

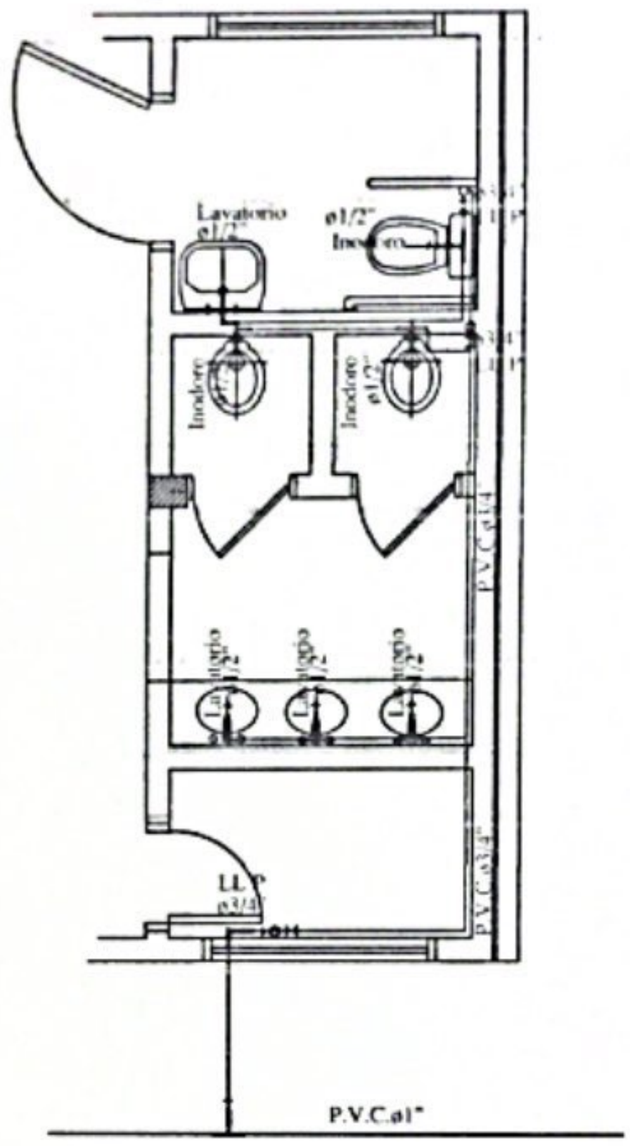

Observación: El caño de PVC Ø¾ de los lavatorios, deben estar a 20cm del zócalo.

ESC. BAS. N° 719 ROQUE GONZALEZ DE SANTA CRUZ	**Sanitaria - ESC. 1/75**
Obra: Construcción de Aula con techo de tejas para Nivel Inicial	**LAMINA 12**
Ubicación: Compañia Villa Flor	

Jorge Vergara Sí.
ARQUITECTO
Reg. MOPC 2595

Scanned with CamScanner

MUNICIPALIDAD DE LOMA GRANDE

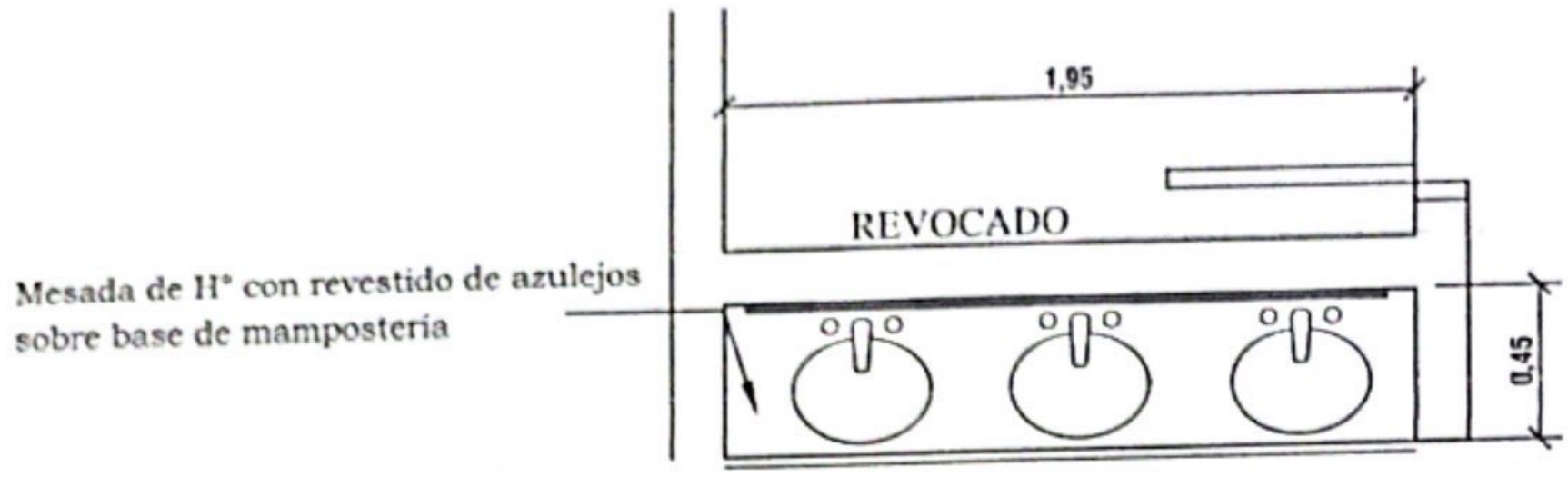

PLANTA

Observación:

BAÑOS SEXADOS

1. LA MESADA DE HORMIOON CON REVESTIDO DE AZULEJOS, SOBRE BASE DE MAMPOSTERIA, CON 3 LAVATORIOS DE EMPOTRAR MONTAJE SUPERIOR Y 3 JABONERAS
2. LLEVA 2 INODOROS TAMAÑO PEQUEÑO
3. LAS GRIFERIAS CROMADAS INSTALADAS POR LA MESADA
4. ACCESORIOS A COLOCAR 2 PORTA PAPELES

BAÑO INCLUSIVO

1. LAVATORIO SIN PEDESTAL CON UNA JABONERA
   h: 0,70 mts. desde piso terminado.
2. UN INODORO TAMAÑO PEQUEÑO
3. LAS GRIFERIAS CROMADAS

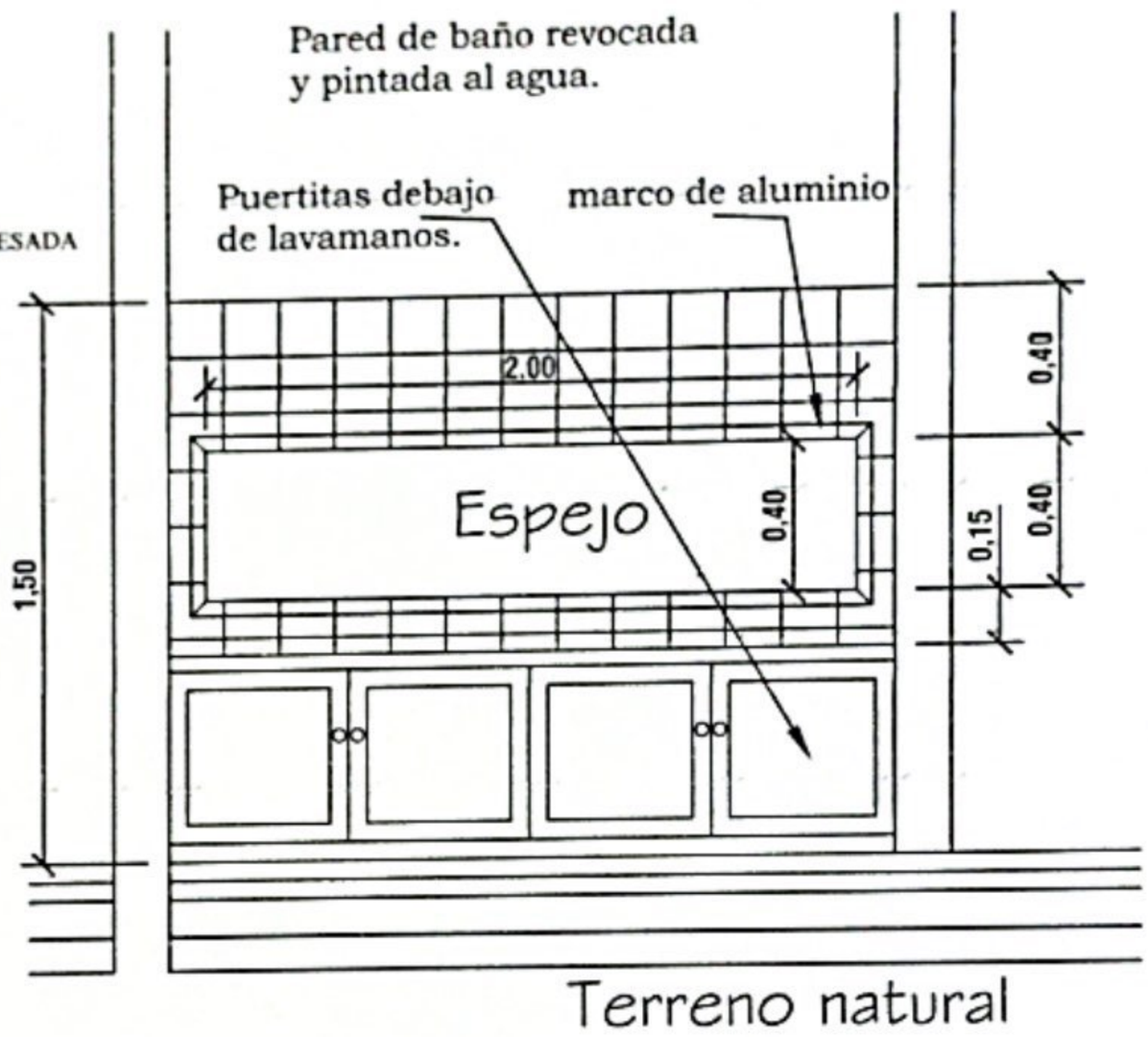

ALZADO

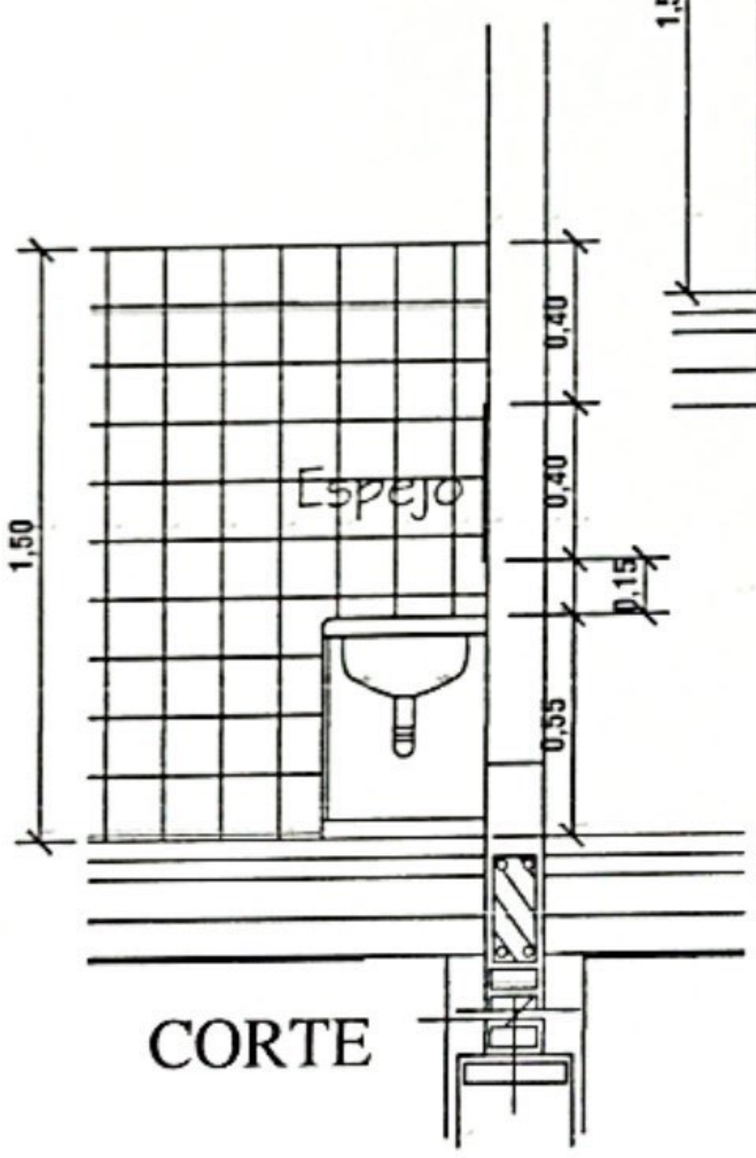

CORTE

ESC. BAS. N° 719 ROQUE GONZALEZ DE SANTA CRUZ	**Mesada - Bacha - ESC. 1/75**
Obra: Construcción de Aula con techo de tejas para Nivel Inicial	**LAMINA 13**
Ubicación: Compañia Villa Flor	

Jorge Vergara A.
ARQUITECTO
Reg. MOPC 2595

Scanned with CamScanner