Municipalidad de Capiíbary
Dto. de San Pedro - Py.

PROYECTO:
Construcción de vallado perímetral

UBICACIÓN:
Esc. Bas. Nº 1981 sagrado corazón de Jesús

Luis Alberto Fernández Portillo
Arquitecto
Reg. M.O.P.C. Nº 3.193

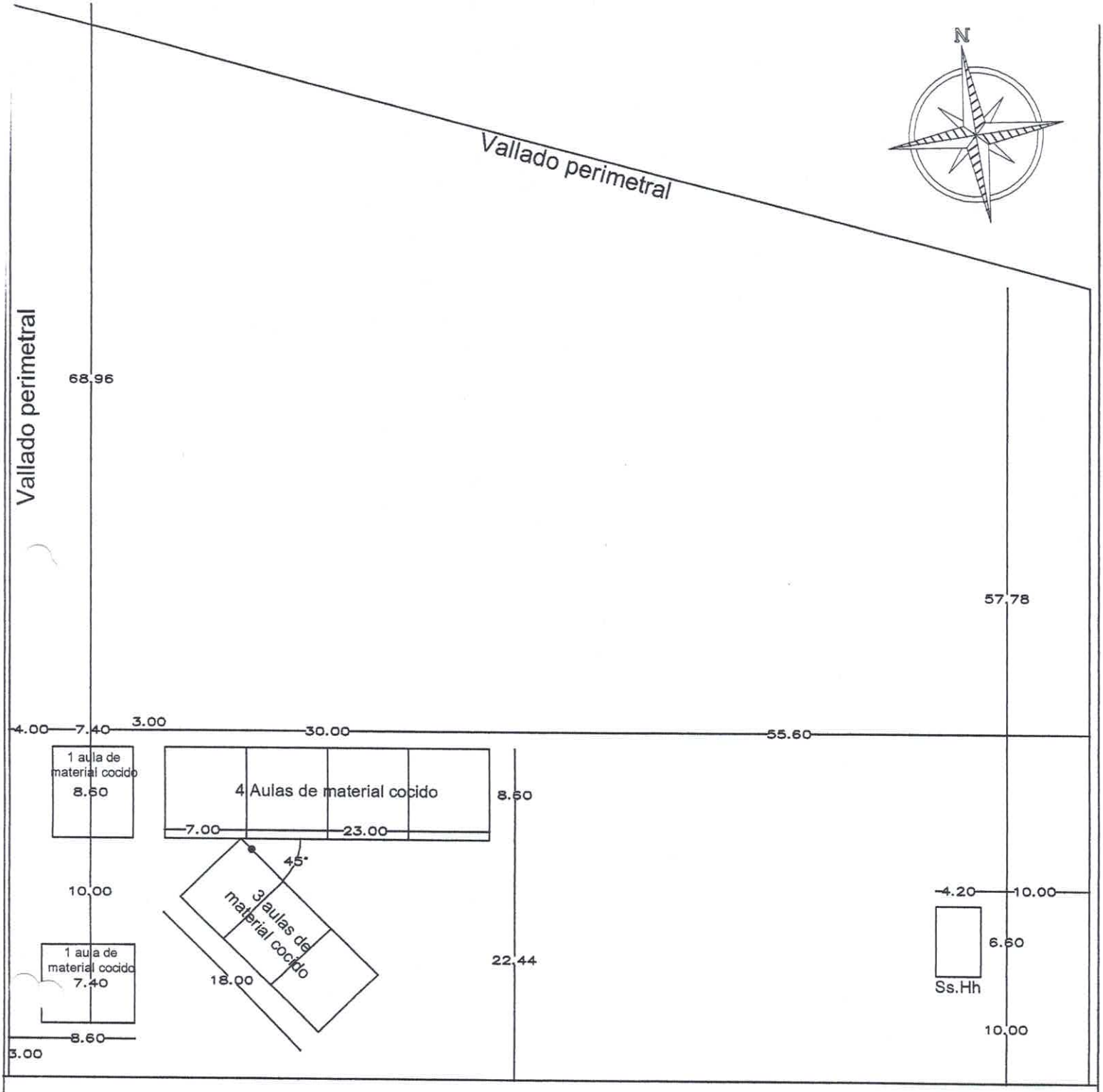

Ruta N° 10 Las Residentas

PLANTA DE UBICACIÓN
ESC.:..... 1/250

Municipalidad de Capiíbary Dto. de San Pedro - Py.

PROYECTO:

Construcción de vallado perímetral.

UBICACIÓN:

Esc. Bas. Nº 1981 Sagrado Corazón de Jesús - Capiìbary.

Luis Alberto Fernández Portillo
Arquitecto
Reg. M.O.P.C. Nº 3.193

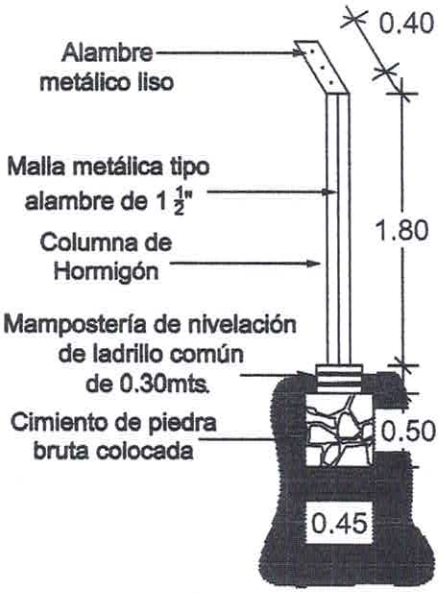

SECCIÓN TRANSVERSAL DE VALLADO
ESC.:..... 1:50

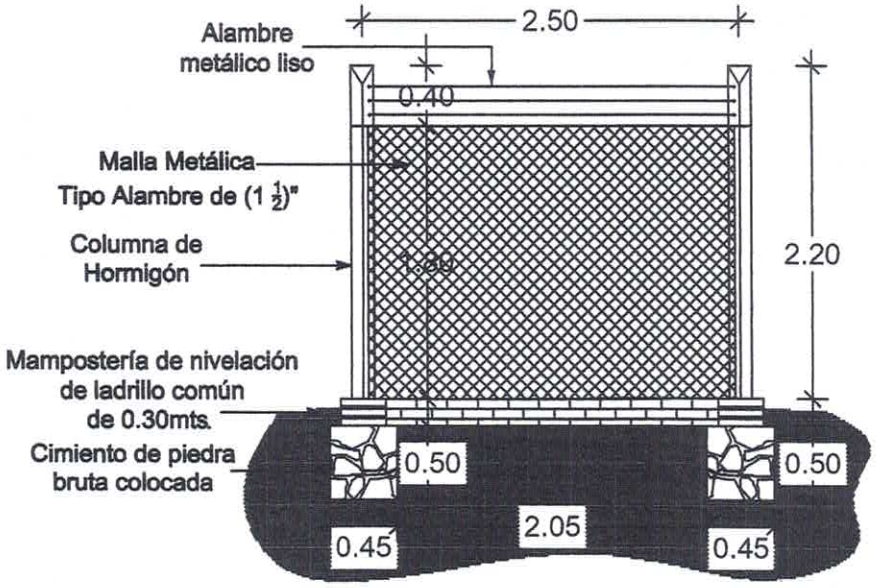

SECCIÓN LONGITUDINAL DE VALLADO
ESC.:..... 1:50

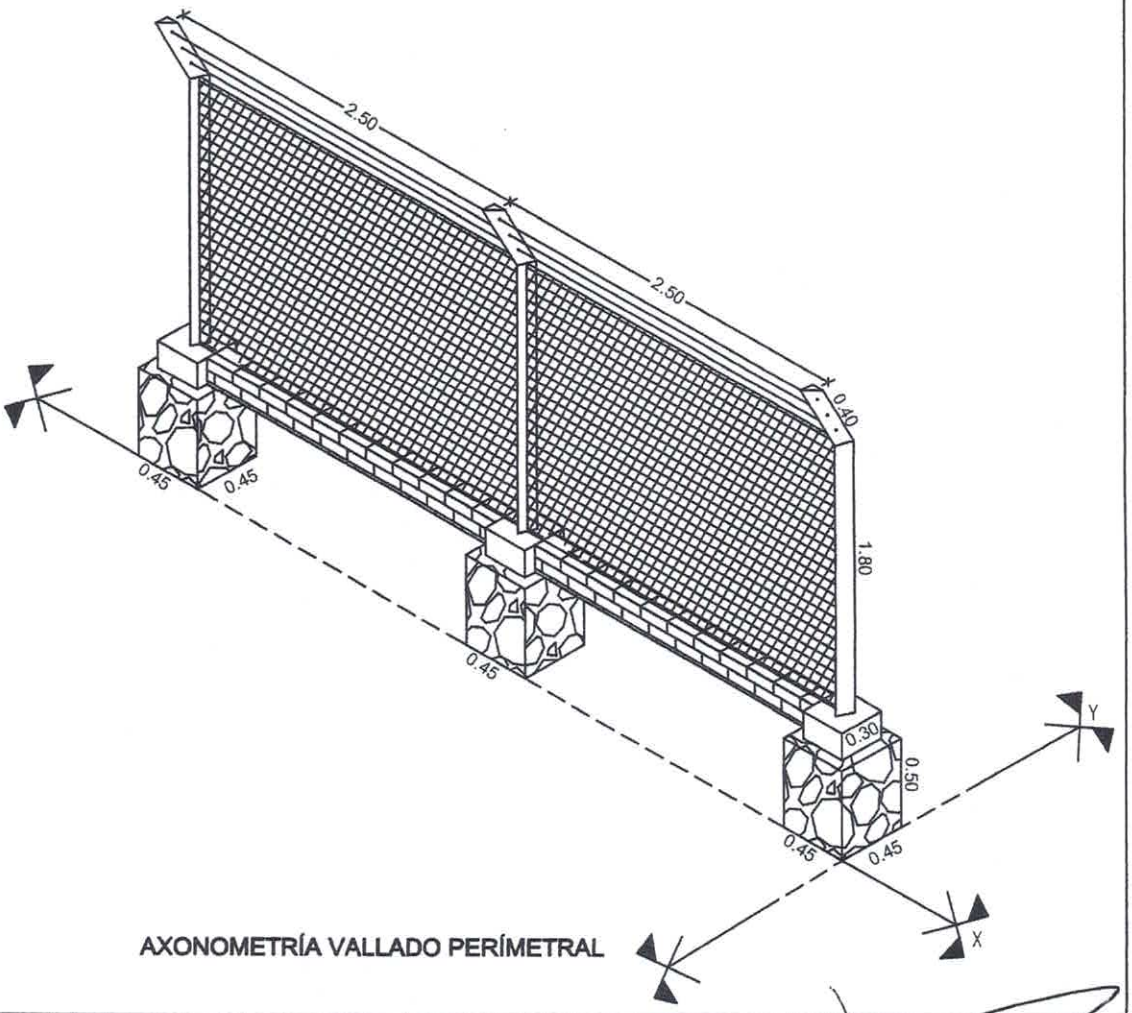

AXONOMETRÍA VALLADO PERÍMETRAL

Municipalidad de Capiíbary
Dto. de San Pedro - Py.

PROYECTO: Construcción de Vallado perímetral.

UBICACIÓN: Esc. Bas. Nº 1981 Sagrado Corazón de Jesús - Capiìbary.

Luis Alberto Fernández Portillo
Arquitecto
Reg. M.O.P.C. Nº 3.193

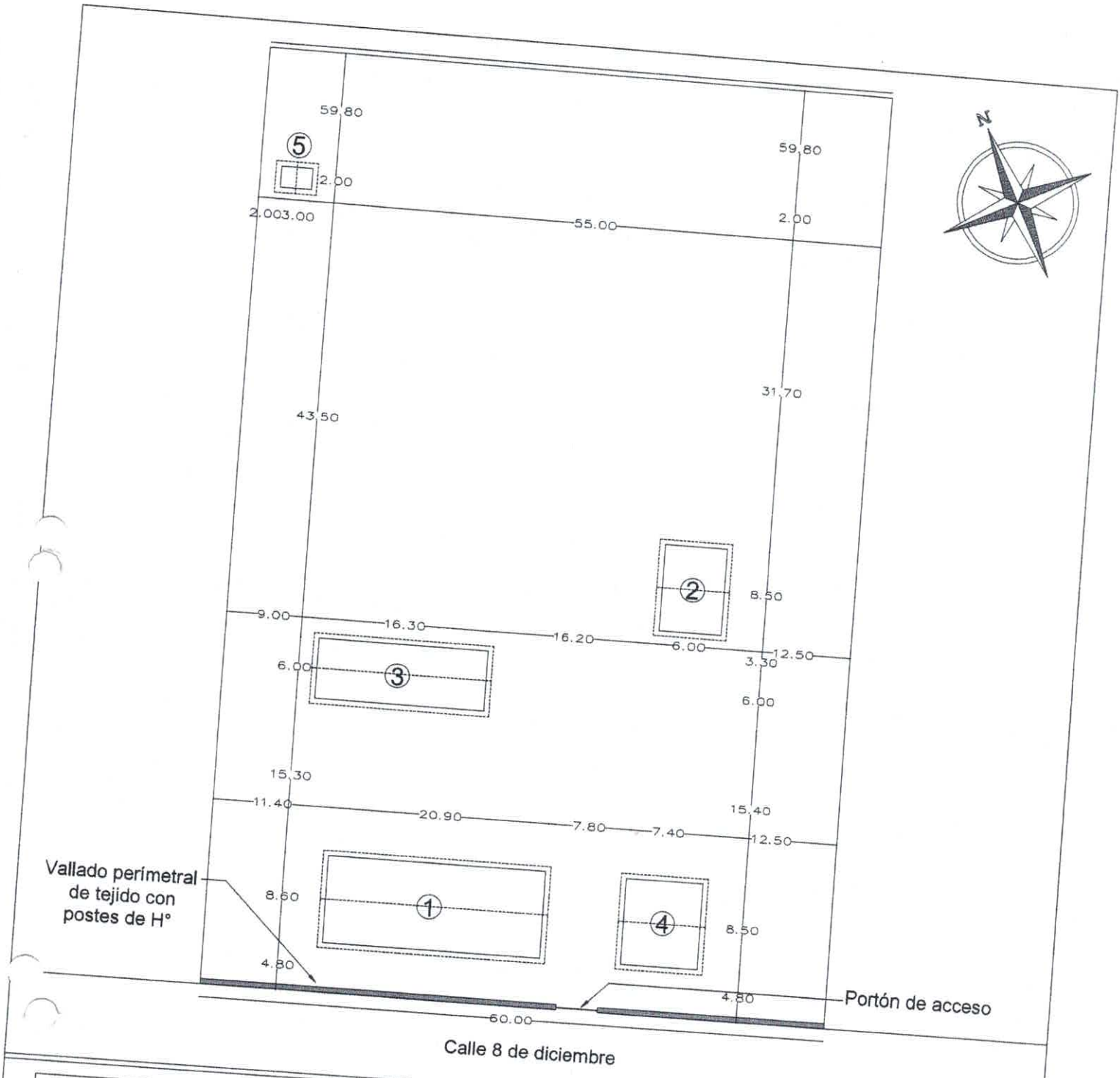

REFERENCIAS
1- 3 Aulas material cocido existente.
2- 2 Aulas material maderamen existente.
3- 3 Aulas + dirección de maderamen exist.
4- 1 Aula material cocido existente.
5- 1 Sanitario material cocido existente.

PLANTA DE UBICACIÓN
ESC.:..... 1/500

Municipalidad de Capiíbary
Dto. de San Pedro - Py.

PROYECTO:
Construcción de vallado perímetral y,
Construcción de 1 portón tipo metálico.

UBICACIÓN:
Esc. Bas. N°3.028 San Roque González - Distrito de Capiíbary.

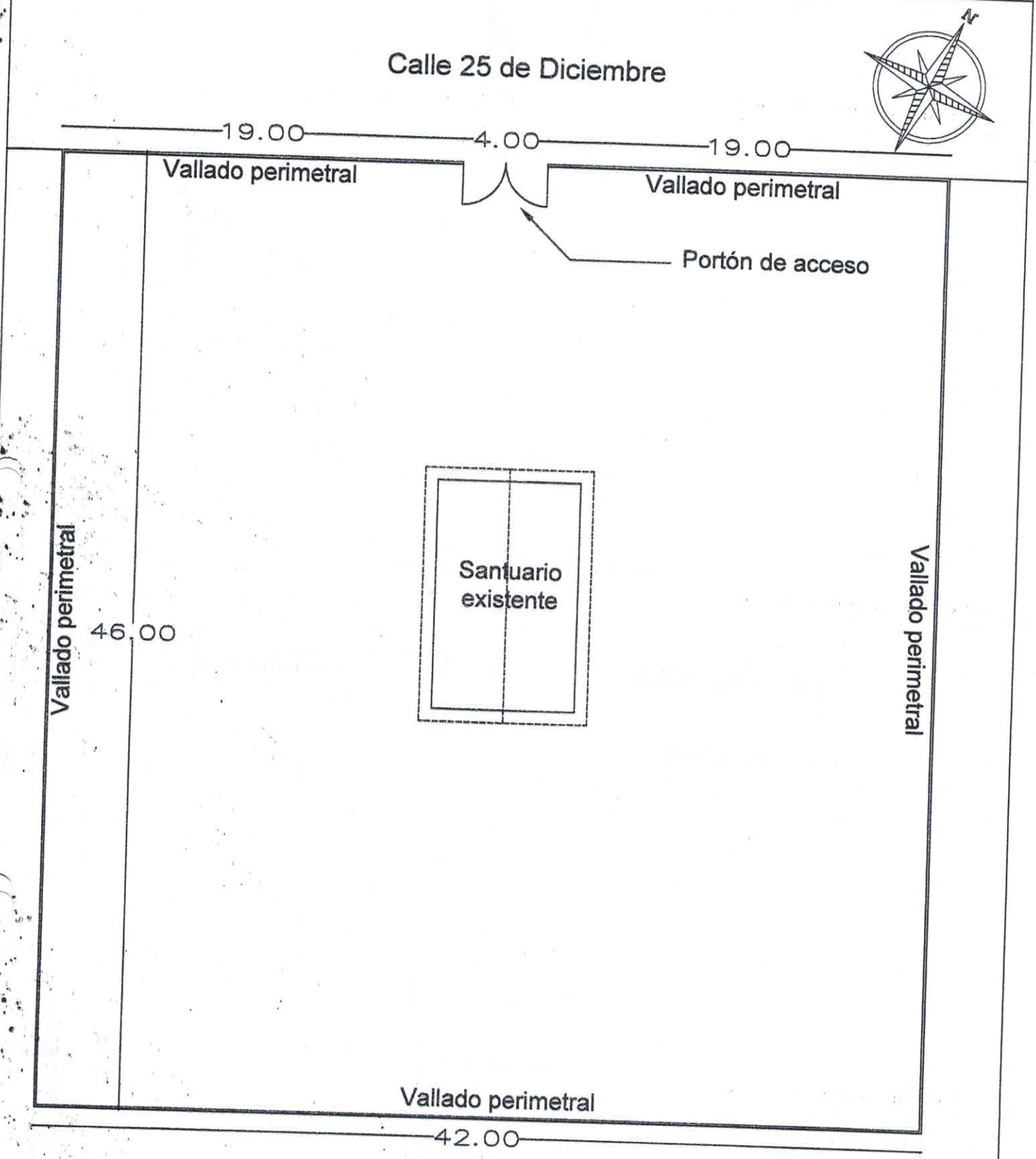

PLANTA DE UBICACIÓN
ESC.:..... 1/250

Municipalidad de Capiíbary Dto. de San Pedro - Py.

PROYECTO:

Construcción de vallado perímetral y,
Construcción de 1 portón tipo metálico.

UBICACIÓN:

Luis Alberto Fernández Portillo

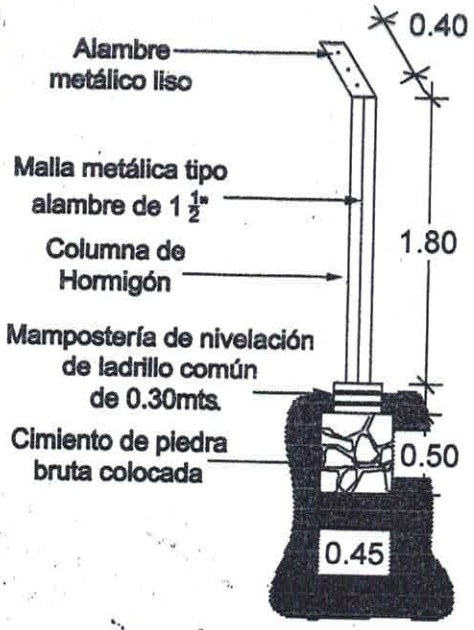

SECCIÓN TRANSVERSAL DE VALLADO
ESC.:..... 1:50

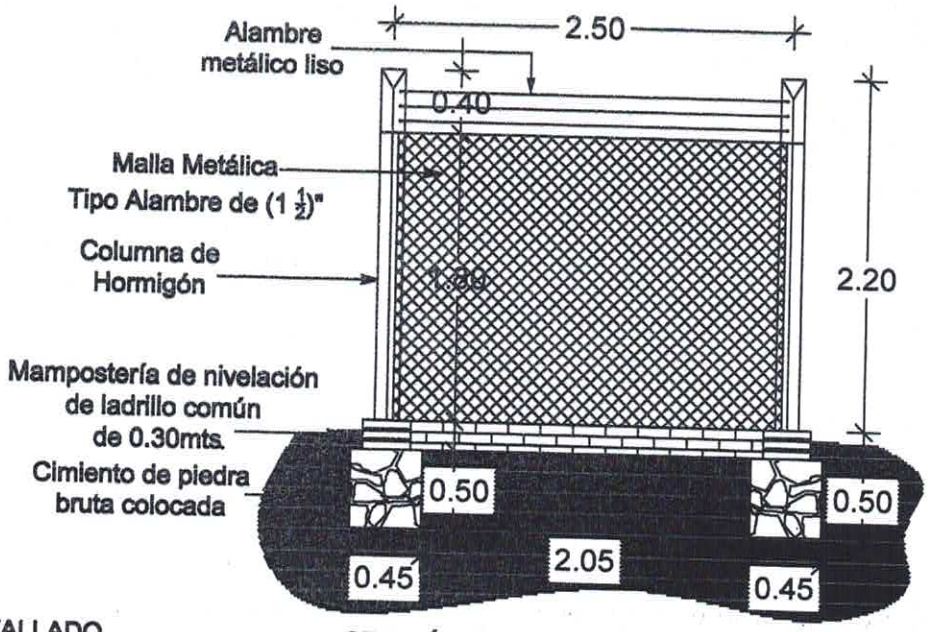

SECCIÓN LONGITUDINAL DE VALLADO
ESC.:..... 1:50

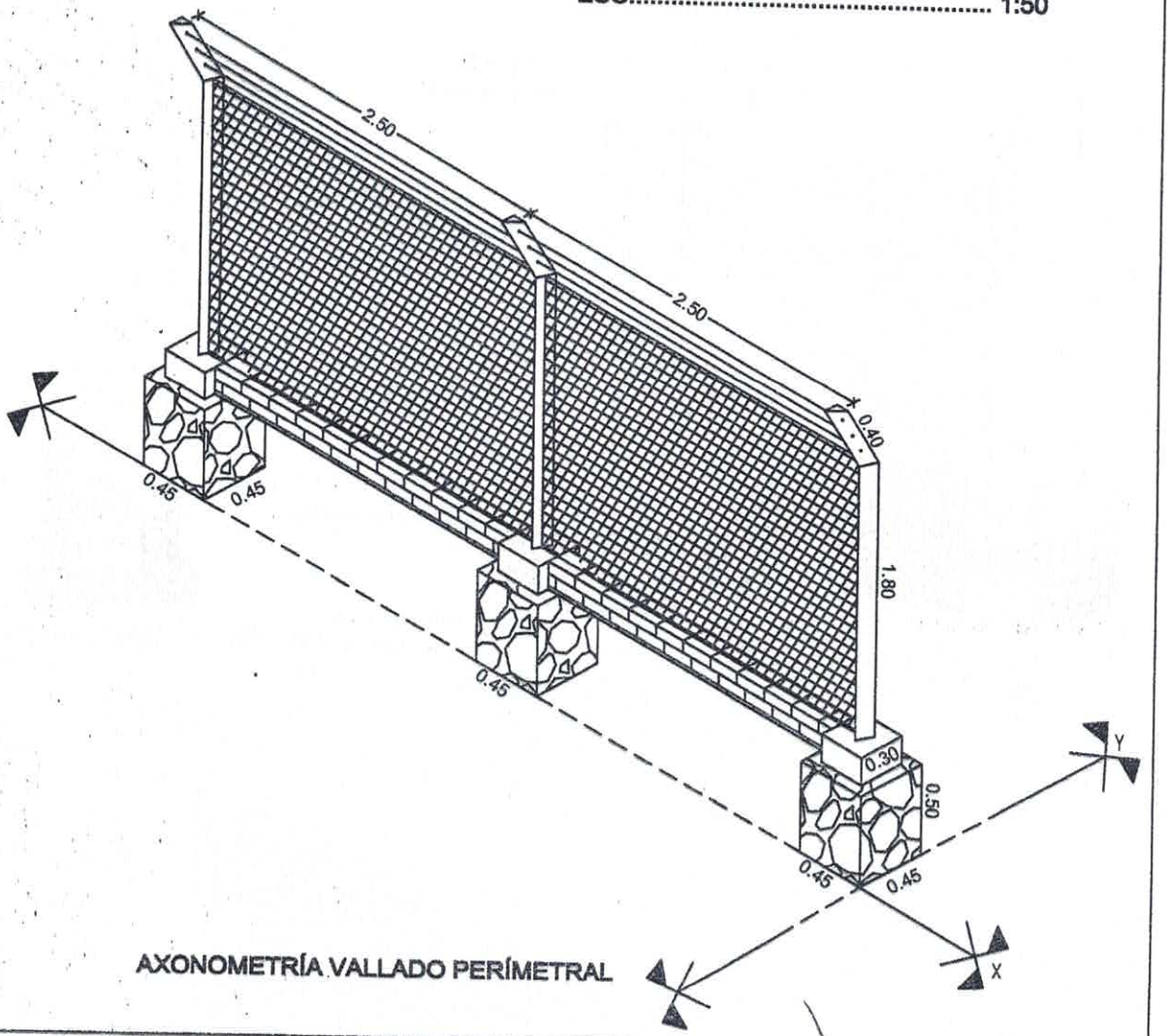

AXONOMETRÍA VALLADO PERÍMETRAL

Municipalidad de Capiíbary
Dto. de San Pedro - Py.

PROYECTO: Construcción de Vallado perímetral.

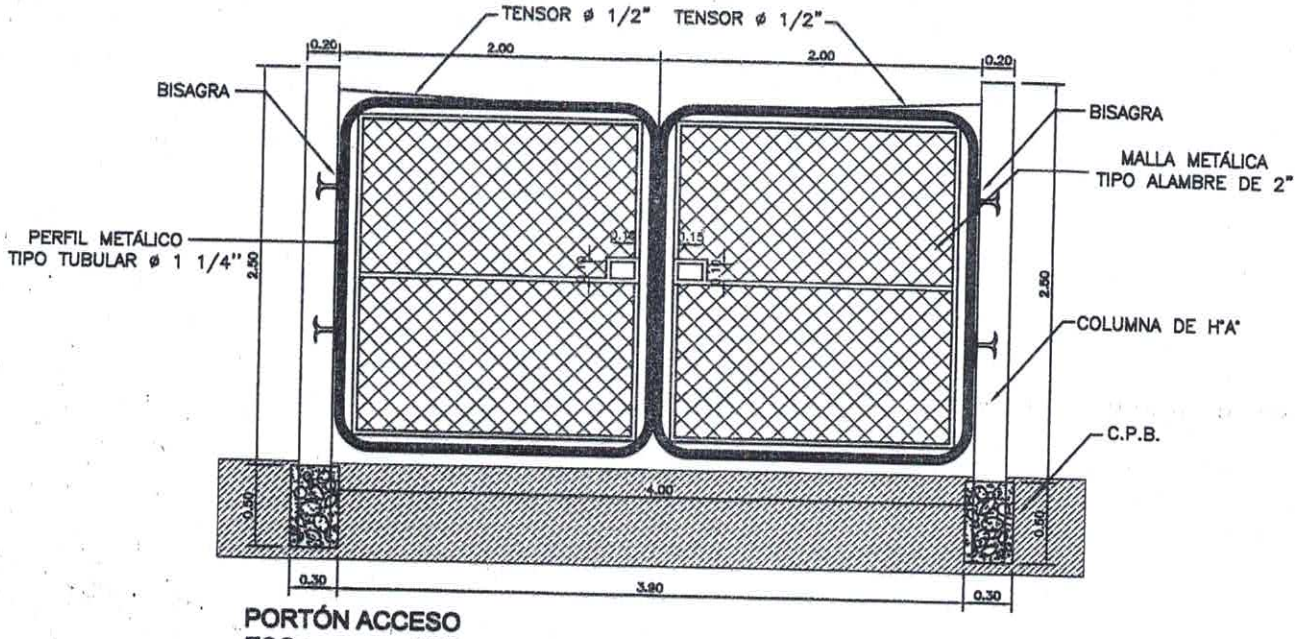

PORTÓN ACCESO
ESC.:..... 1/50

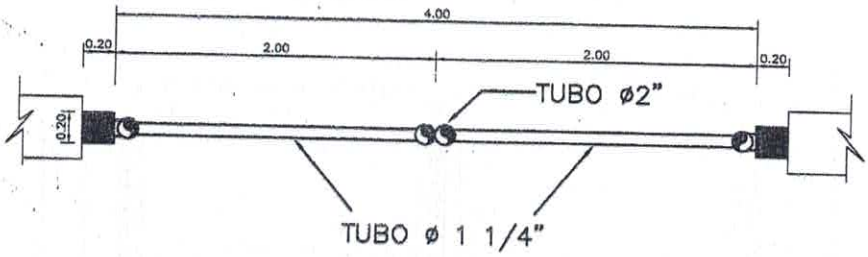

PLANTA ACOTADA PORTÓN ACCESO
ESC.:..... 1/50

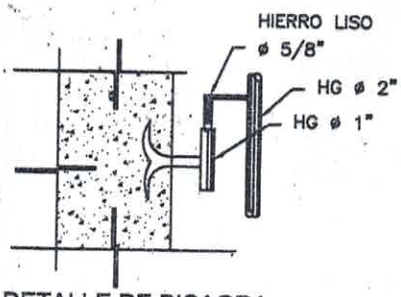

DETALLE DE BISAGRA
SIN ESCALA

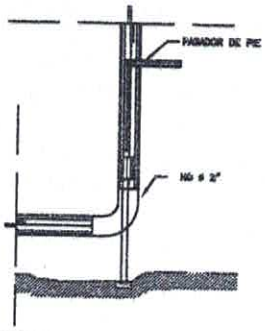

DETALLE PASADOR DE PIE
SIN ESCALA

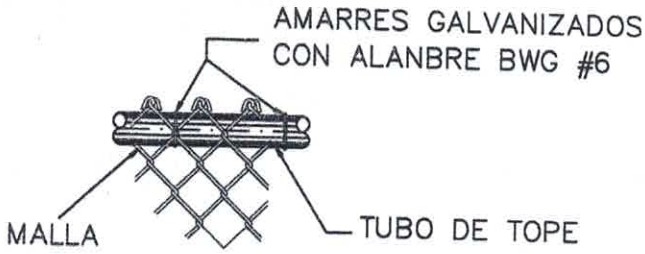

DETALLE DE AMARRE DE MALLA
ESC.:..... 1/50

Municipalidad de Capiíbary
Dto. de San Pedro - Py.
PROYECTO: Construcción de Vallado perímetral.

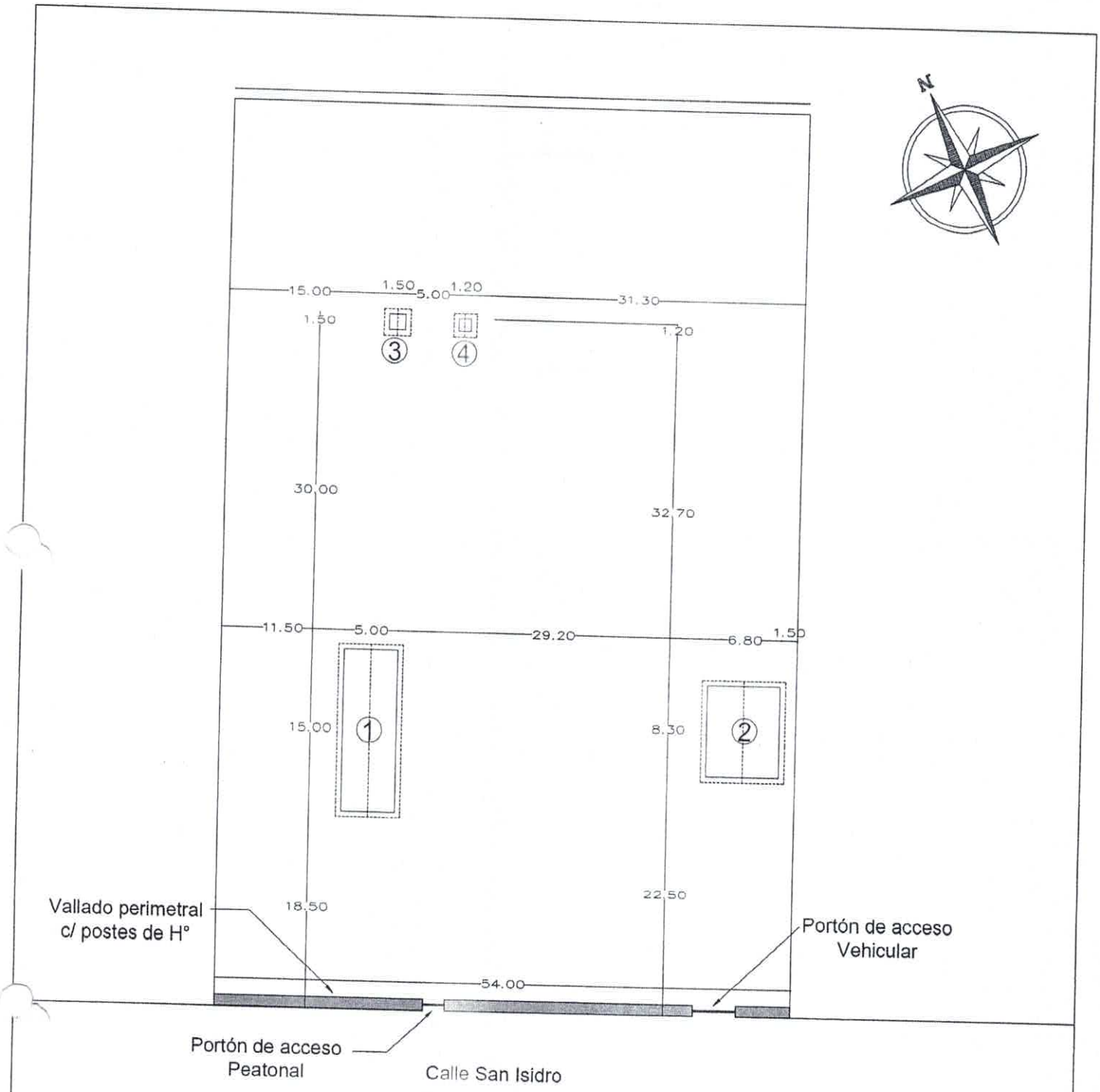

REFERENCIAS

1- 4 Aulas material maderamen existentes.
2- 1 Aula material cocido existente.
3- 1 Sanitario material cocido existente.
4- 1 Sanitario material cocido existente.

PLANTA DE UBICACIÓN
ESC.:..... 1/500

Municipalidad de Capiíbary
Dto. de San Pedro - Py.

PROYECTO:

Construcción de vallado perímetral, 1 portón para acceso vehícular y 1 portón para acceso peatonal.

UBICACIÓN:

Esc. N°4.543 San Isidro Compañia San Isidro - Distr.Capiíbary.