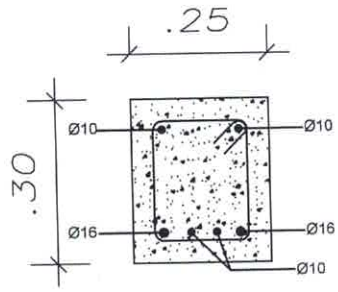

2 varillas conformadas Ø16mm
4 varillas conformadas Ø10mm
Estribos Ø6mm c/ 20cm

SECCIÓN B–B" DETALLE DE VIGA DE H°A°
ESC.: 1/20

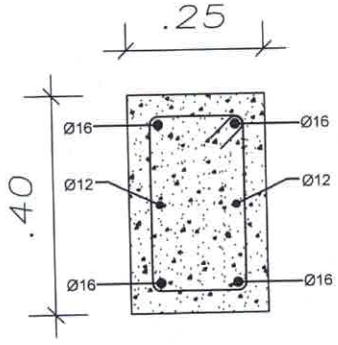

4 varillas conformadas Ø16mm
2 varillas conformadas Ø12mm
Estribos Ø6mm c/ 20cm

SECCIÓN TRANSV. DETALLE DE PILAR DE H°A°
ESC.: 1/20

PROYECTO POLIDEPORTIVO MUNICIPAL YRYBUCUÀ
DISTRITO DE YRYBUCUÀ - DTO DE SAN PEDRO - PARAGUAY.
DETALLES DE ESTRUCTURAS DE HºAº ESC.: 1:20

MUNICIPALIDAD DE YRYBUCUÀ

PROYECTO CONSTRUCCIÓN DE POLIDEPORTIVO MUNICIPAL
DISTRITO DE YRYBUCUÀ - DTO DE SAN PEDRO - PARAGUAY.

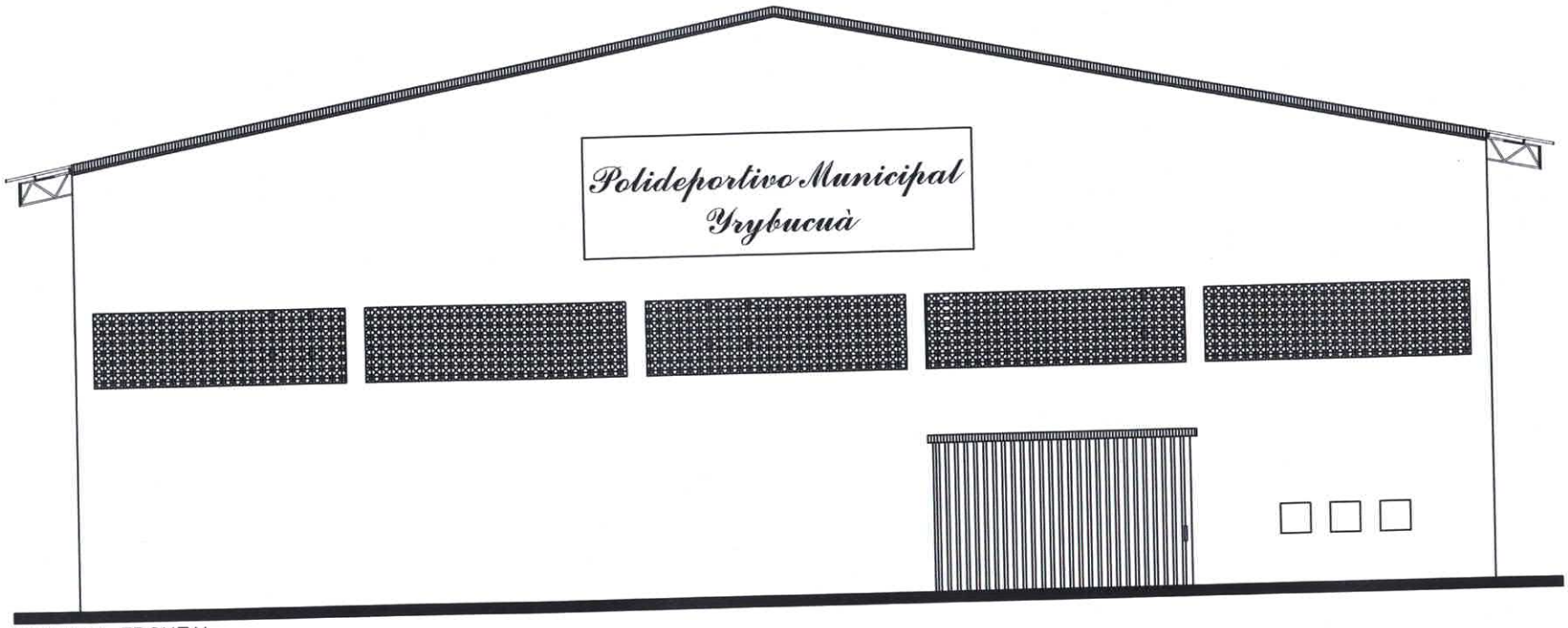

FACHADA FRONTAL
ESC.: 1/125

MUNICIPALIDAD DE YRYBUCUÀ

PROYECTO CONSTRUCCIÓN DE POLIDEPORTIVO MUNICIPAL
DISTRITO DE YRYBUCUÀ - DTO DE SAN PEDRO - PARAGUAY.

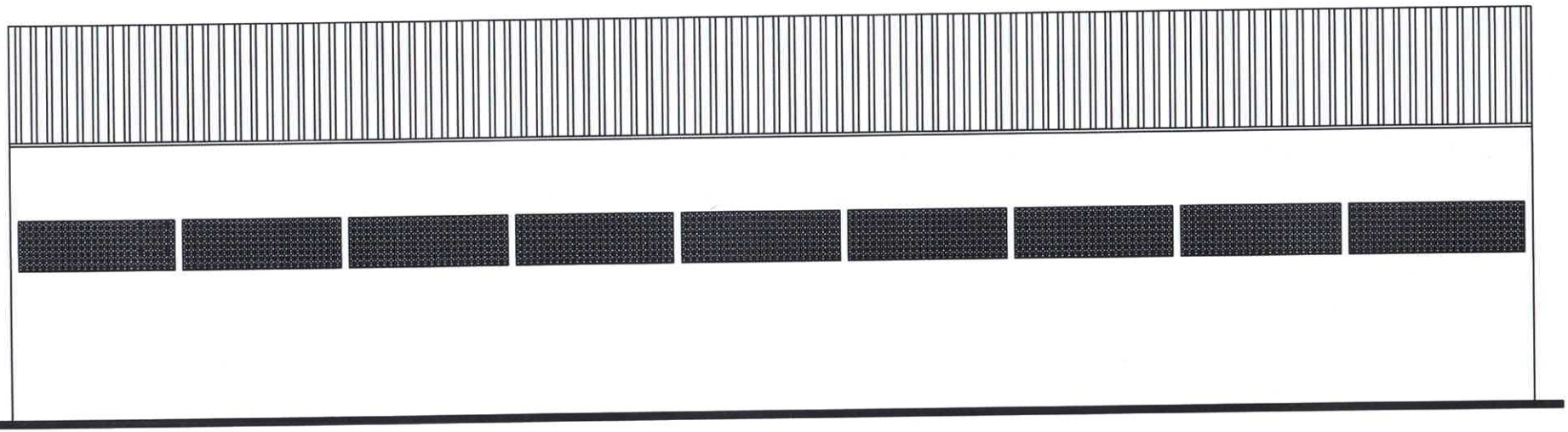

FACHADA LATERAL DERECHO
ESC.: 1/175

MUNICIPALIDAD DE YRYBUCUÀ

PROYECTO CONSTRUCCIÓN DE POLIDEPORTIVO MUNICIPAL
DISTRITO DE YRYBUCUÀ - DTO DE SAN PEDRO - PARAGUAY.

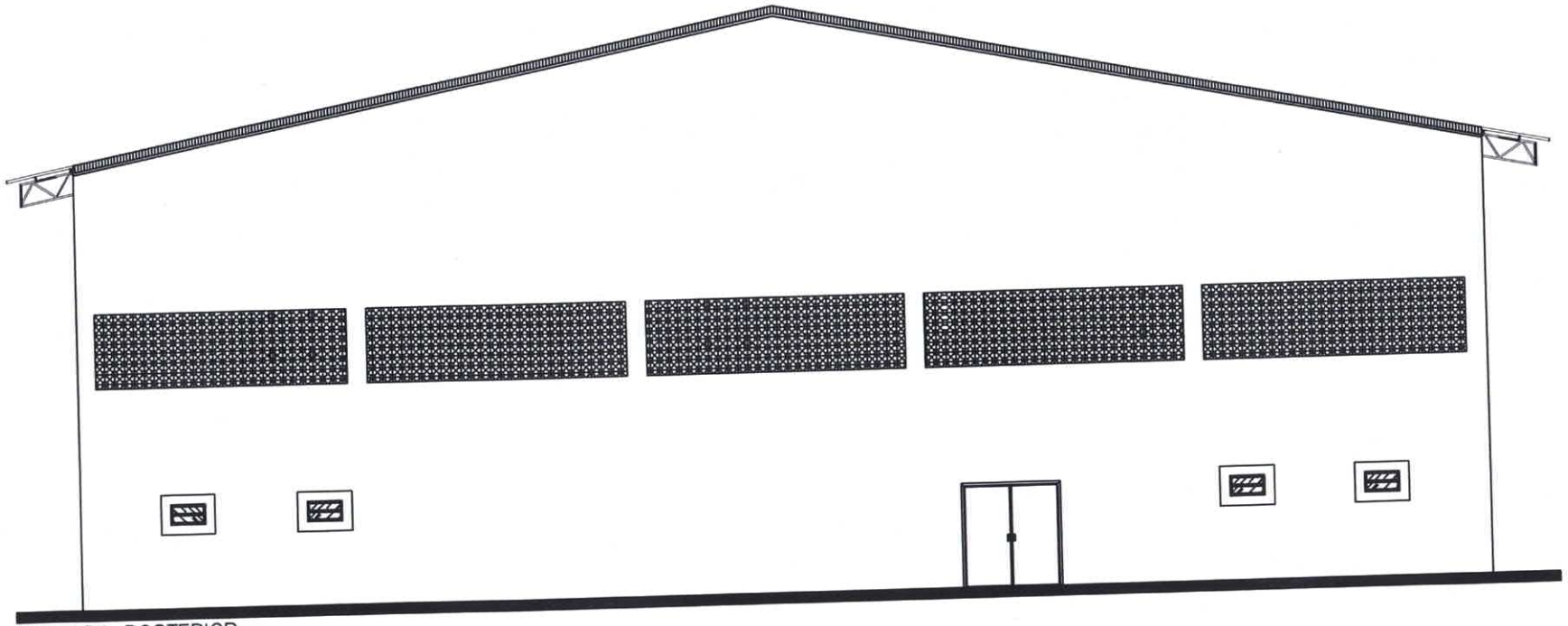

FACHADA POSTERIOR
ESC.: 1/125

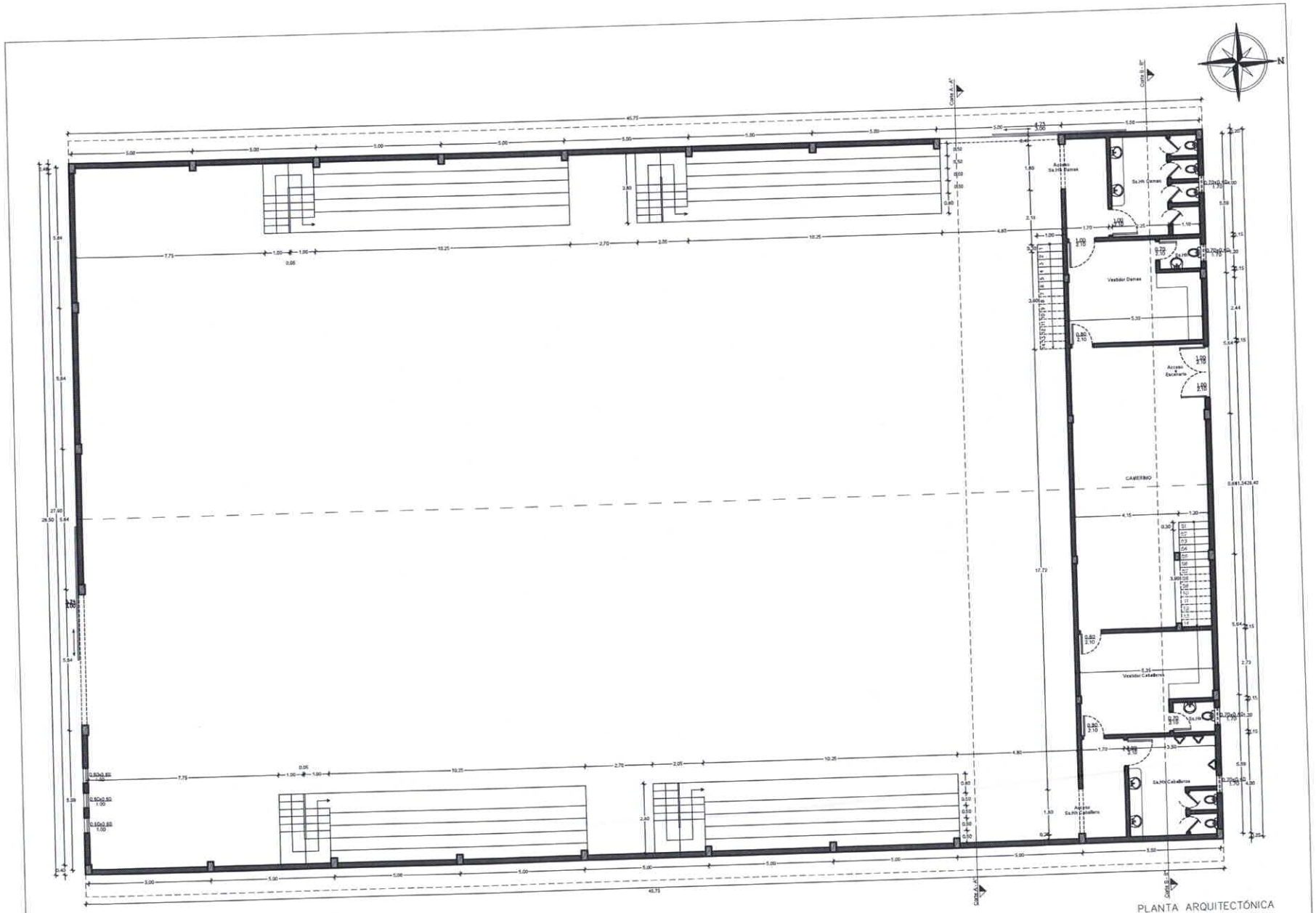

PLANTA ARQUITECTÓNICA
ESC.: 1/200

PLANTA ZAPATA AISLADA

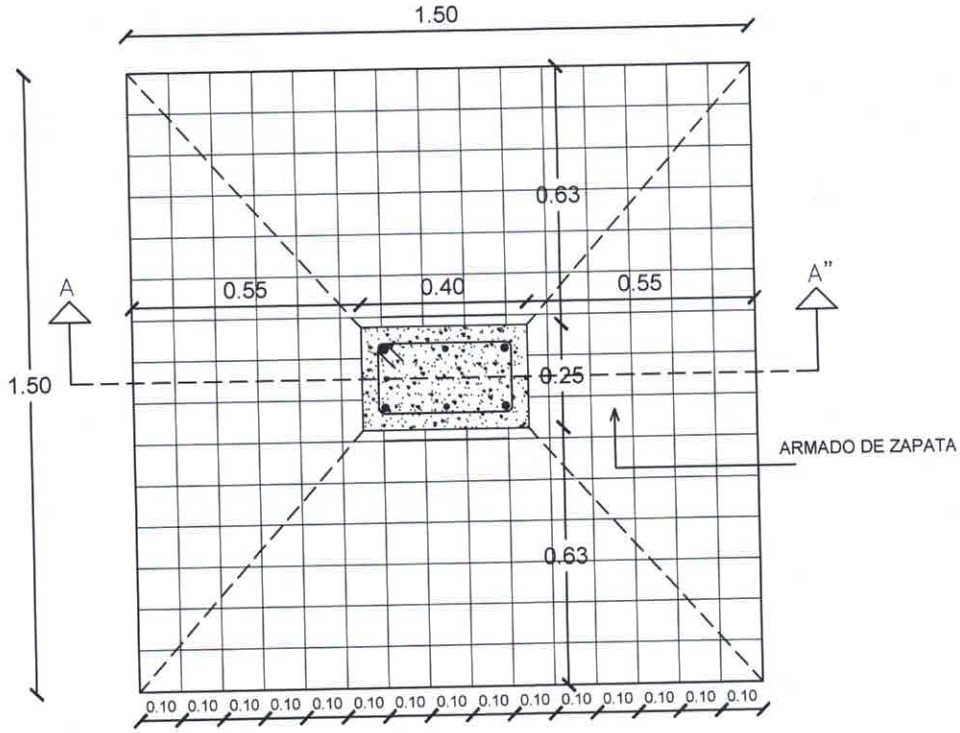

DESCRIPCIÓN DE LA ZAPATA

TIPO ZAPATA AISLADA

DIMENSIONES 1.50x1.50x0.40 (m)

N° DE BARRAS VERTICALES 16 und

N° DE BARRAS HORIZONTALES 16 und

DIÁMETRO DE BARRAS VERTICALES Ø 12mm

DIÁMETRO DE BARRAS HORIZONTALES Ø 12mm

PLANTA DE DETALLE DE ZAPATA AISLADA
ESC.: 1/20

PROYECTO POLIDEPORTIVO MUNICIPAL YRYBUCUÀ	
DISTRITO DE YRYBUCUÀ - DTO DE SAN PEDRO - PARAGUAY.	
DETALLES DE ESTRUCTURAS DE HºAº ESC.: 1:20	

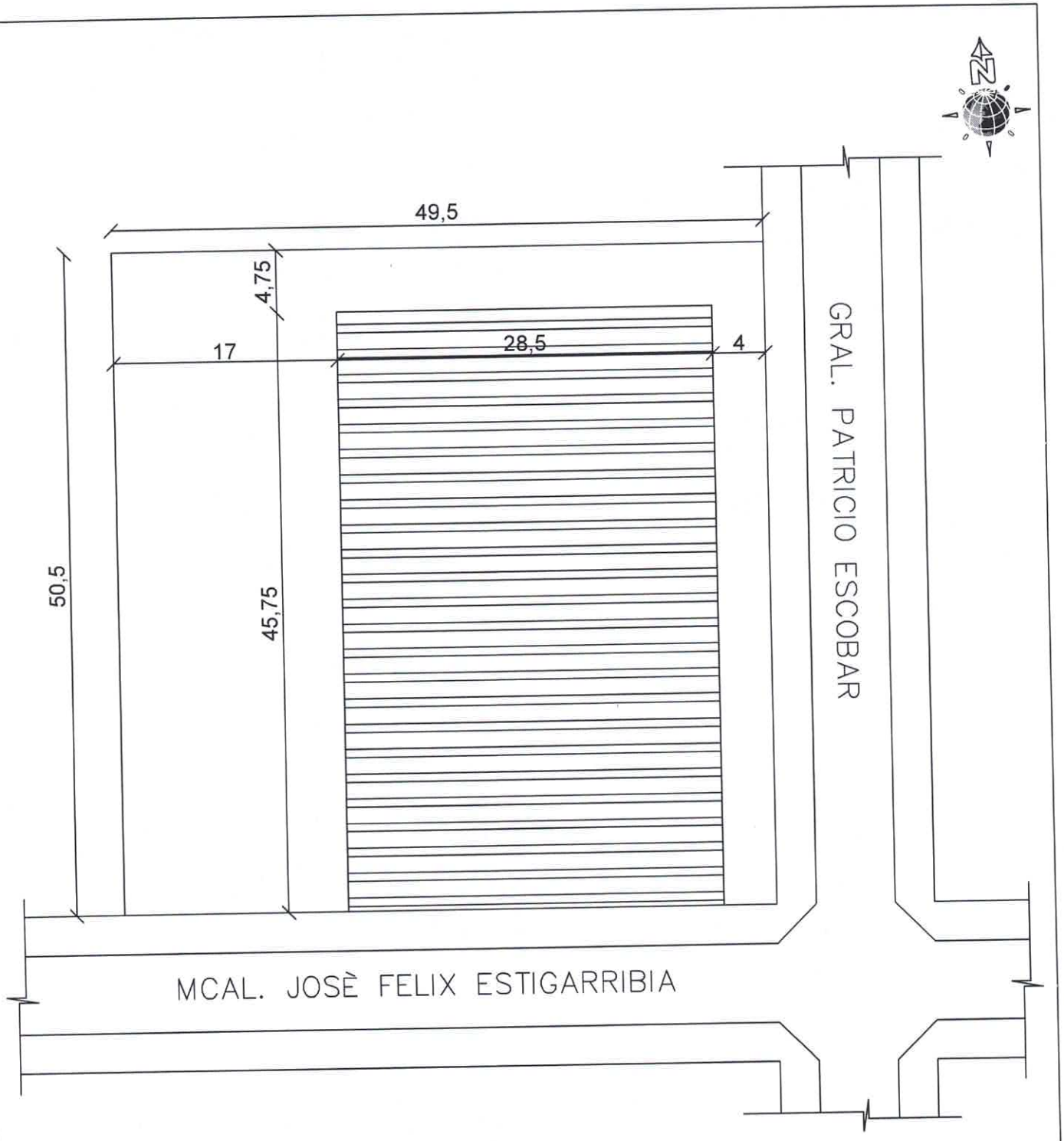

PLANTA DE UBICACIÓN
ESC:..... 1/400

PROYECTO POLIDEPORTIVO MUNICIPAL YRYBUCUÀ	
DISTRITO DE YRYBUCUÀ - DTO DE SAN PEDRO - PARAGUAY.	
PLANTA DE UBICACIÓN ESC.: 1:400	

ZAPATA AISLADA

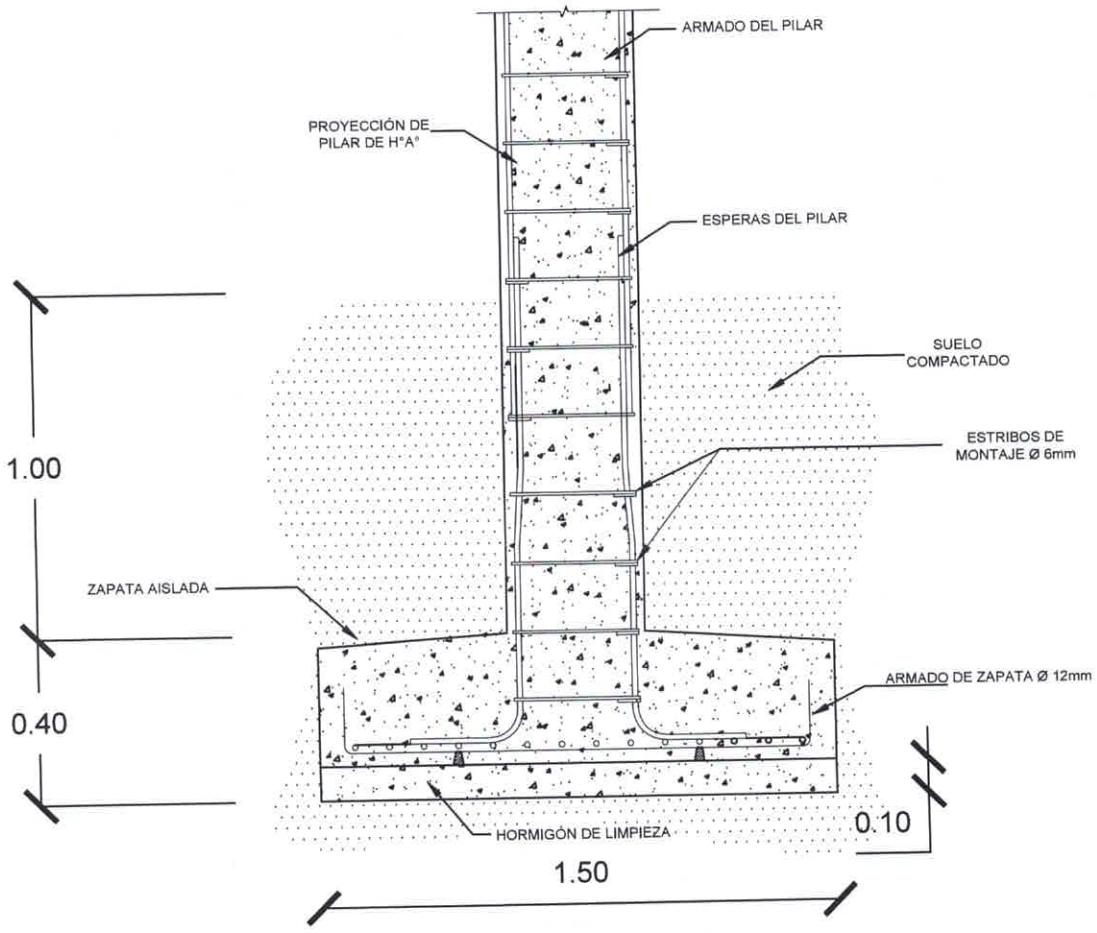

SECCIÓN A–A" DETALLE DE ZAPATA AISLADA
ESC.: 1/20

PROYECTO POLIDEPORTIVO MUNICIPAL YRYBUCUÀ	
DISTRITO DE YRYBUCUÀ - DTO DE SAN PEDRO - PARAGUAY.	
DETALLES DE ESTRUCTURAS DE HºAº ESC.: 1:20	

MUNICIPALIDAD DE YRYBUCUÀ

PROYECTO CONSTRUCCIÓN DE POLIDEPORTIVO MUNICIPAL
DISTRITO DE YRYBUCUÀ - DTO DE SAN PEDRO - PARAGUAY.

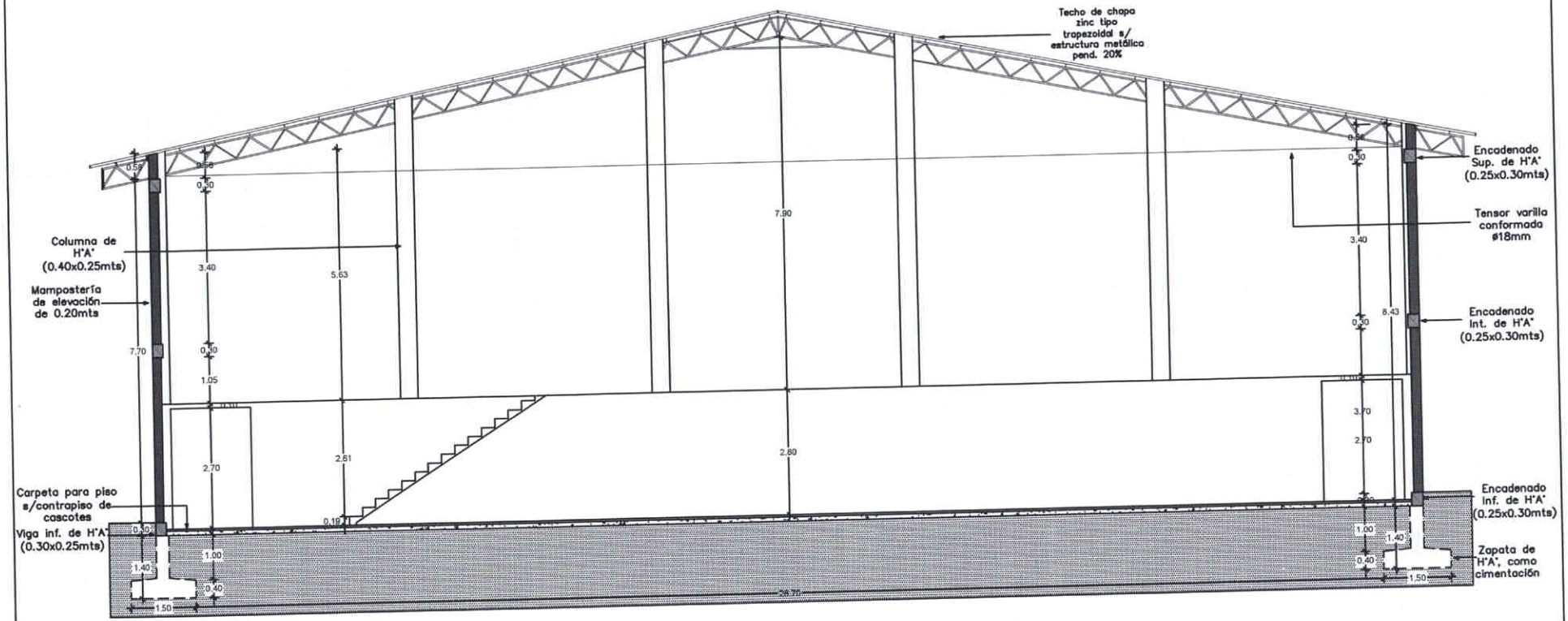

SECCIÓN TRANSVERSAL A–A"
ESC.: 1/125

MUNICIPALIDAD DE YRYBUCUÀ

PROYECTO CONSTRUCCIÓN DE POLIDEPORTIVO MUNICIPAL
DISTRITO DE YRYBUCUÀ - DTO DE SAN PEDRO - PARAGUAY.

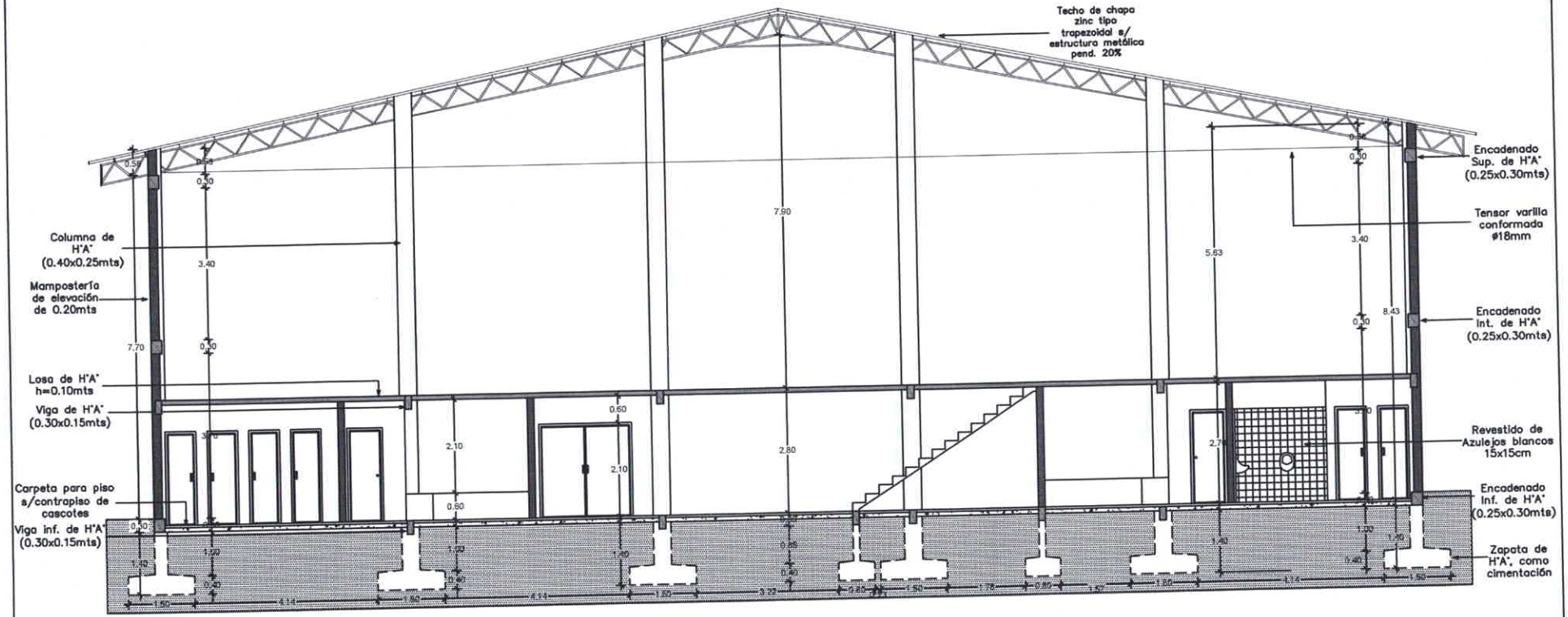

SECCIÓN TRANSVERSAL B–B"
ESC.: 1/125