ABERTURAS DE CRISTAL TEMPLADO

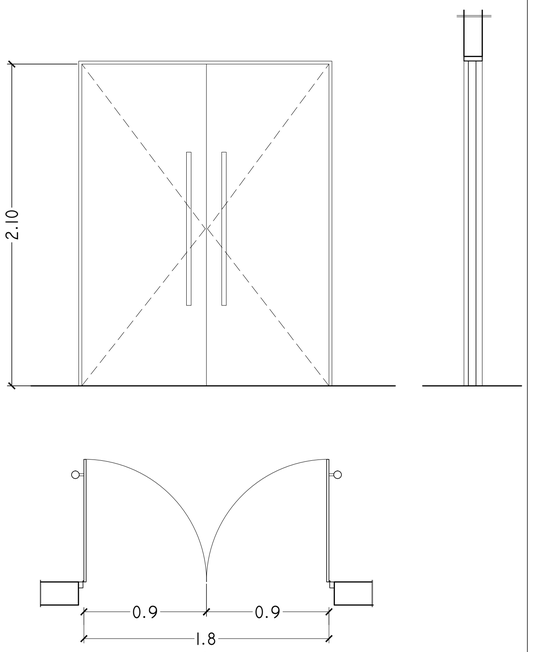

PCT1

TIPO:	BATIENTE
HOJA:	CRISTAL TEMPLADO DE 10 MM INCOLORO
	TIRADOR DE TUBO CROMADO DE 1,20 EN LAS DOS HOJAS
HERRAJES:	CERRADURA A CILINDRO
CANTIDAD	4

ABERTURAS METALICAS

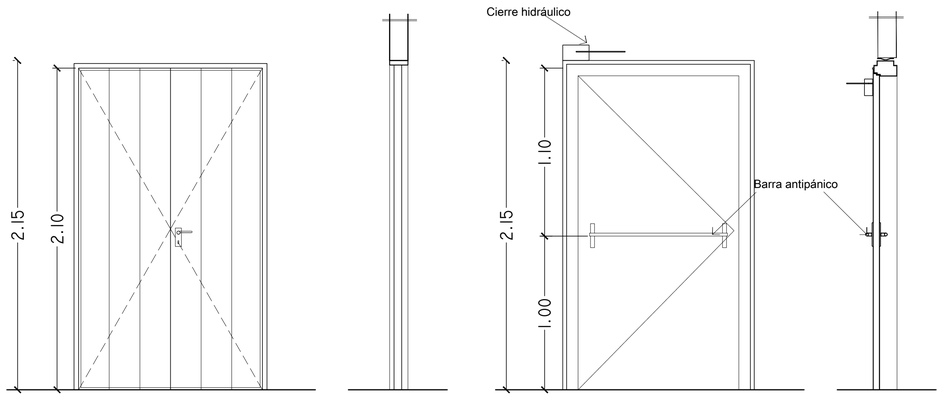

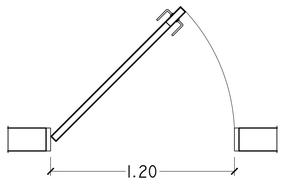

PH1

TIPO:	BATIENTE
HOJA:	DE HIERRO
MARCO:	CHAPA DOBLADA Nº20
TERMINACION:	PINTURA SINTÉTICA
HERRAJES:	FICHAS ESPECIALES
CANTIDAD:	1

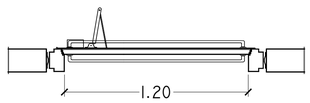

PH2

TIPO:	BATIENTE
HOJA:	DE HIERRO
MARCO:	CHAPA DOBLADA Nº20
TERMINACION:	PINTURA SINTÉTICA
HERRAJES:	FICHAS ESPECIALES, BARRA ANTIPANICO, FRENO HIDRÁULICO
CANTIDAD:	1

PROYECTO:

CONSTRUCCIÓN Y AMPLIACIÓN EN COMEDOR Y CANTINA

FACULTAD DE CIENCIAS QUÍMICAS
UNIVERSIDAD NACIONAL DE ASUNCIÓN

LAMINA: ARQ. 11

SUSTITUYE AL :

SUSTITUIDO POR :

DETALLES

ESC.: 1/20

FECHA DE IMPRESION:	ELABORADO	VERIFICADO	APROBADO	FECHA: