MINISTERIO DE EDUCACION Y CULTURA

DIRECCION DE INFRAESTRUCTURA

1 aula de 5,80 x 6,80 con techo de tejas

PLANTA CONSTRUCTIVA

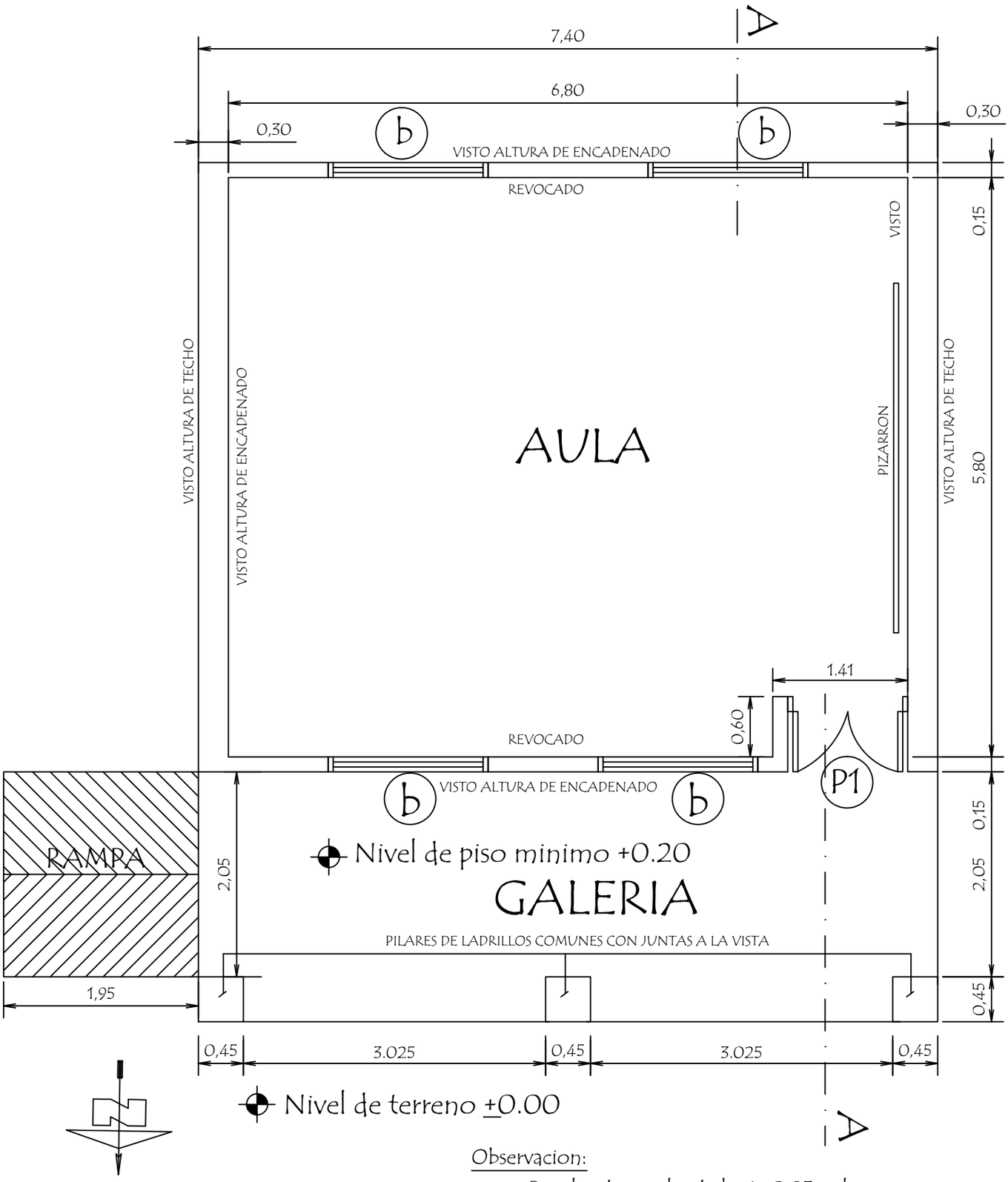

Observacion:

Para los desniveles de hasta 0.25 m las rampas deberán tener una pendiente de hasta 10%

MINISTERIO DE EDUCACION Y CULTURA DIRECCION DE INFRAESTRUCTURA		
PROYECTO	1 aula de 5,80 x 6,80 con techo de tejas	01
Planta Constructiva	escala 1 / 50	

PLANTA DE CIMENTACION

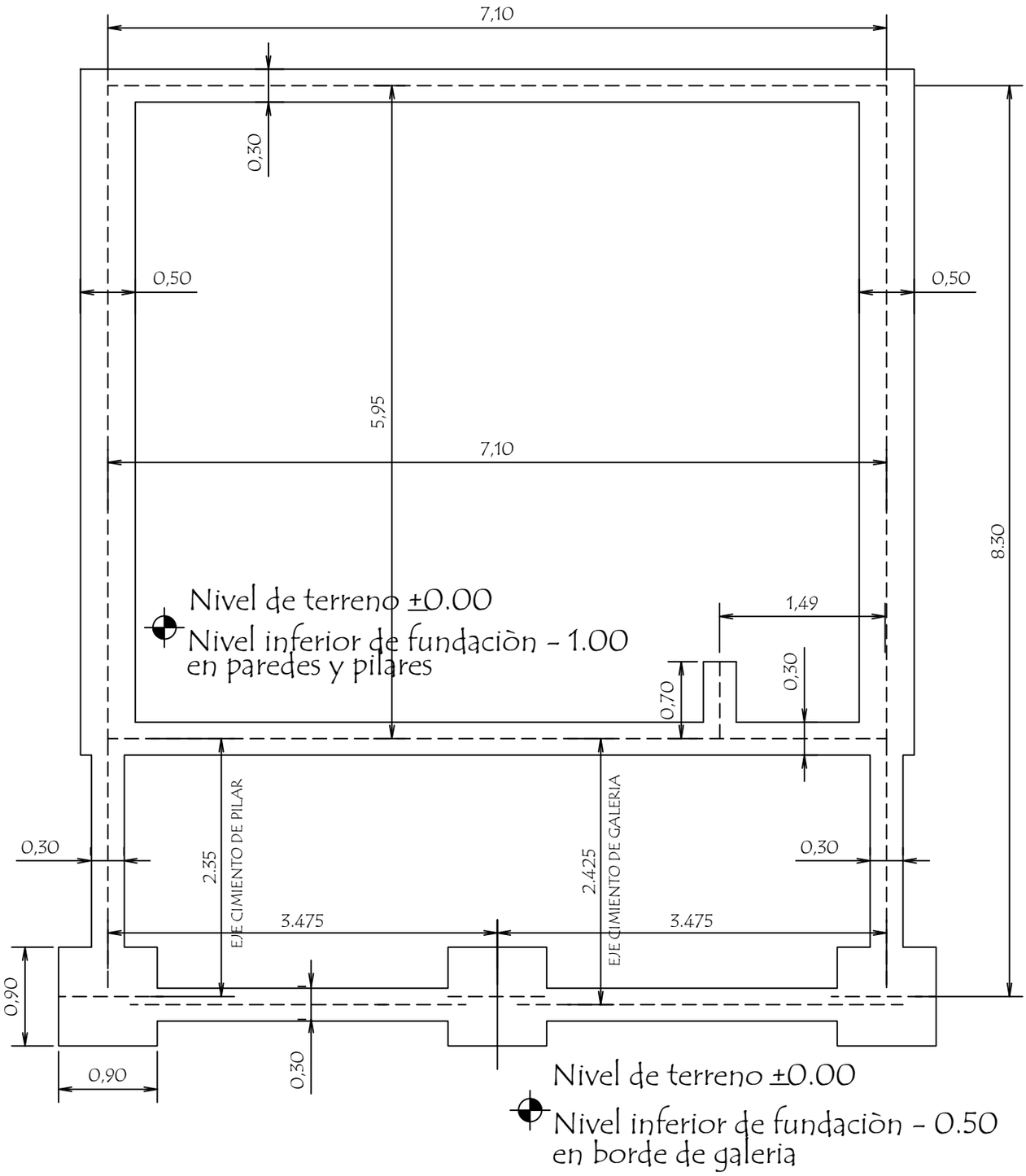

MINISTERIO DE EDUCACION Y CULTURA DIRECCION DE INFRAESTRUCTURA		
PROYECTO	1 aula de 5,80 x 6,80 con techo de tejas	02
Planta de Cimentaciòn	escala 1 / 50	

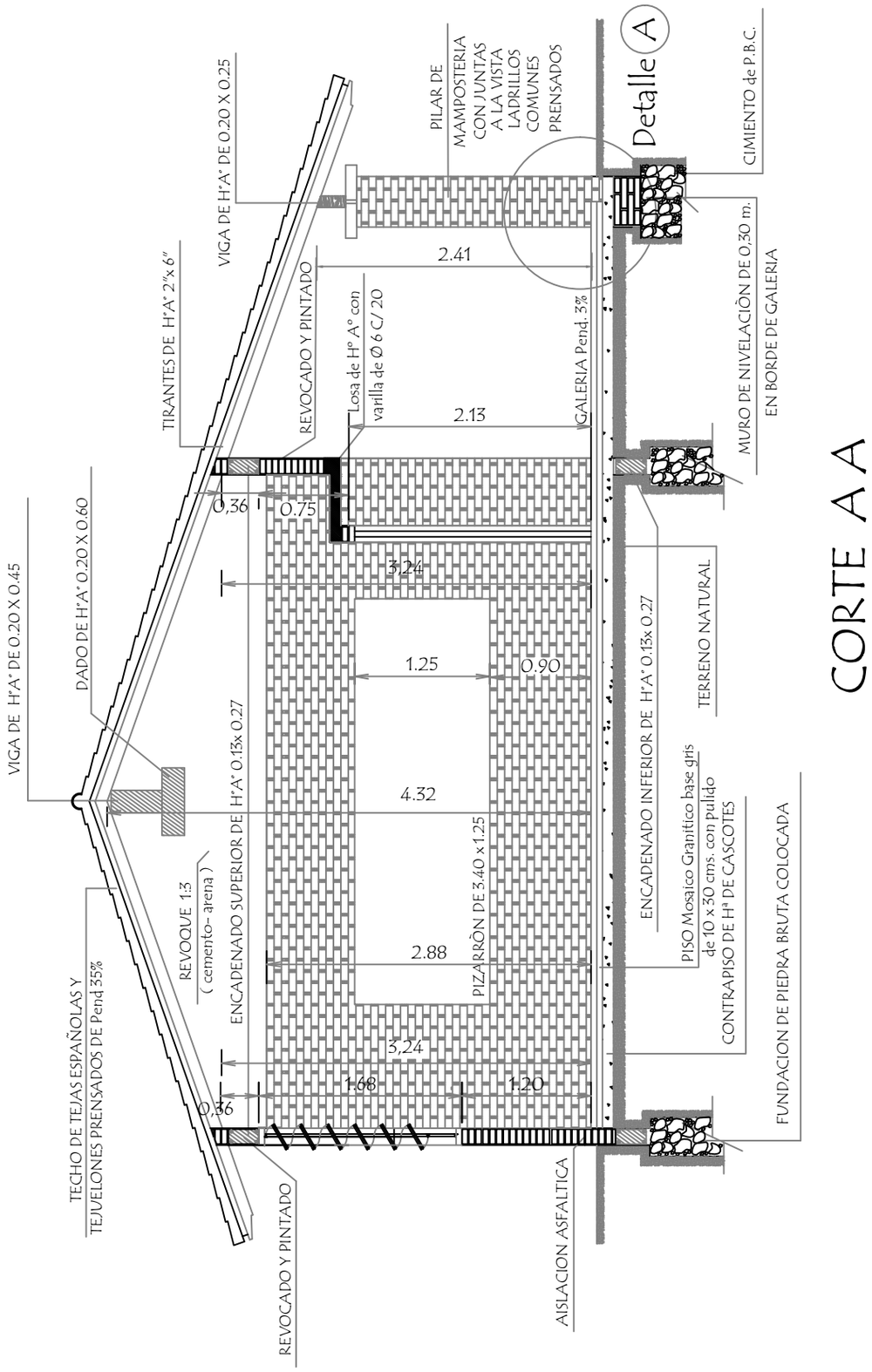

MINISTERIO DE EDUCACION Y CULTURA

DIRECCION DE INFRAESTRUCTURA

PROYECTO	aula de 5,80 x 6,80 con techo de tejas	03
	Corte AA escala 1 / 50	

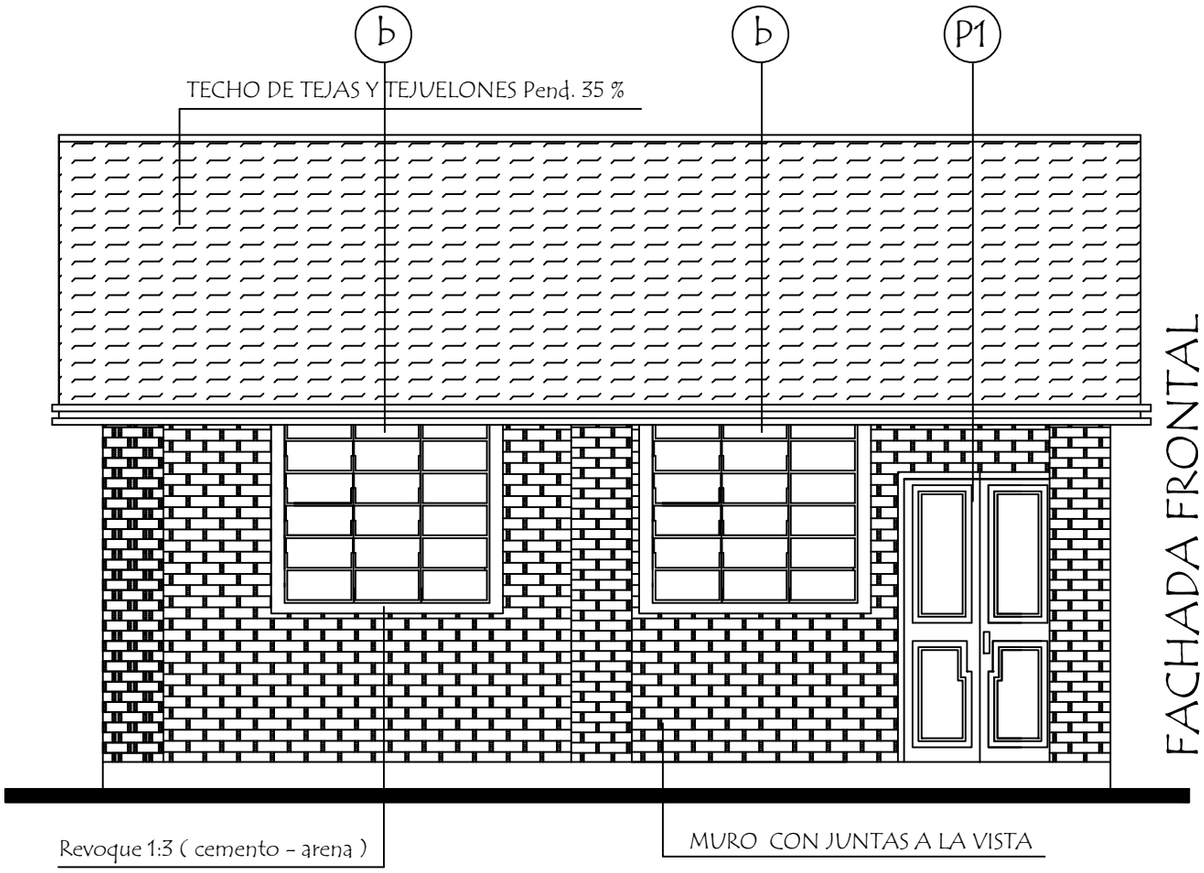

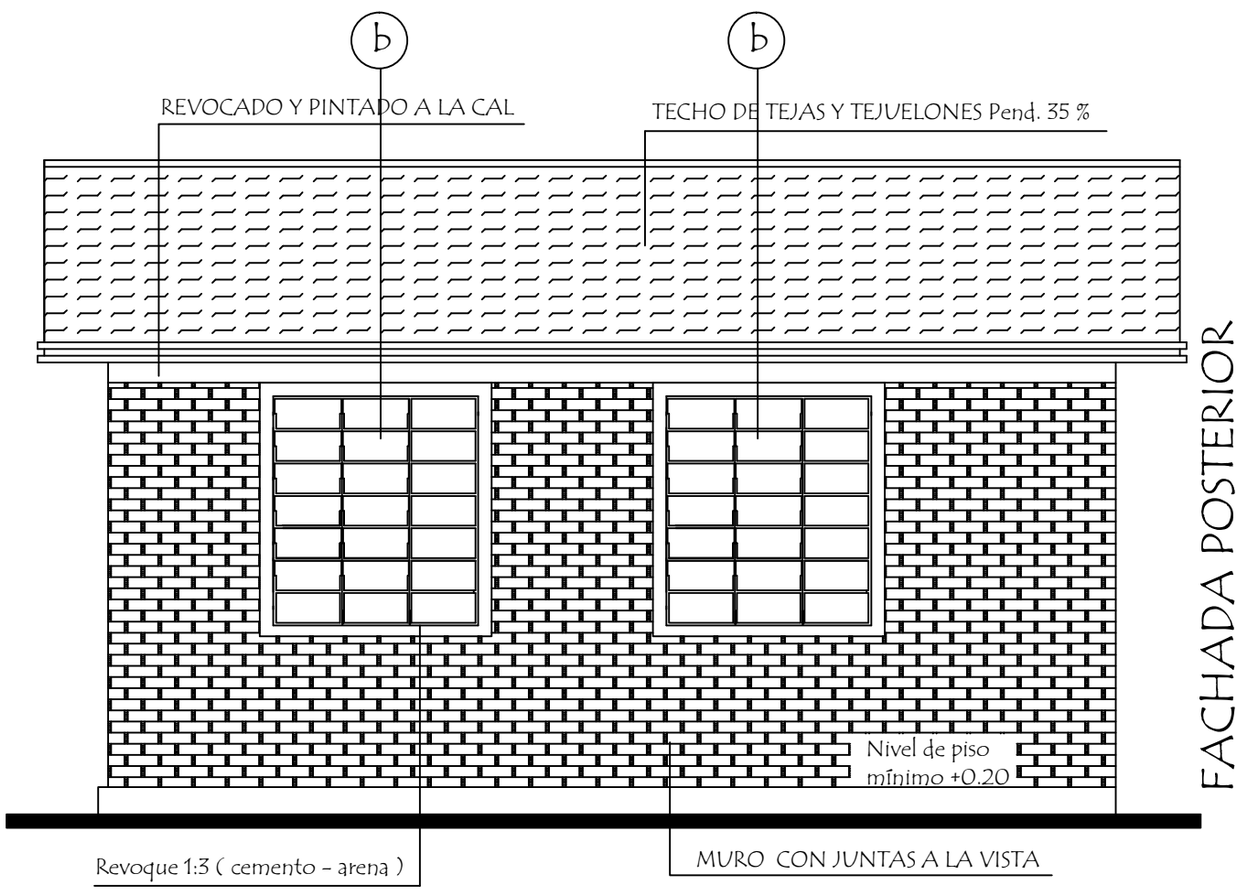

MINISTERIO DE EDUCACION Y CULTURA

DIRECCION DE INFRAESTRUCTURA

PROYECTO	1 aula de 5,80 x 6,80 con techo de tejas	04
	Fachadas escala 1 / 50	

PLANTA DE TECHO

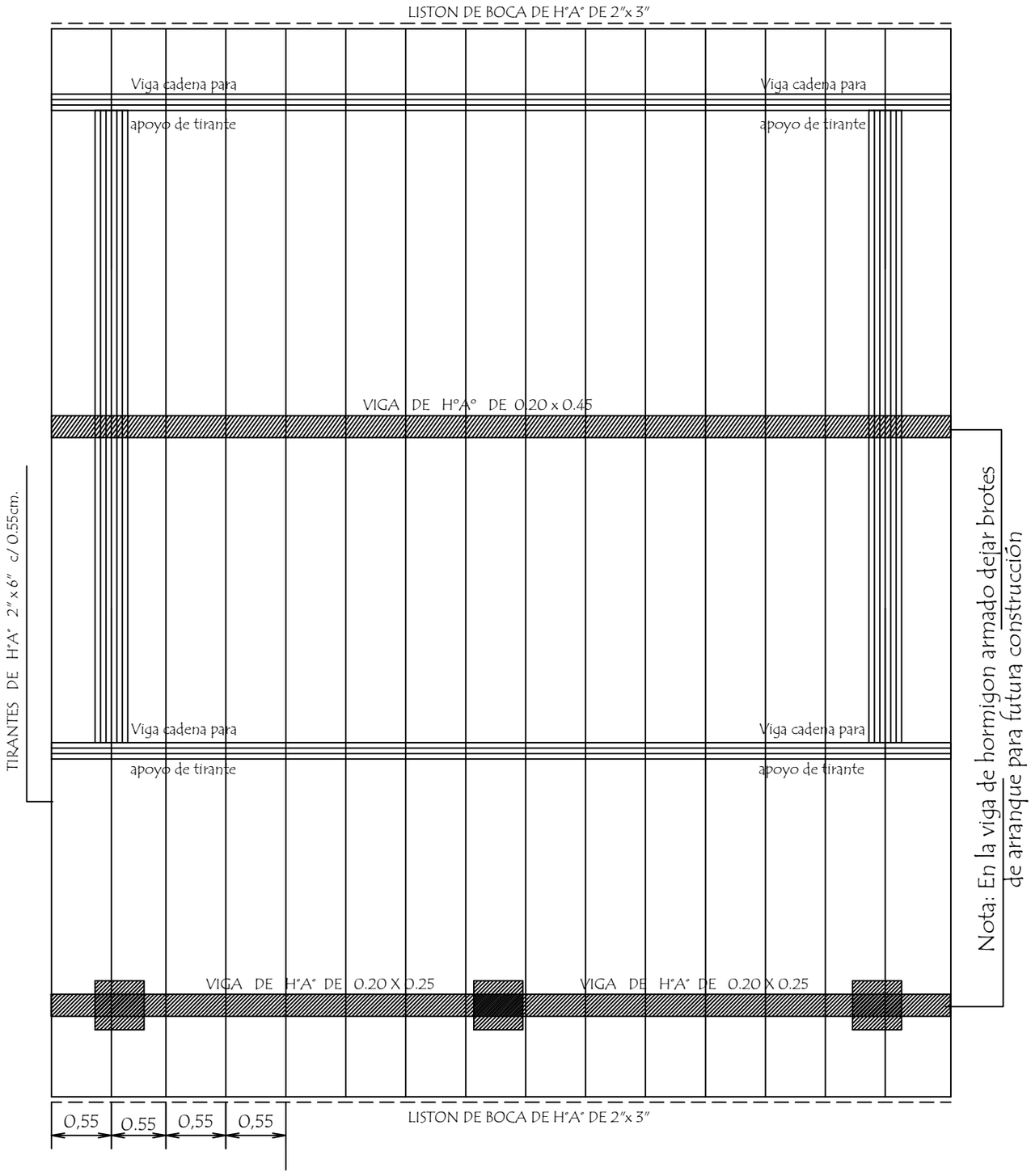

Observaciòn :
Los aleros extremos del bloques serán de 0.40m. y los aleros longitudinales del bloque serán de 0.70 m. contados del lado de la galeria apartir de la viga de apoyo del tirante y en el opuesto apartir del muro .-

MINISTERIO DE EDUCACION Y CULTURA DIRECCION DE INFRAESTRUCTURA		
PROYECTO	1 aula de 5,80 x 6,80 con techo de tejas	05
Planta de Techo	escala 1 / 50	

INSTALACION ELECTRICA
UBICACION DE ARTEFACTOS Y ELECTRODUCTOS

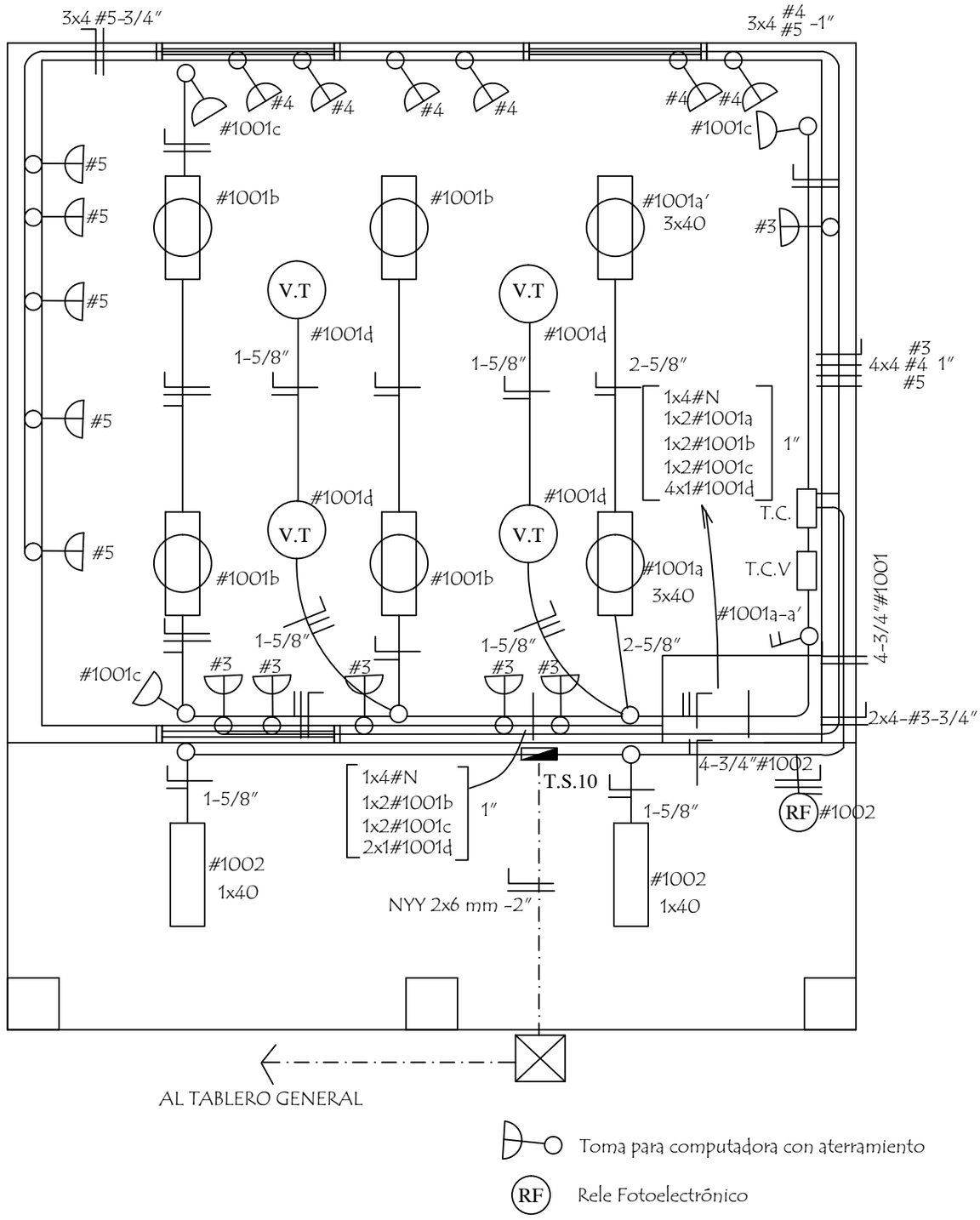

MINISTERIO DE EDUCACION Y CULTURA DIRECCION DE INFRAESTRUCTURA		
PROYECTO	1 aula de 5,80 x 6,80 con techo de tejas	06
Instalaciòn Elèctrica	escala 1 / 50	

ESQUEMA DEL TABLERO

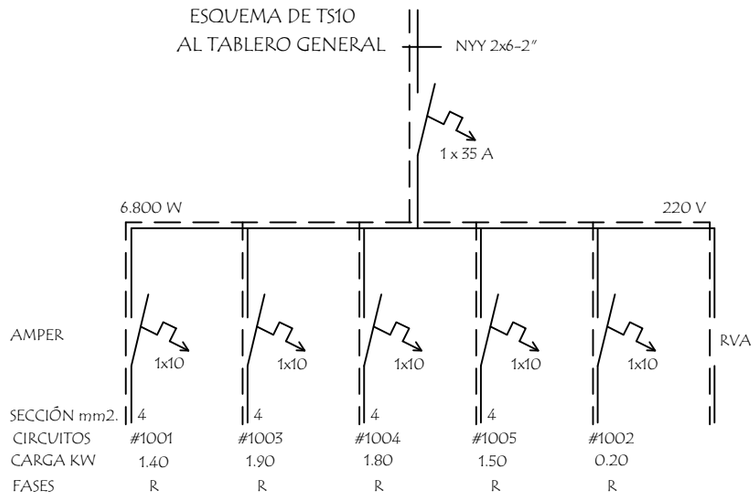

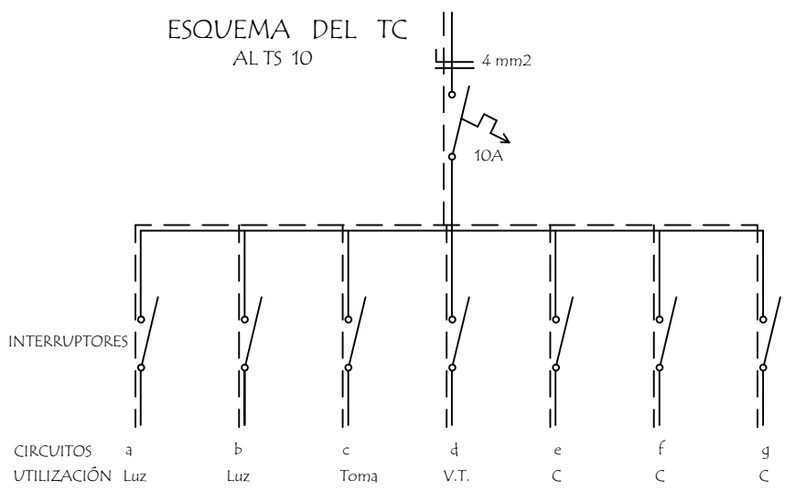

DETALLE DE CARGA DEL TS 10

Circuito	Fluorescentes			Tomas	V.T	Toma Computadora	Fases
	3x40	2x40	1x40	Watts	Watts	Watts	R
#1001	2x150	4x100		3x100	4x100		1.400
#1003						5x300 1x400	1.900
#1004						6x300	1.800W
#1005						5x300	1.500W
#1002			2x100				200W
Total							6.800W

Observaciónes :

Los artefactos no acotados son de 2 x 40 W.
Los condutores no acotados son de 2 mm2.
Los fluorescentes deben tener capacitores.
Los TC son tableros de comando de luces y tomas.
Los TCV son tableros de comando de ventiladores.

MINISTERIO DE EDUCACION Y CULTURA

DIRECCION DE INFRAESTRUCTURA

PROYECTO	1 aula de 5,80 x 6,80 con techo de tejas	07
	Instalaciòn Elèctrica sin escala	

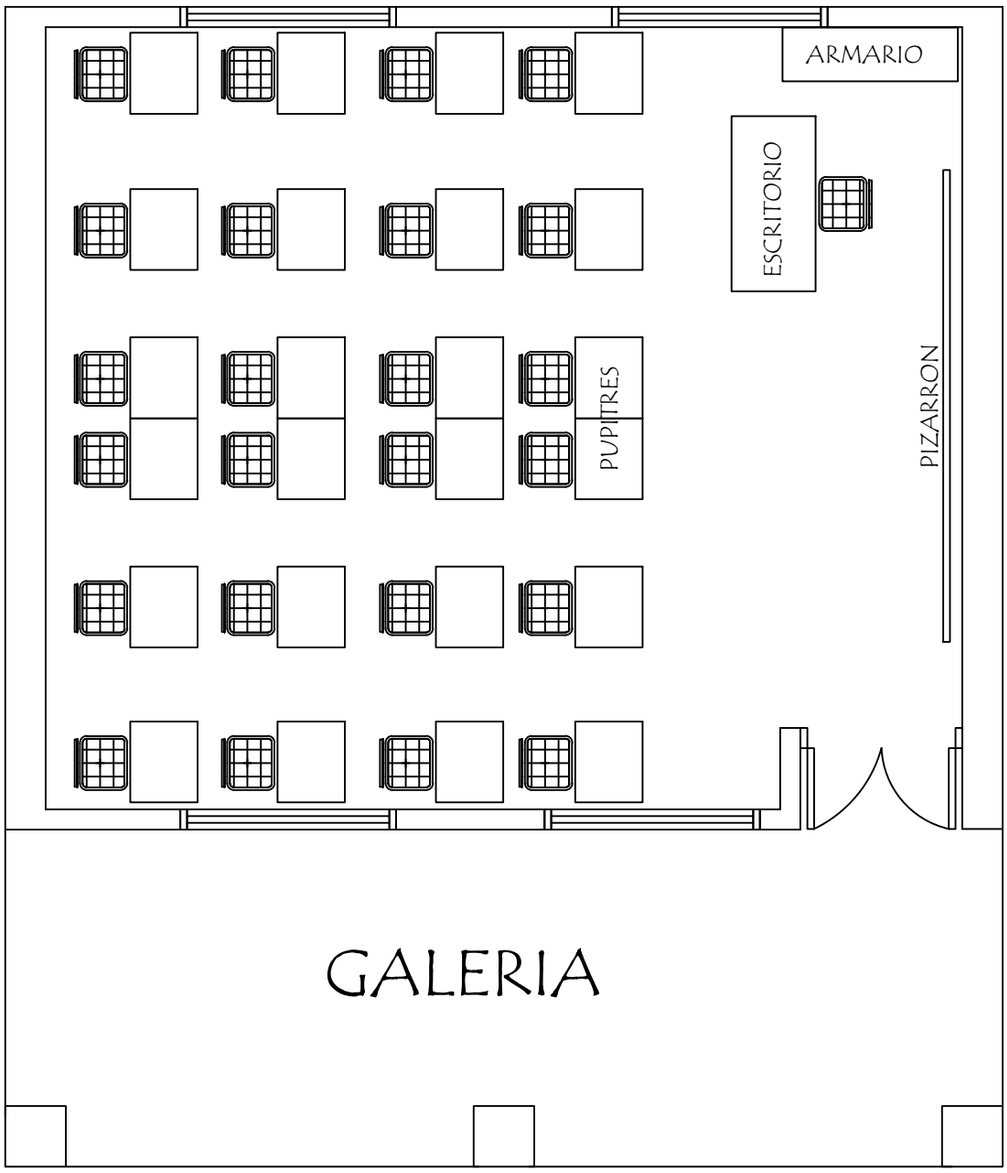

EQUIPAMIENTO POR AULA :

24 SILLAS PARA ALUMNOS
24 MESAS PUPITRES INDIVIDUAL
1 SILLA PARA PROFESOR
1 ESCRITORIO PARA PROFESOR
1 ARMARIO BAJO CON 2 PUERTAS ENCHAPADAS

MINISTERIO DE EDUCACION Y CULTURA DIRECCION DE INFRAESTRUCTURA		
PROYECTO	1 aula de 5,80 x 6,80 con techo de tejas	08
Planta Equipada	escala 1 / 50	

Detalle de Ventana Balancin

ventana balancin tipo (b)

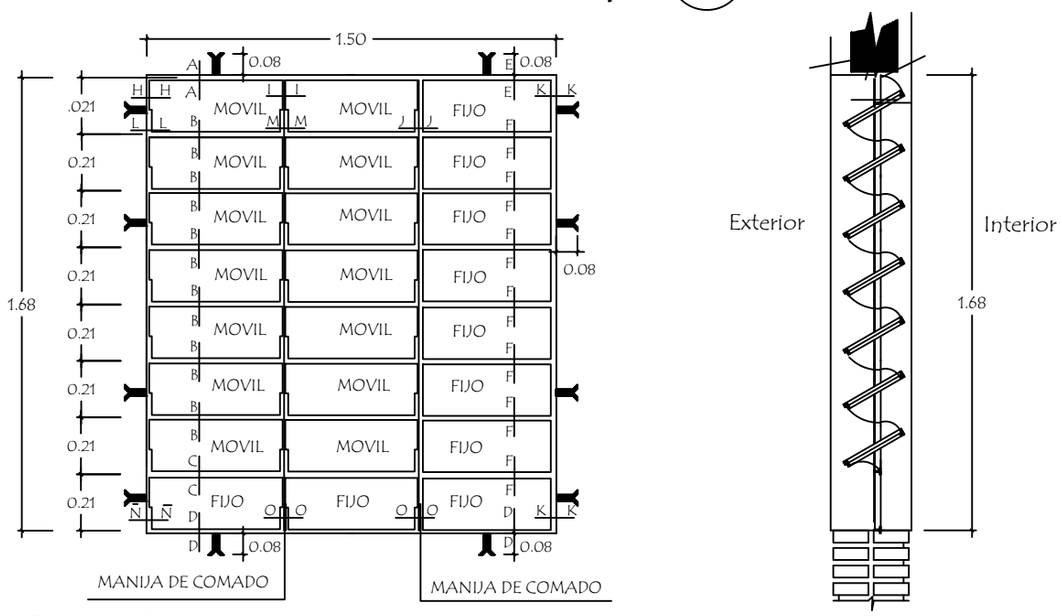

OBSERVACION :

NO DEBE TENER TERMINACIONES EN PUNTAS O CORTANTES

Detalle de corte de Cimentaciòn

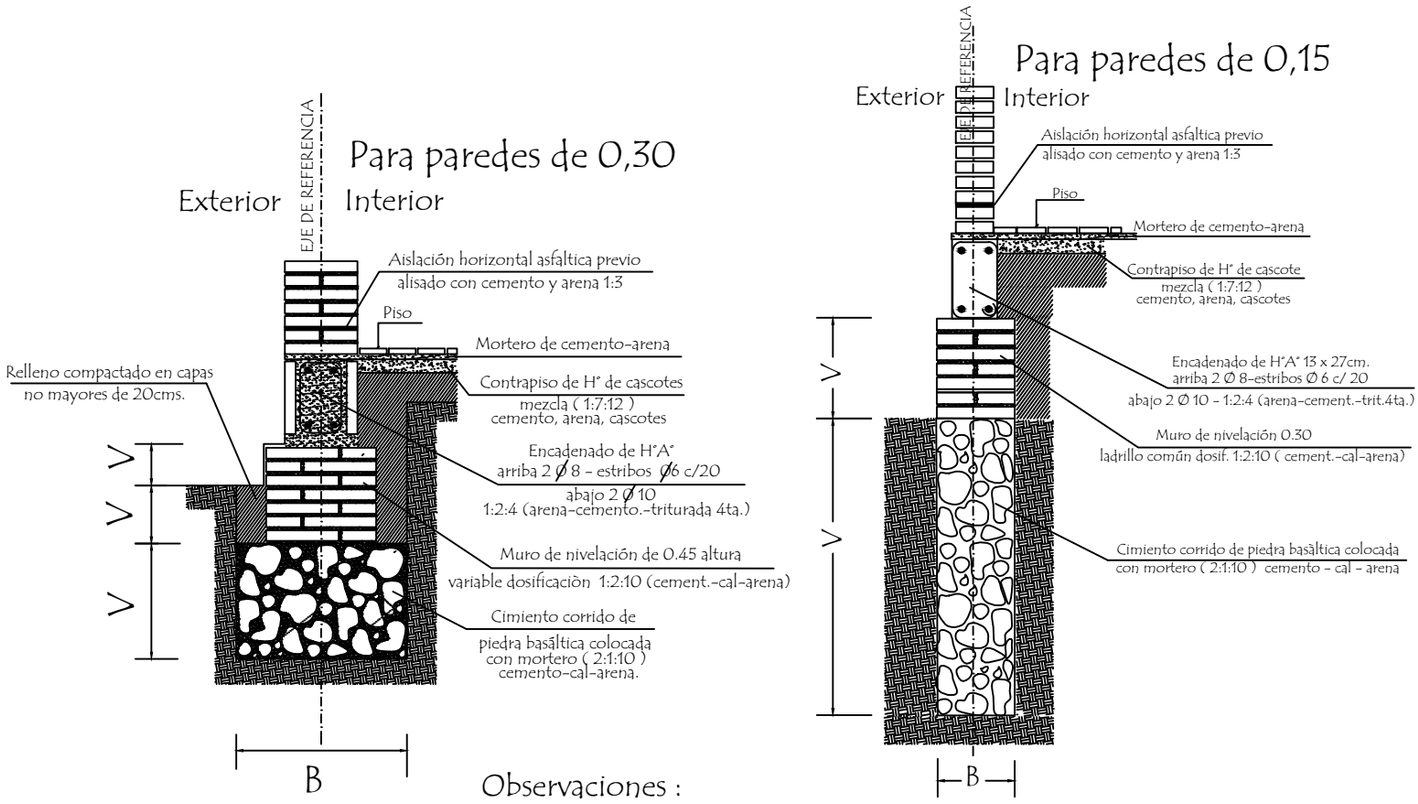

Observaciones :

V = altura de nivelaciòn y cimiento variable

B = ancho de cimiento variable

MINISTERIO DE EDUCACION Y CULTURA DIRECCION DE INFRAESTRUCTURA		
PROYECTO	1 aula de 5,80 x 6,80 con techo de tejas	09
Detalle de balancin y cimiento	sin escala	

Puerta Metàlica con 2 hojas - P 1

Corte Horizontal

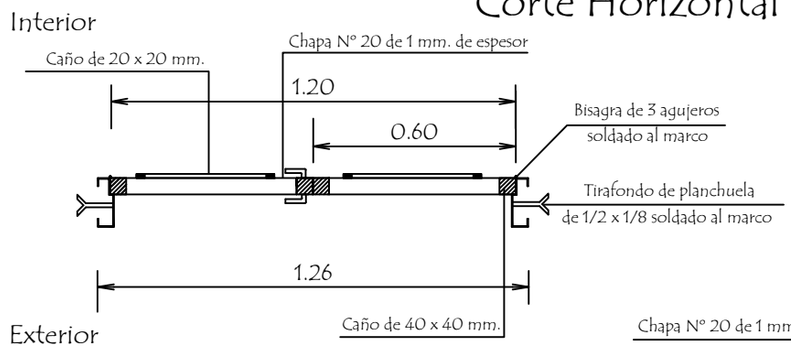

Detalle de Marco

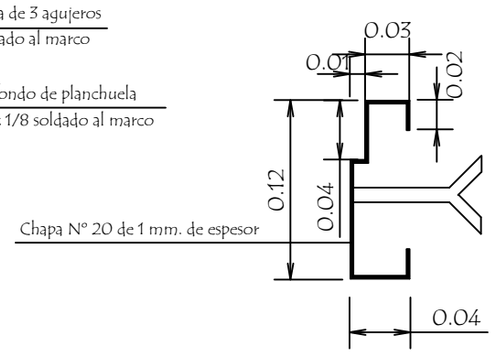

Hoja metàlica de 1,20 x 2,10

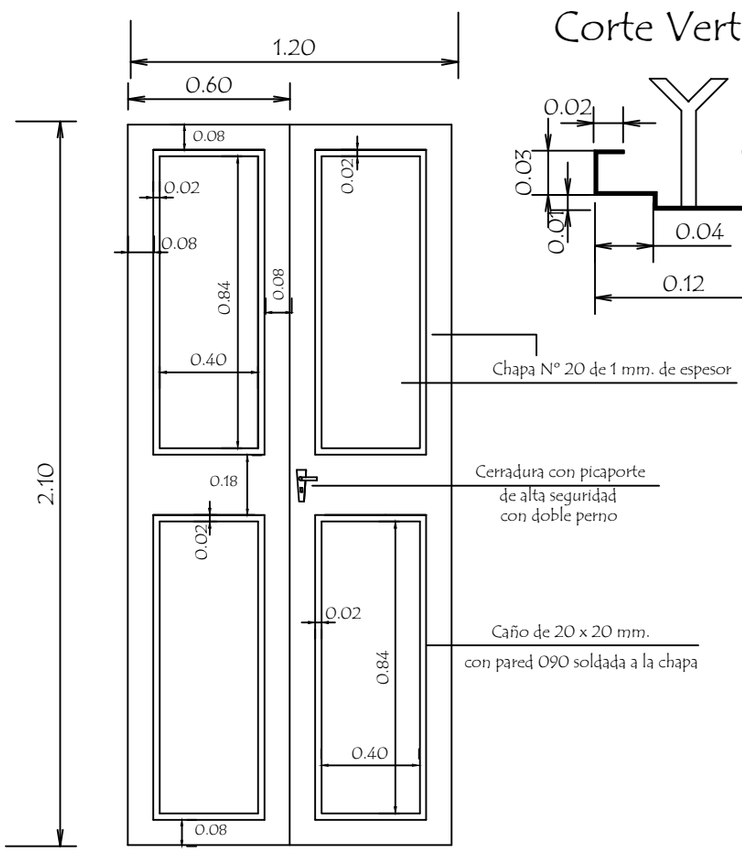

Vista Frontal

Corte Vertical

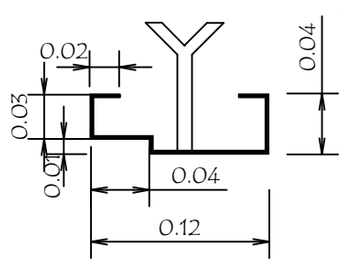

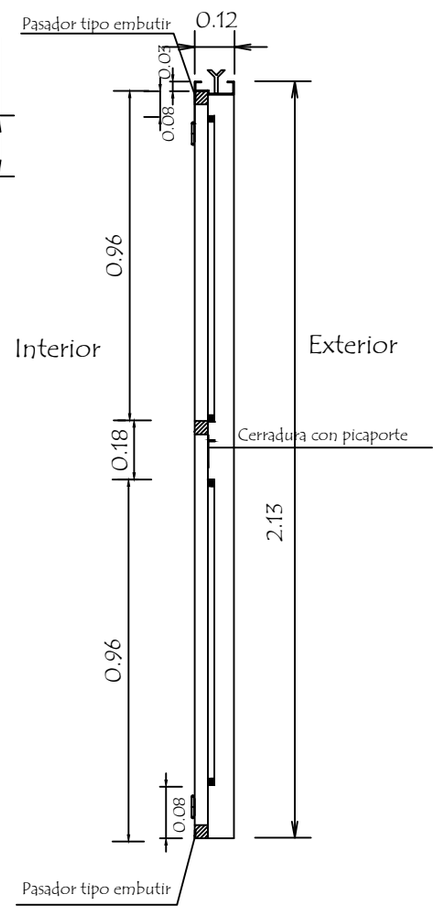

OBSERVACION :

En todos los lugares donde se utilizaron soldadura y no tuvieron un relleno completo, compactos y prolijos debiendo resultar suabe al tacto, deberàn de utilizar masilla para chapa para posteriormente realizar una lijada completa y pintar 2 manos con pintura anticorrosiva antes de su colocaciòn y otras 2 con pintura sintètica opaca como terminaciòn .-

MINISTERIO DE EDUCACION Y CULTURA DIRECCION DE INFRAESTRUCTURA	
1 aula de 5,80 x 6,80 con techo de tejas	10
Detalle de Puerta Metàlica — sin escala	

Ubicaciòn de Pizarròn

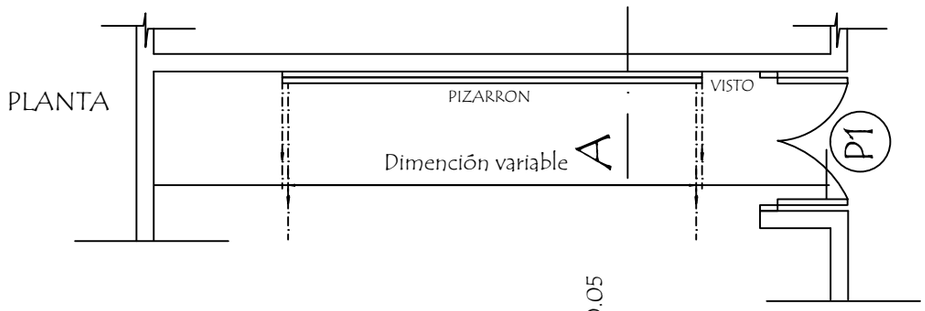

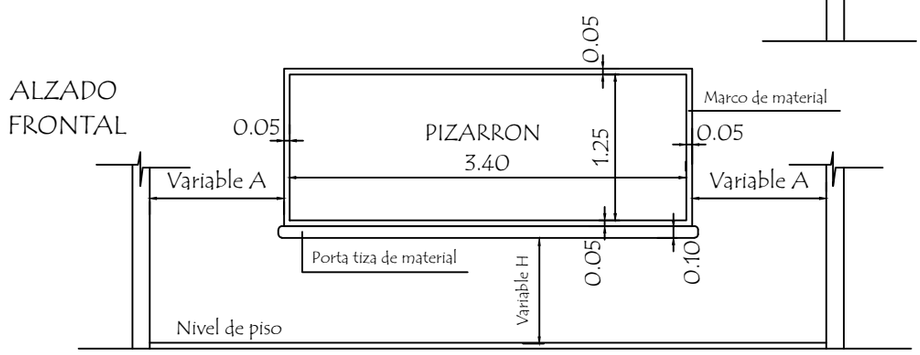

CORTE A

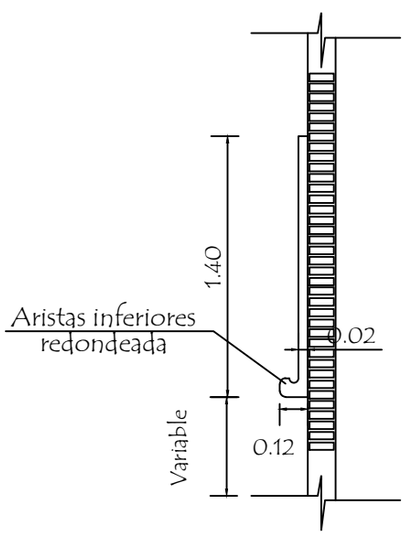

CONSTRUCCION DE PIZARRON EMPOTRADO EN MURO

ESPECIFICACIONES TECNICAS

1- Sobre el muro de ladrillo marcar las dimenciones recomendadas preparar el marco de material y porta tiza con ladrillos empotrados, revocados posteriormente con mortero, cemento-arena (1:3), dandole revoque con mortero cemento-arena (1:3), y aplicación de tres manos de enduido plàstico, con textura de ter-una terminación redondeada en las aristas interiores.-

2- En la zona de pizarrón propiamente, aplicar una azotada con hidrófugo(ceresita), posteriormente minación luego de la cantidad de alizado necesarios.

3- Aplicar sellador o fijador plàstico, posteriormente aplicar tres manos de pintura sintética para pizarrón color verde pizarra, en el marco y portatiza luego del mismo proseso pintura sitéticas color gris.

OBSERVACIONES :

ALTURA A RESPETAR PARA LA UBICACION DEL PIZARRON

1- Para escuela		2- Para colegio	
A	1.15 mts.	A	1.70 mts.
H	0.70 mts.	H	0.80 mts.

MINISTERIO DE EDUCACION Y CULTURA

DIRECCION DE INFRAESTRUCTURA

1 aula de 5,80 x 6,80 con techo de tejas

Detalle de Pizarròn

sin escala

11

Detalle de Encadenados de H° A°

DETALLE DE ENCADENADO INFERIOR Y SUPERIOR
DE 0.17 x 0.27 PARA MURO DE 0.30

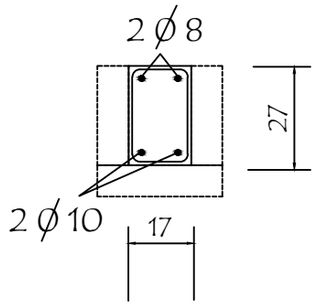

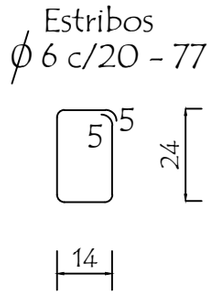

Observación:
Los encadenados superior y inferior serán ubicados respecto al eje de la mamposteria de nivelaciòn y elevaciòn

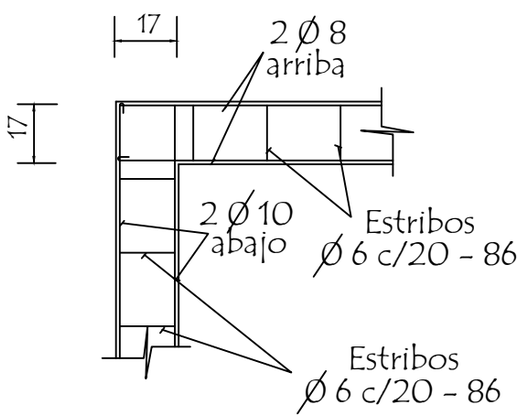

DETALLE DE ENCADENADO INFERIOR Y SUPERIOR
DE 0.13 x 0.27 PARA MURO DE 0.15

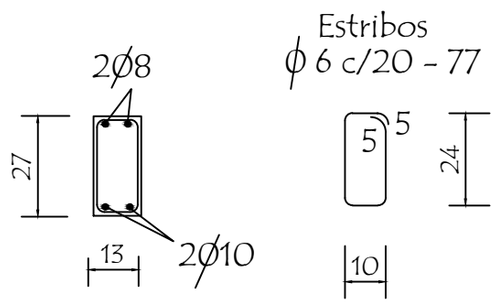

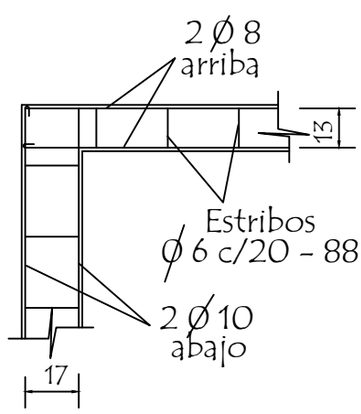

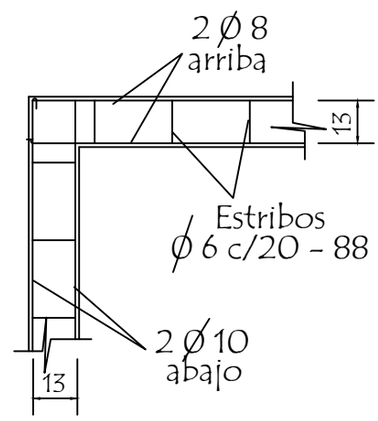

MINISTERIO DE EDUCACION Y CULTURA DIRECCION DE INFRAESTRUCTURA		
PROYECTO	1 aula de 5,80 x 6,80 con techo de tejas	12
Detalle de Encadenado	sin escala	

Detalle de Capitel

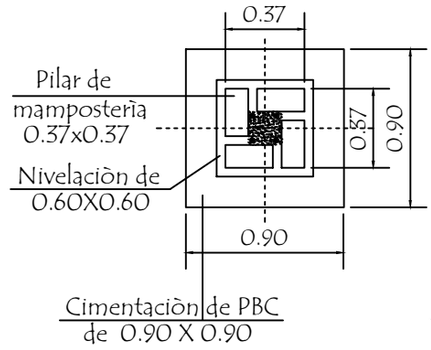

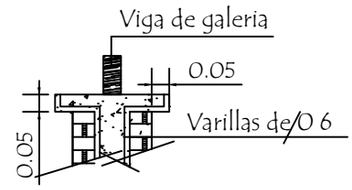

Est. 1 Ø 6 - c/ 40cm de 30cm.
Total 8 unidades

Detalle (A)

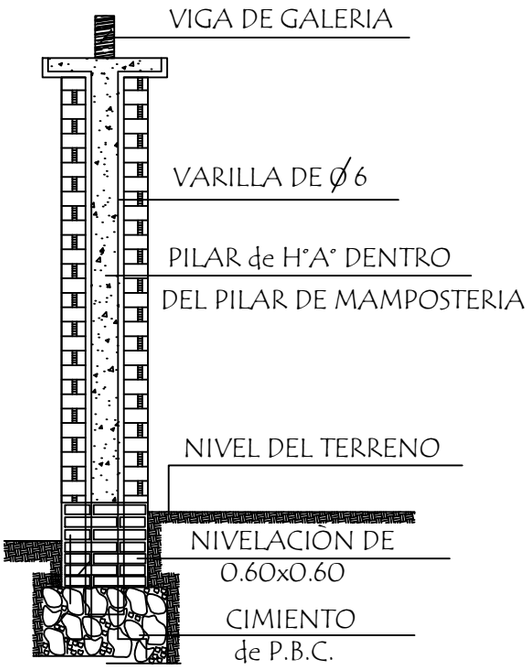

Corte Transversal

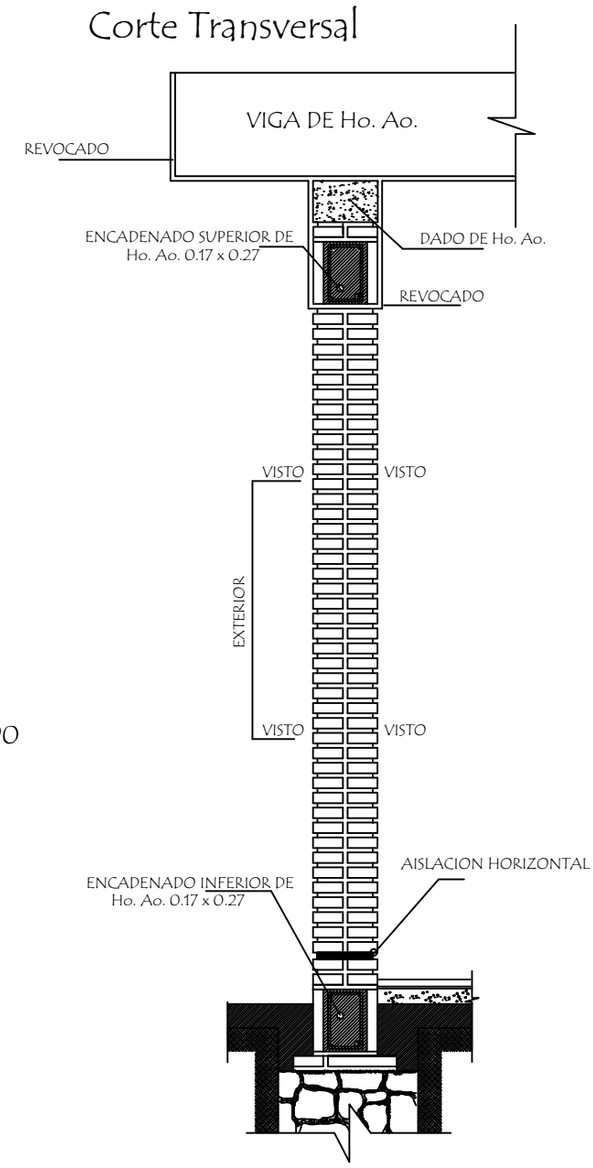

Dado de H° A° 0.20 x 0.60

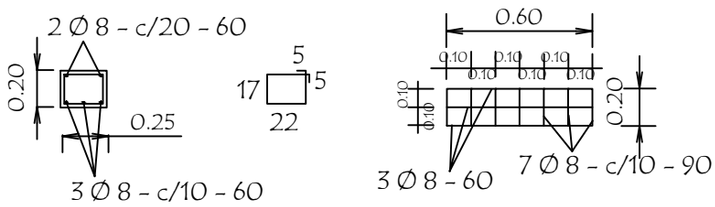

Observaciónes :

1.- EN LOS CASOS DE QUE EL AULA SEA CONSTRUIDA COMO ULTIMA DEL BLOQUE LA PARED EXTERIOR LLEVARA LOS LADRILLOS CON JUNTAS A LA VISTA HASTA LA ALTURA DE TECHO, LA VIGA Y EL DADO DE Ho. Ao. SERAN REVOCADOS.

2.- SI EL AULA A CONSTRUIR ES ANEXA LA PARED TRANSVERSAL SERA CON JUNTAS A LA VISTA A AMBOS LADOS HASTA EL ENCADENADO SUPERIOR Y REVOCADO HASTA EL TECHO, TAMBIEN LA VIGA Y EL DADO.

MINISTERIO DE EDUCACION Y CULTURA DIRECCION DE INFRAESTRUCTURA		
PROYECTO	1 aula de 5,80 x 6,80 con techo de tejas	13
Detalle de Pilares y Dado de H° A°	sin escala	

Viga Cumbrera de H° A° 0.20 x 0.45

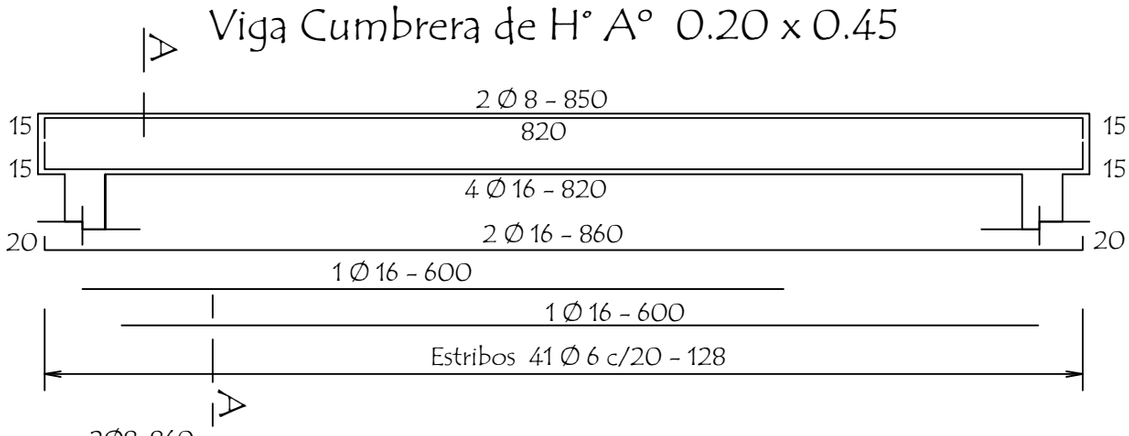

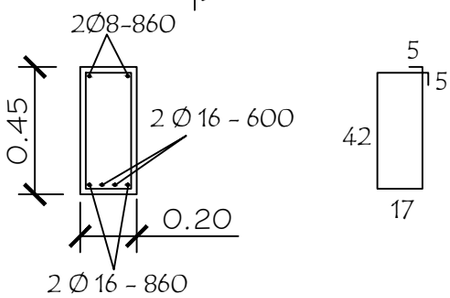

Nota :
En la viga de hormigon armado dejar brotes de arranque para futura contrucción

Viga galerìa de H° A° 0.20 x 0.25

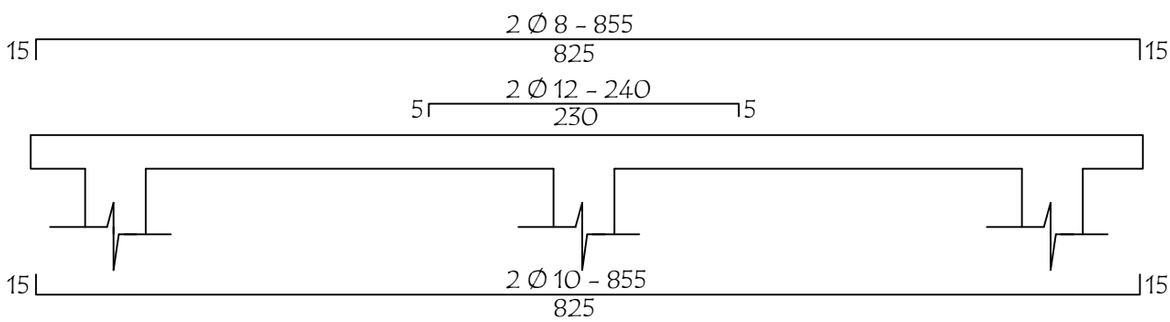

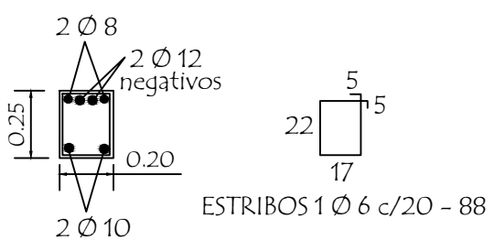

LOSA DE H° A° SOBRE PUERTA

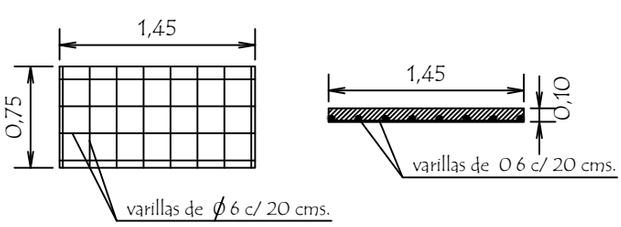

TIRANTE DE H°A° DE 2" x 6"

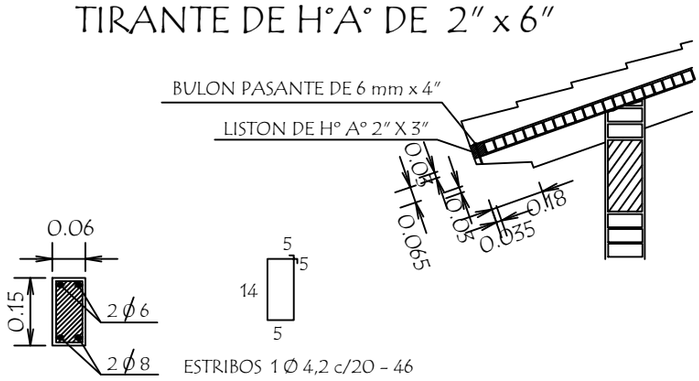

MINISTERIO DE EDUCACION Y CULTURA DIRECCION DE INFRAESTRUCTURA		
PROYECTO	1 aula de 5,80 x 6,80 con techo de tejas	14
Detalle Varios	sin escala	

Planchuela de Sujeciòn de Ventilador a Tirante de H° A°

Ubicaciòn de ventilador

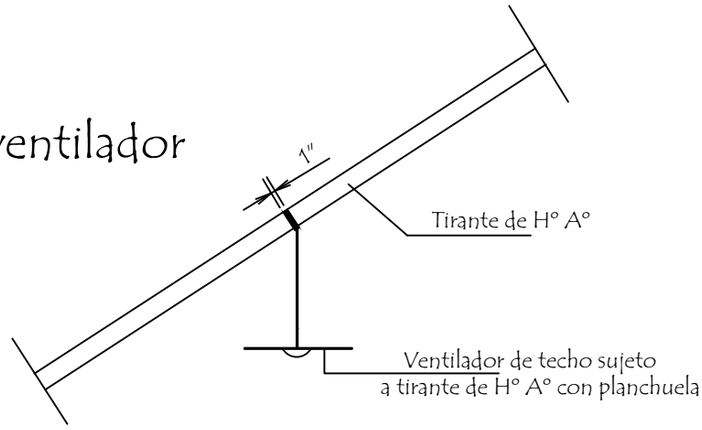

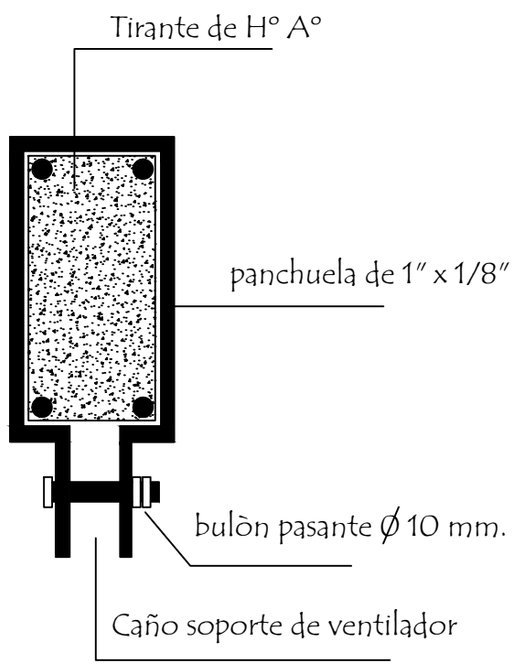

Detalle de planchuela

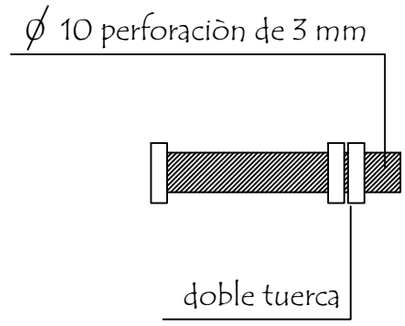

Detalle de bulòn

MINISTERIO DE EDUCACION Y CULTURA DIRECCION DE INFRAESTRUCTURA		
PROYECTO	1 aula de 5,80 x 6,80 con techo de tejas	15
Detalle de Planchuela para Ventilador	sin escala	