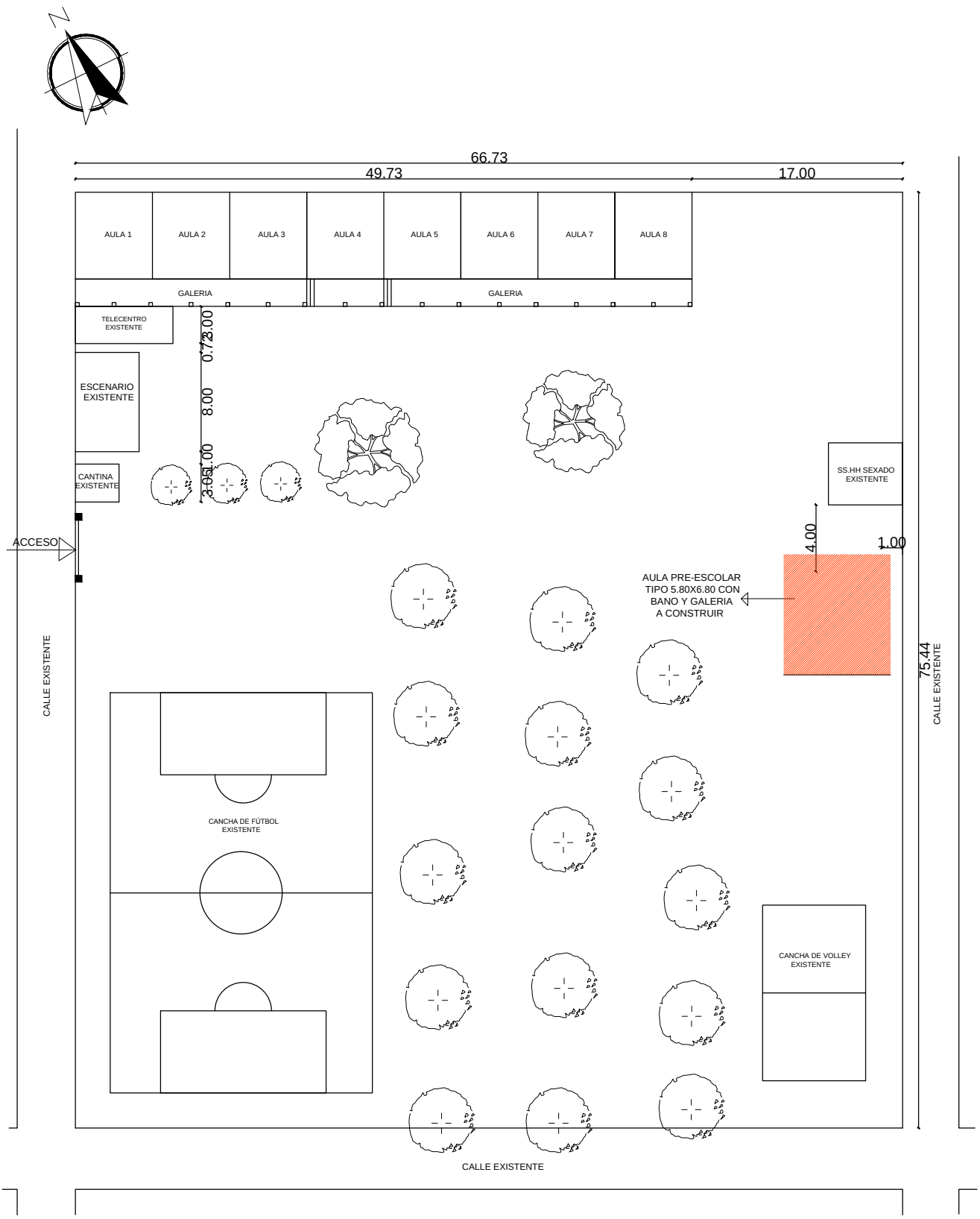

CROQUIS DE IMPLANTACIÓN

CONSTRUCCIÓN DE 1 AULA PREESCOLAR TIPO 5.80X6.80 CON GALERÍA Y BAÑO.
ESC. BÁS. Nº 7086: "EUSEBIO AYALA" -COLONIA THOMPSON- YPANÉ

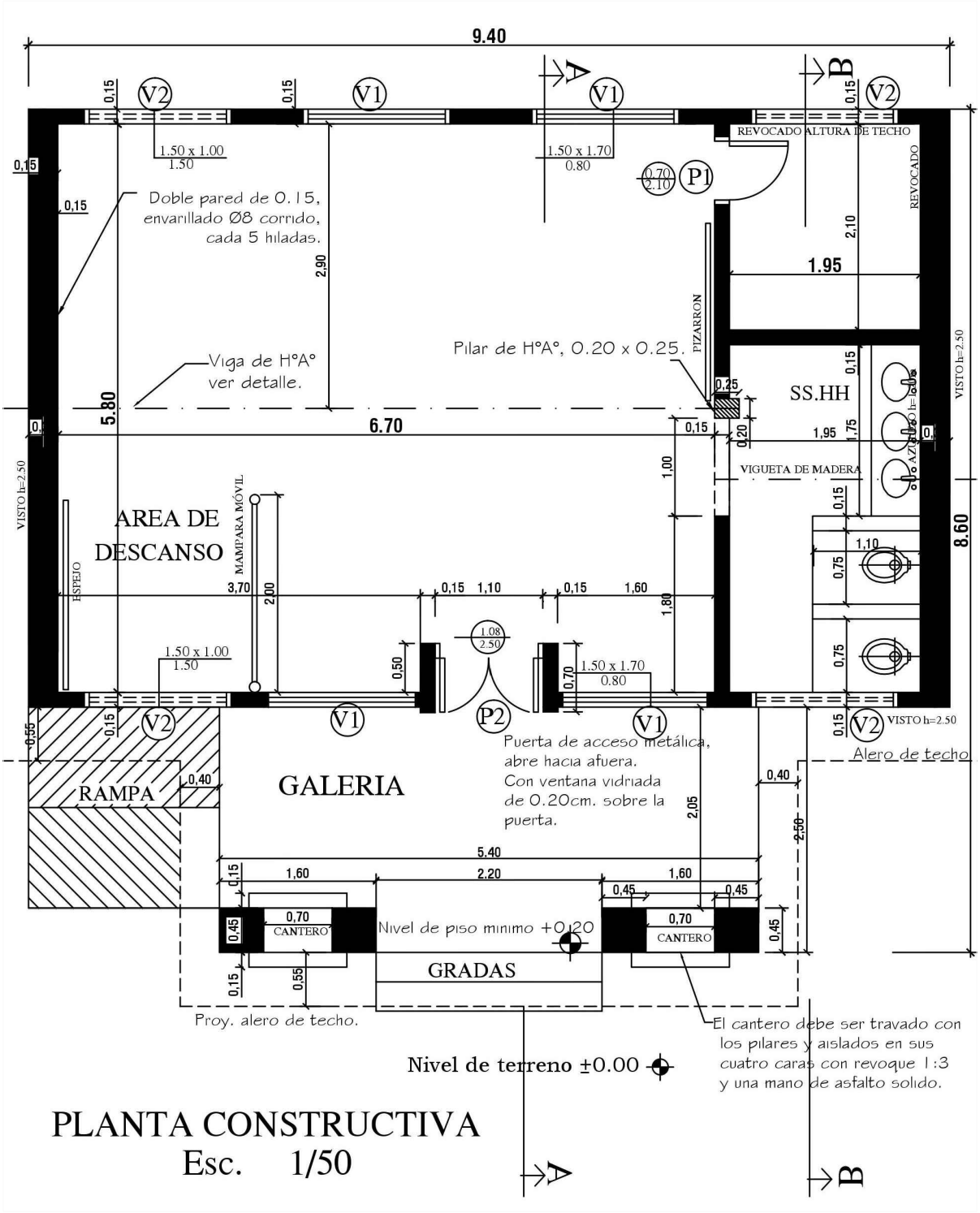

PLANTA CONSTRUCTIVA
Esc. 1/50

CONSTRUCCIÓN DE 1 AULA PREESCOLAR TIPO 5.80X6.80 CON GALERÍA Y BAÑO.
ESC. BÁS. Nº 7086: "EUSEBIO AYALA" -COLONIA THOMPSON- YPANÉ

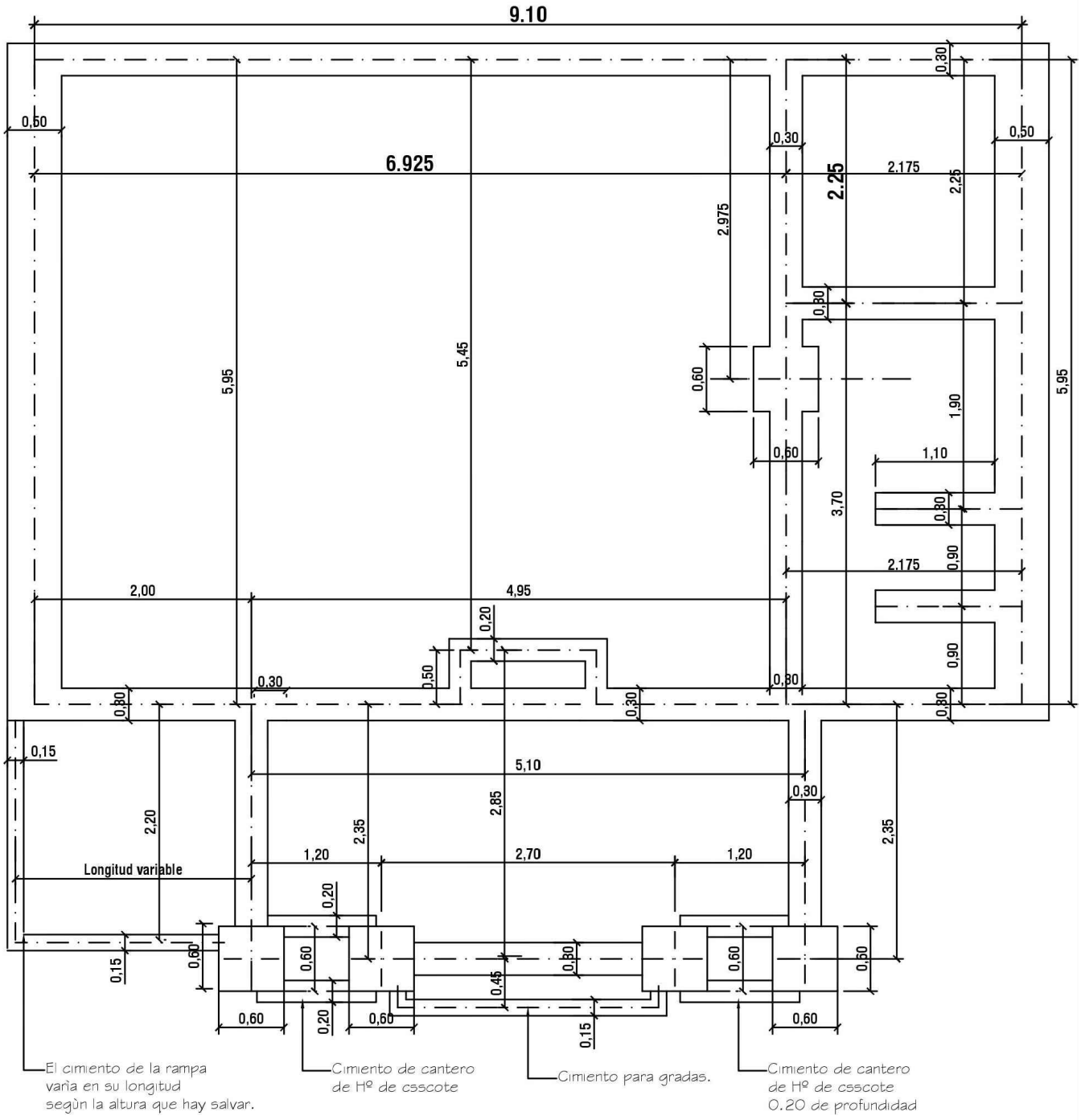

PLANTA DE FUNDACION

esc. 1/50

CONSTRUCCIÓN DE 1 AULA PREESCOLAR TIPO 5.80X6.80 CON GALERÍA Y BAÑO.
ESC. BÁS. Nº 7086: "EUSEBIO AYALA" -COLONIA THOMPSON- YPANÉ

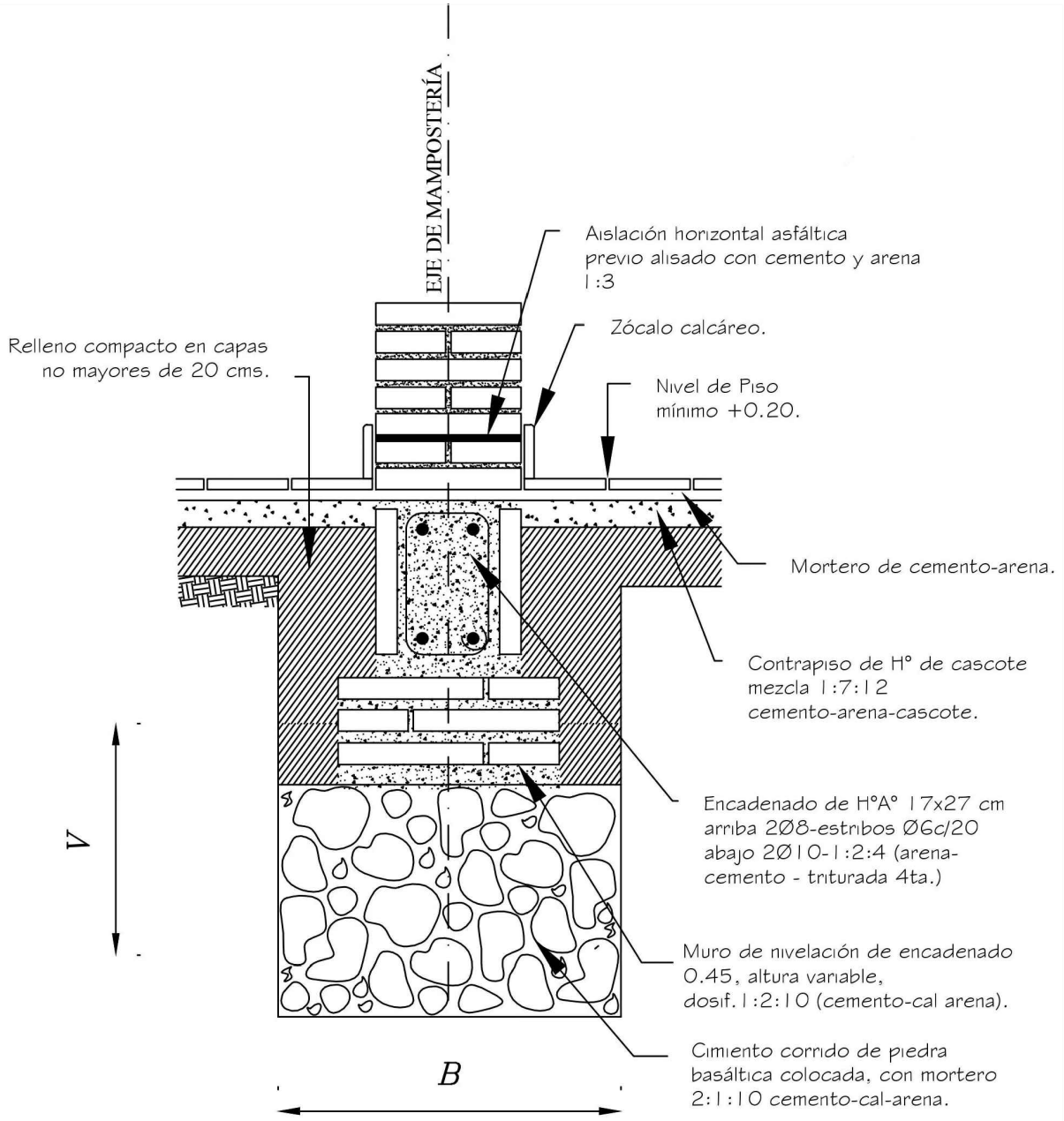

Obs.:

V = variable

B = ancho de cimentación

CONSTRUCCIÓN DE 1 AULA PREESCOLAR TIPO 5.80X6.80 CON GALERÍA Y BAÑO.
ESC. BÁS. Nº 7086: "EUSEBIO AYALA" -COLONIA THOMPSON- YPANÉ

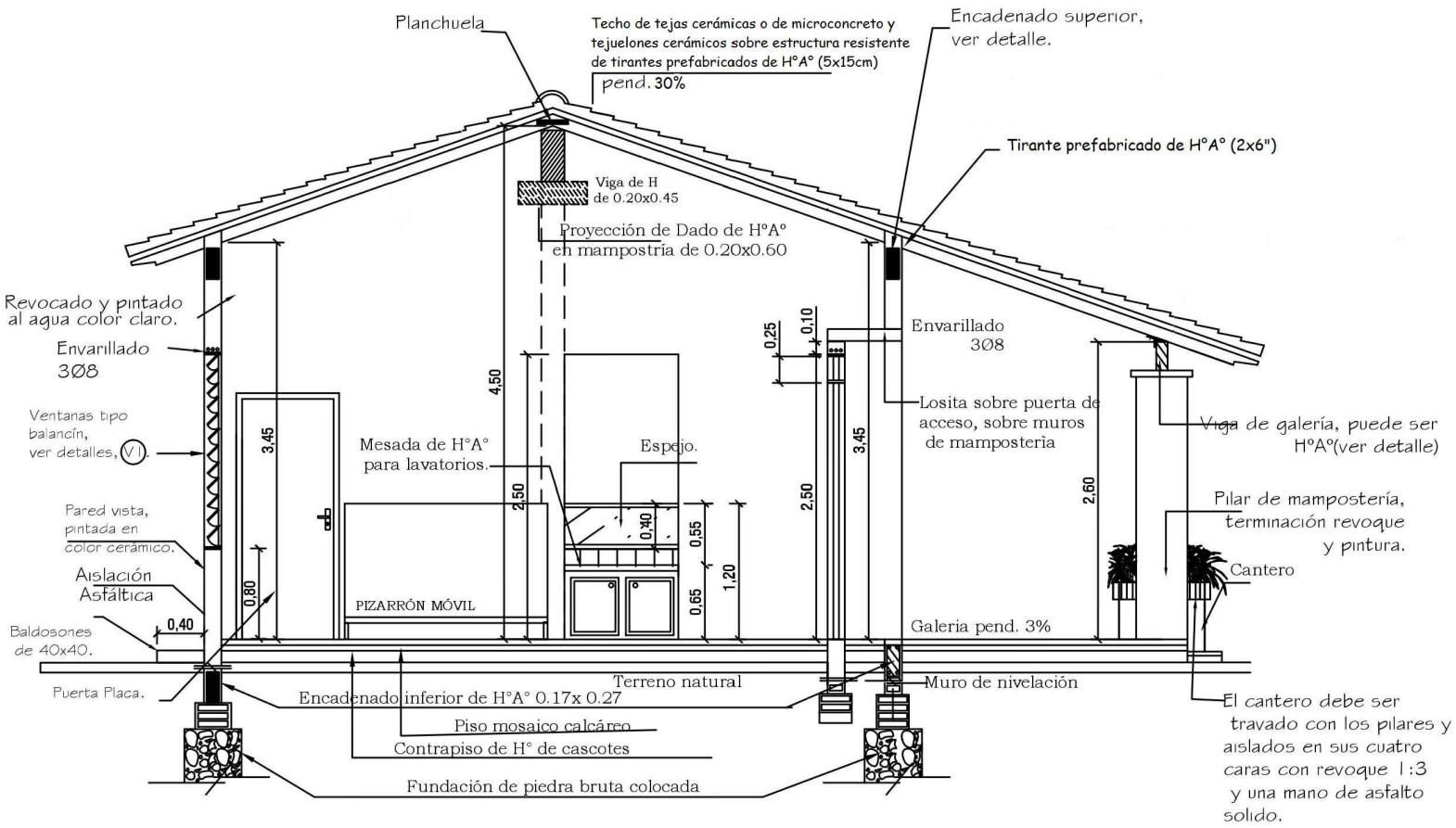

Obs. Los balacines deberán ser colocados a medida que se van construyendo los muros de elevación.

En los encadenados, tanto superior como inferior, las medidas seràn: 0.13x0.27 para las paredes de 0.15 y 0.17x0.27 para las paredes dobles de 0.15 (0.30).

CORTE A-A

esc. 1/50.

CONSTRUCCIÓN DE 1 AULA PREESCOLAR TIPO 5.80X6.80 CON GALERÍA Y BAÑO.
ESC. BÁS. Nº 7086: "EUSEBIO AYALA" -COLONIA THOMPSON- YPANÉ

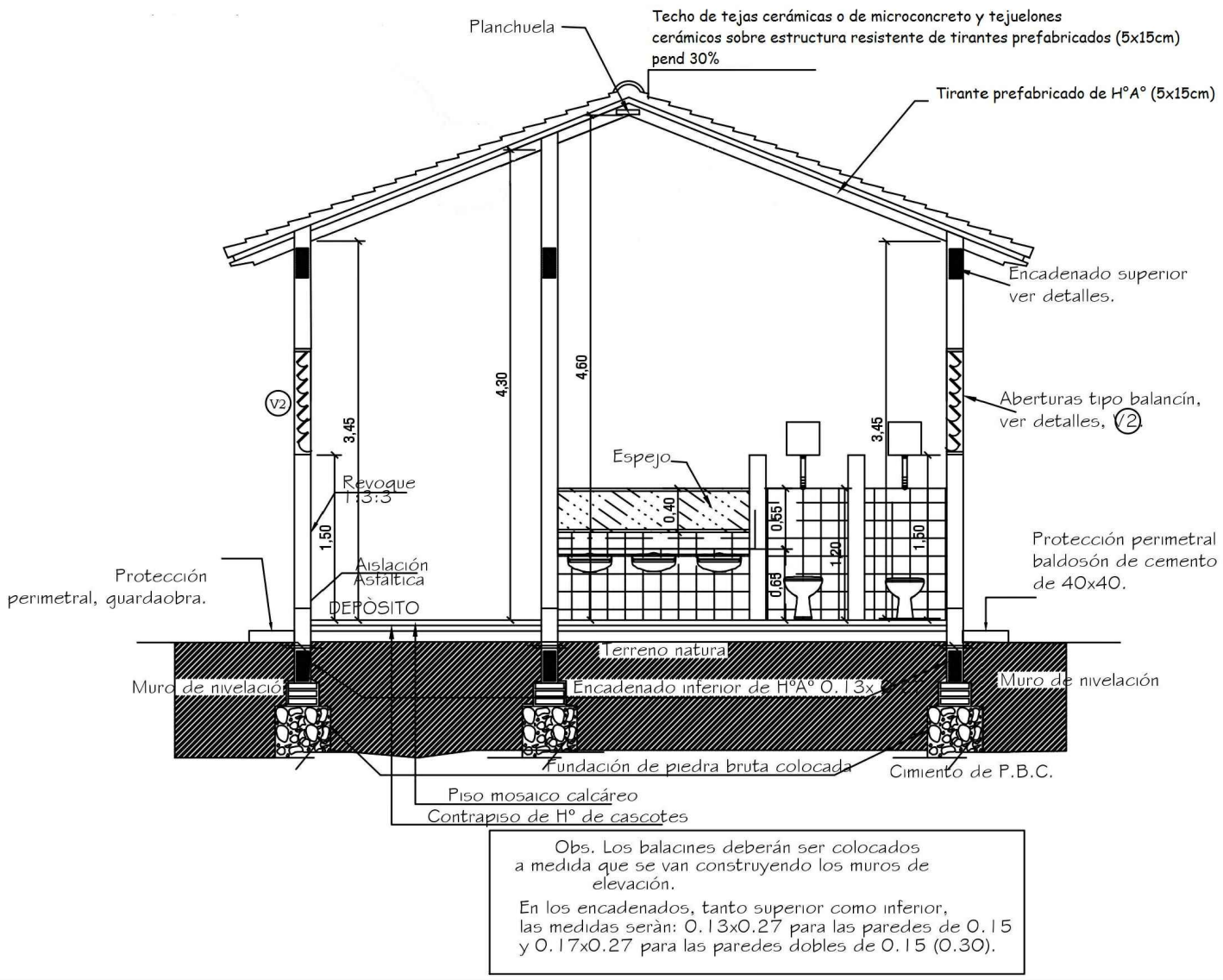

Obs. Los balacines deberán ser colocados a medida que se van construyendo los muros de elevación.

En los encadenados, tanto superior como inferior, las medidas seràn: 0.13x0.27 para las paredes de 0.15 y 0.17x0.27 para las paredes dobles de 0.15 (0.30).

CONSTRUCCIÓN DE 1 AULA PREESCOLAR TIPO 5.80X6.80 CON GALERÍA Y BAÑO.
ESC. BÁS. Nº 7086: "EUSEBIO AYALA" -COLONIA THOMPSON- YPANÉ

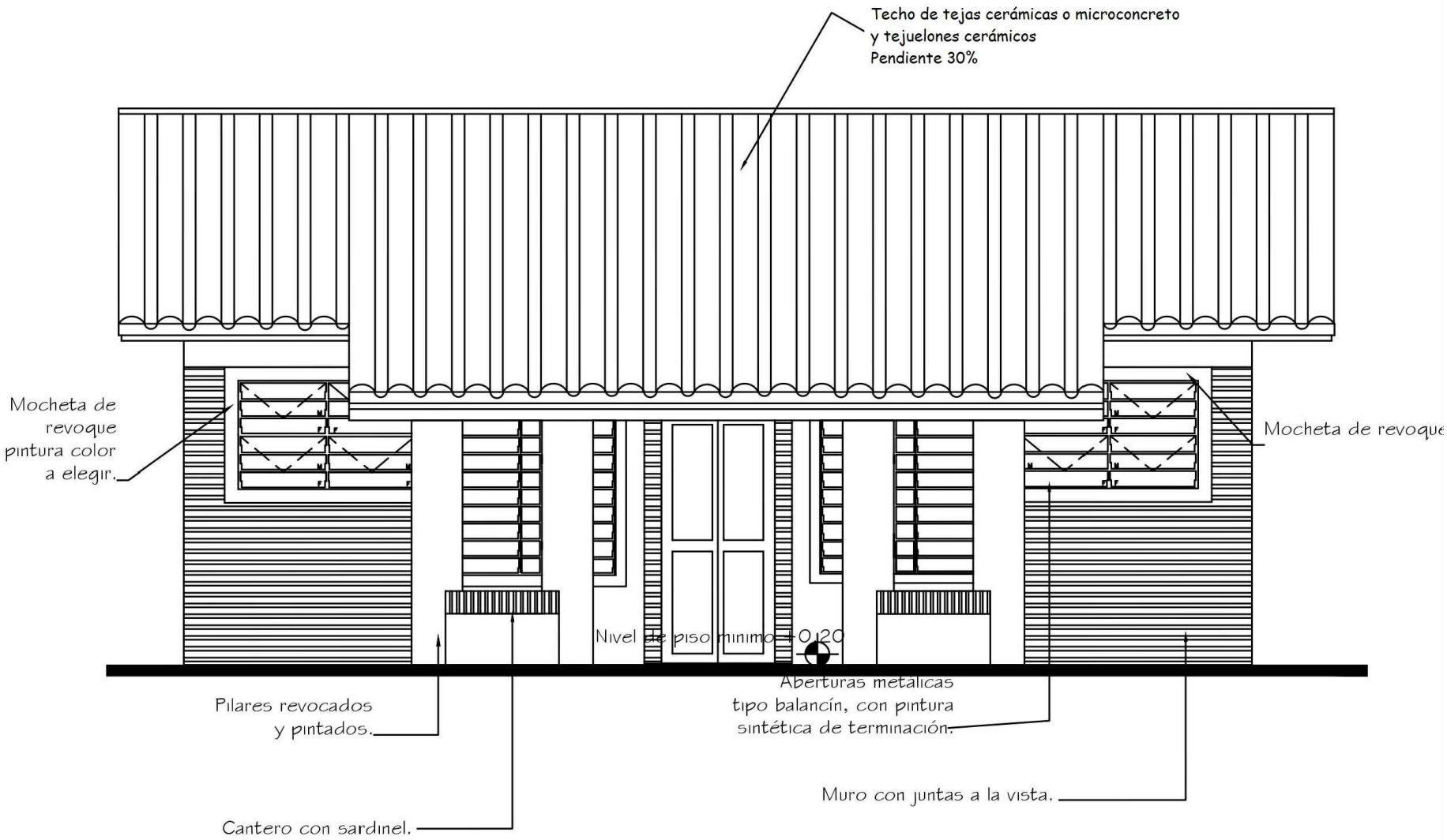

FACHADA PRINCIPAL
esc. 1/50

CONSTRUCCIÓN DE 1 AULA PREESCOLAR TIPO 5.80X6.80 CON GALERÍA Y BAÑO.
ESC. BÁS. Nº 7086: "EUSEBIO AYALA" -COLONIA THOMPSON- YPANÉ

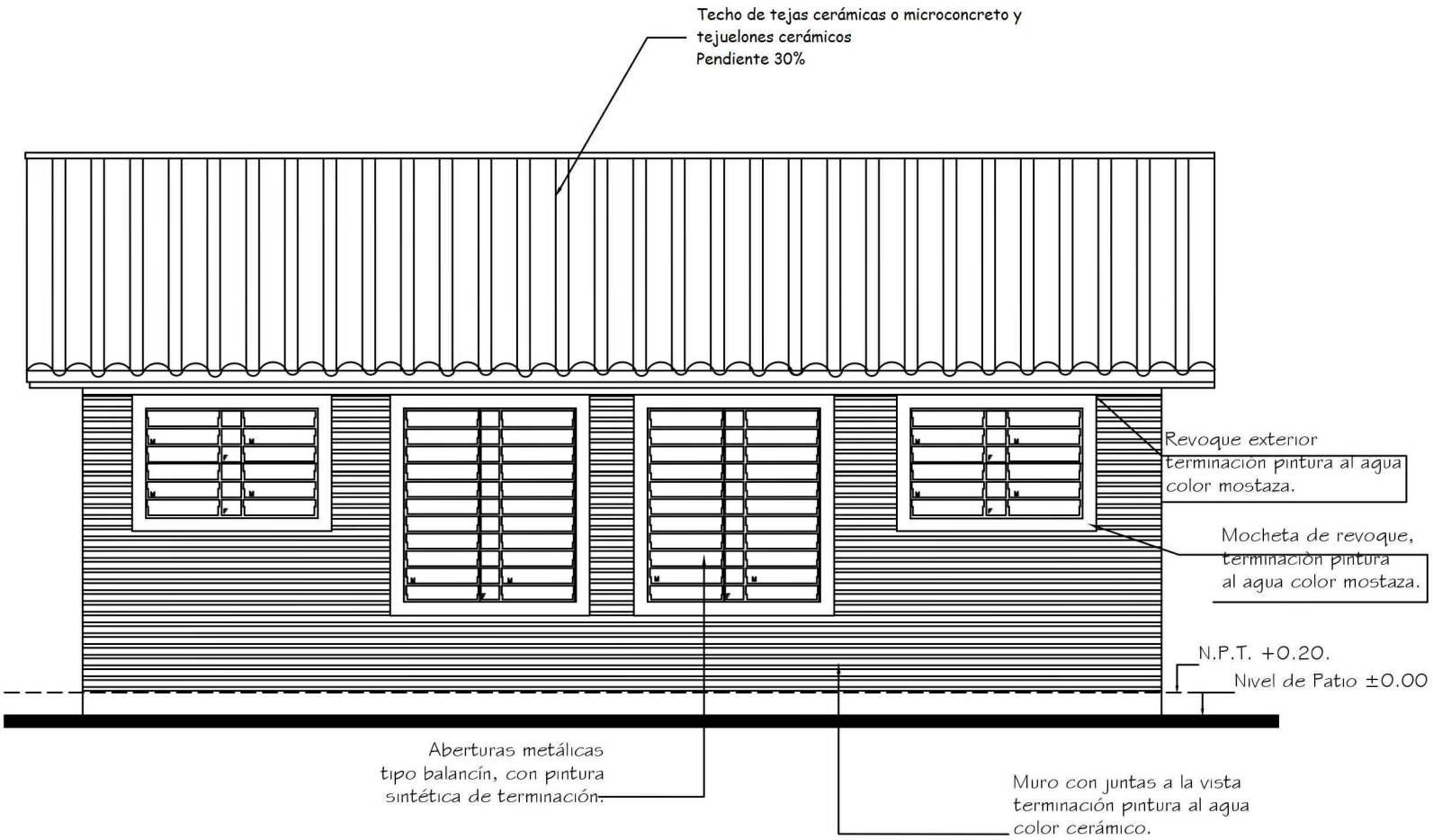

FACHADA POSTERIOR

esc. 1/50

CONSTRUCCIÓN DE 1 AULA PREESCOLAR TIPO 5.80X6.80 CON GALERÍA Y BAÑO.
ESC. BÁS. Nº 7086: "EUSEBIO AYALA" -COLONIA THOMPSON- YPANÉ

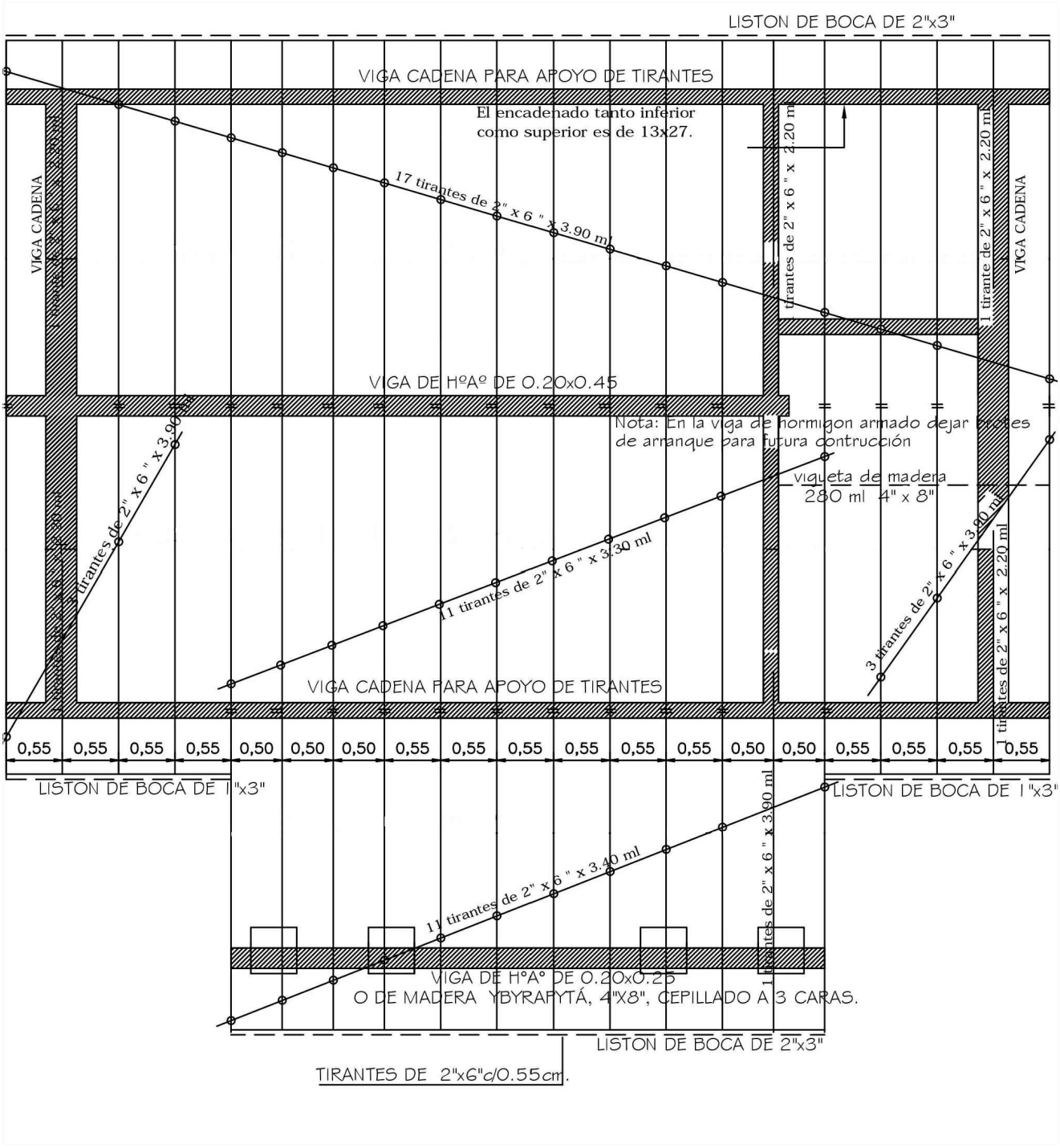

CONSTRUCCIÓN DE 1 AULA PREESCOLAR TIPO 5.80X6.80 CON GALERÍA Y BAÑO.
ESC. BÁS. Nº 7086: "EUSEBIO AYALA" -COLONIA THOMPSON- YPANÉ

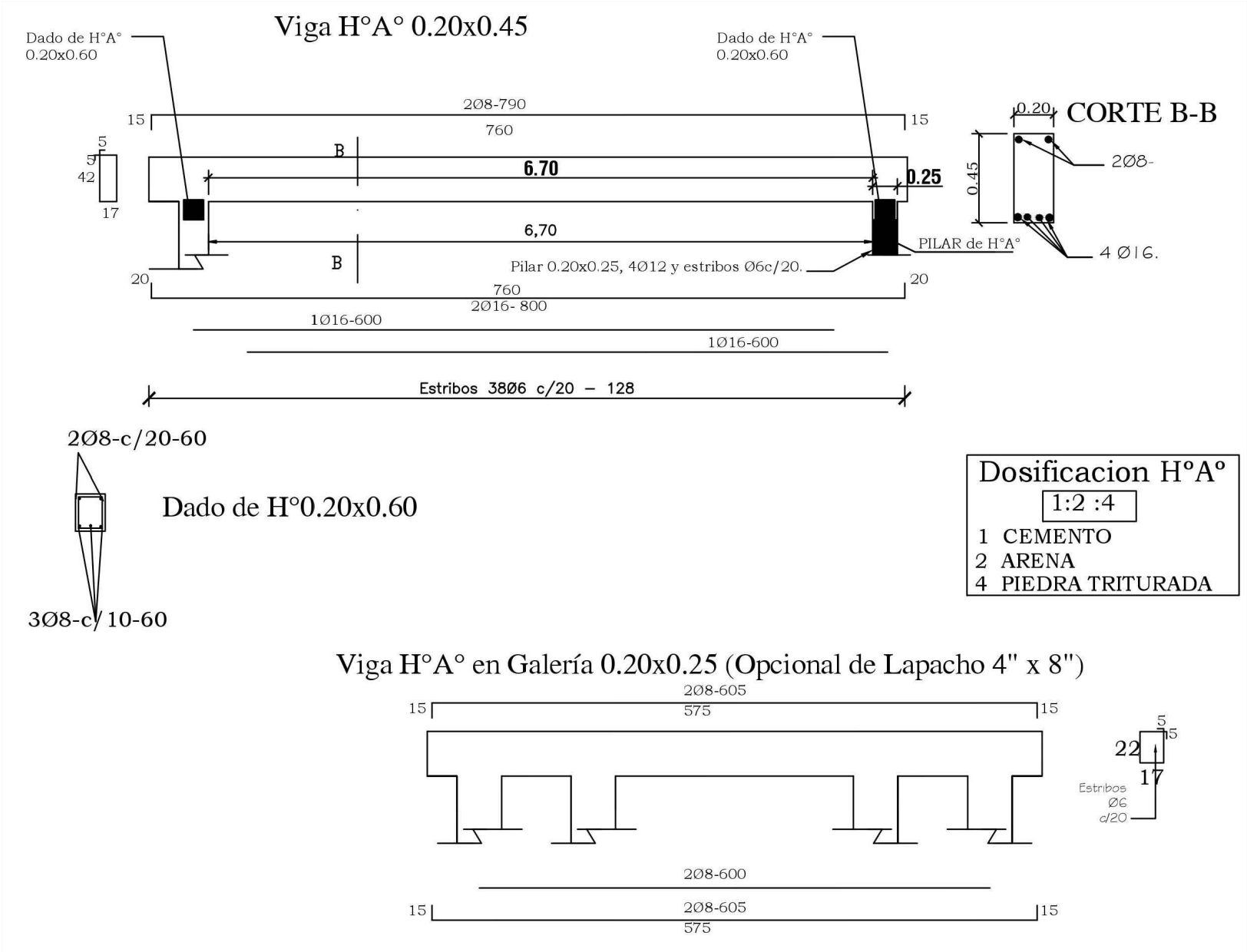

CONSTRUCCIÓN DE 1 AULA PREESCOLAR TIPO 5.80X6.80 CON GALERÍA Y BAÑO.
ESC. BÁS. Nº 7086: "EUSEBIO AYALA" -COLONIA THOMPSON- YPANÉ

DADO DE Hº Aº DE 0.20 X 0.20 X 0.60

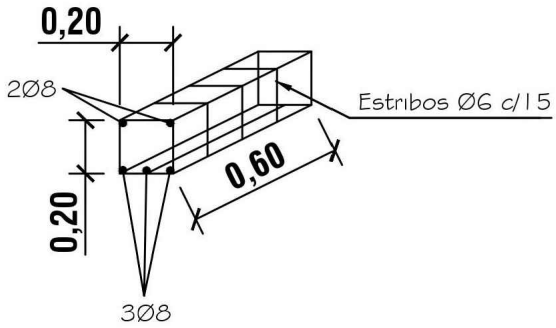

PILAR DE Hº Aº DE 0.20 X 0.25

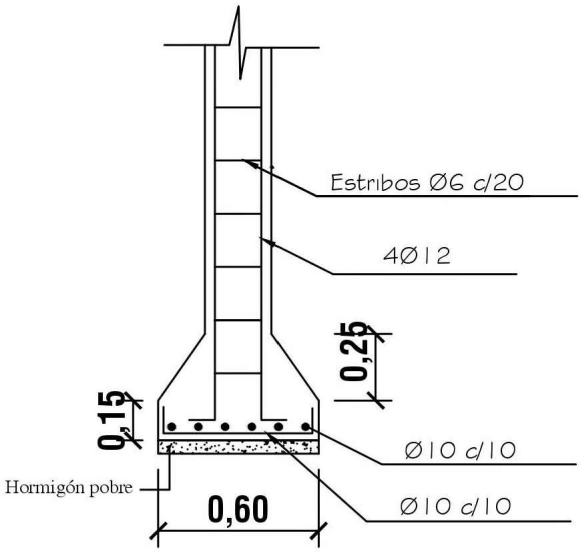

ZAPATA

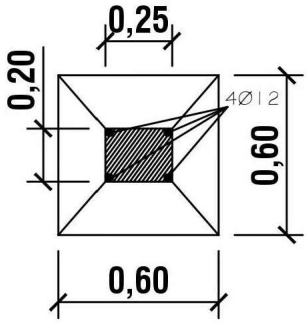

DETALLE DE ZAPATA CON ENCADENADO INFERIOR

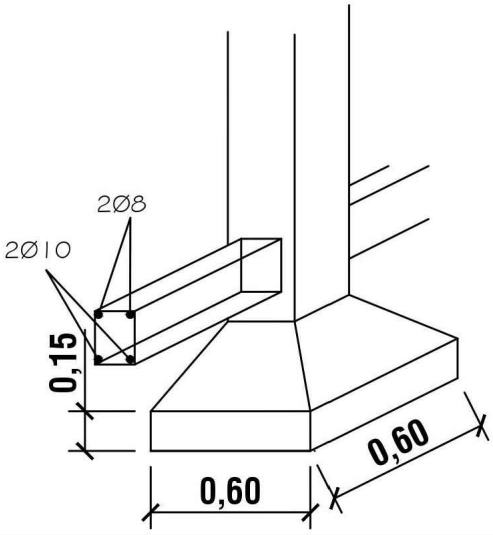

ARMADURA DE ZAPATA

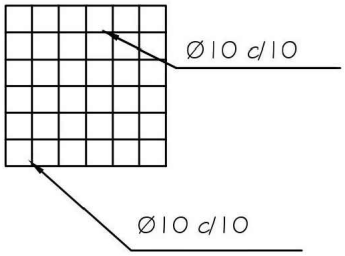

CONSTRUCCIÓN DE 1 AULA PREESCOLAR TIPO 5.80X6.80 CON GALERÍA Y BAÑO.
ESC. BÁS. Nº 7086: "EUSEBIO AYALA" -COLONIA THOMPSON- YPANÉ

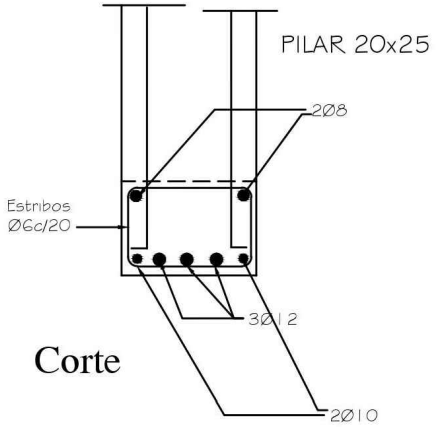

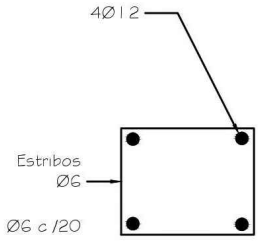

Detalle pilar de apoyo de viga principal
Sin escala

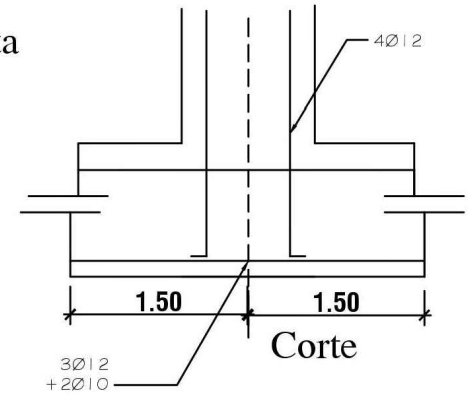

DETALLE DE PILAR DE GALERÍA

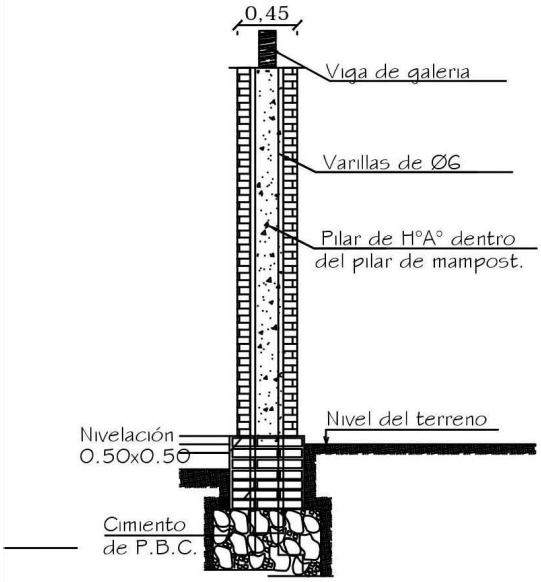

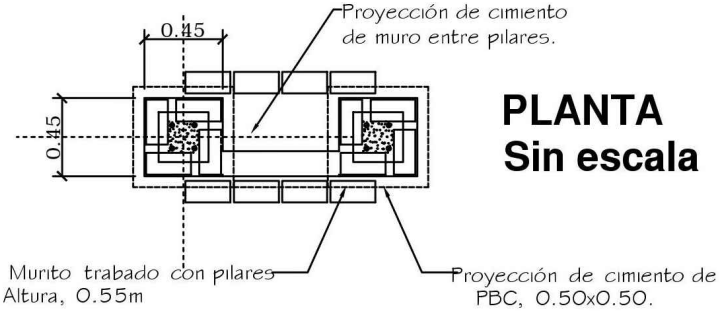

PLANTA
Sin escala

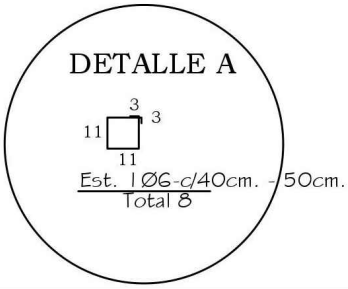

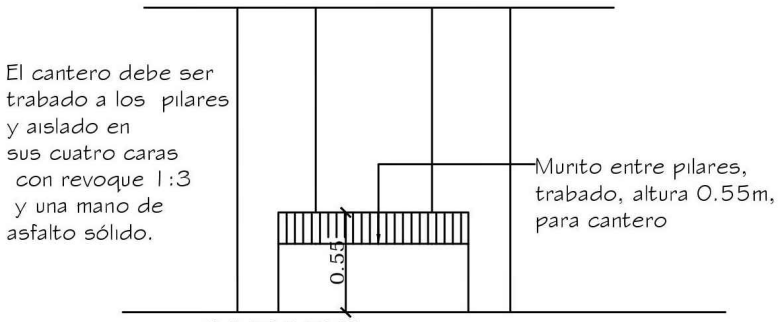

ALZADO
Sin escala

CONSTRUCCIÓN DE 1 AULA PREESCOLAR TIPO 5.80X6.80 CON GALERÍA Y BAÑO.
ESC. BÁS. Nº 7086: "EUSEBIO AYALA" -COLONIA THOMPSON- YPANÉ

ENCADENADO SUPERIOR Y INFERIOR PARA MURO DE 0.30 (DOBLE 0.15)

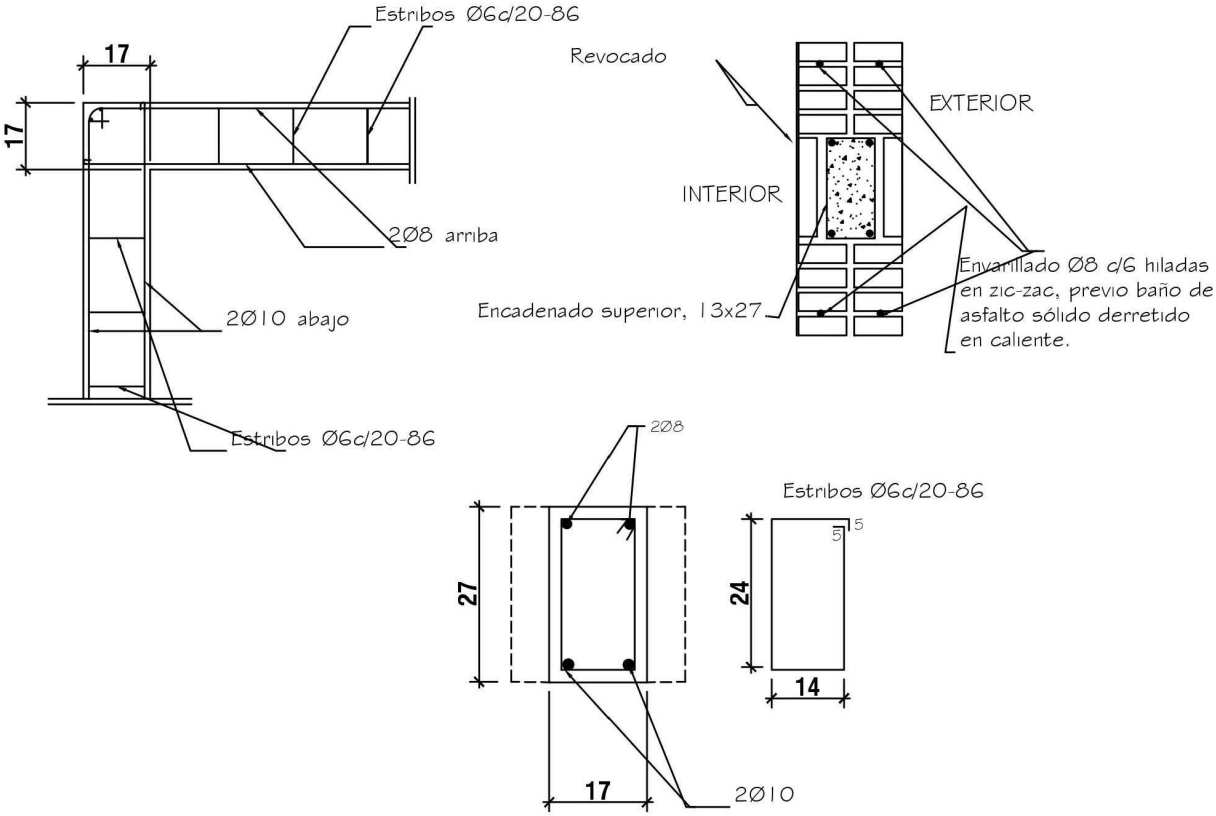

ENCADENADO SUPERIOR PARA MURO DE 0.15

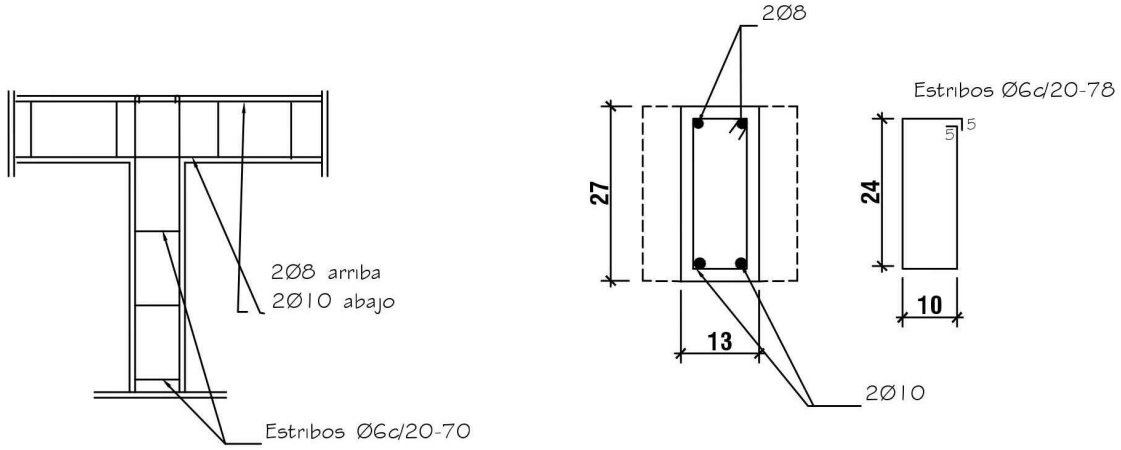

CONSTRUCCIÓN DE 1 AULA PREESCOLAR TIPO 5.80X6.80 CON GALERÍA Y BAÑO.
ESC. BÁS. Nº 7086: "EUSEBIO AYALA" -COLONIA THOMPSON- YPANÉ

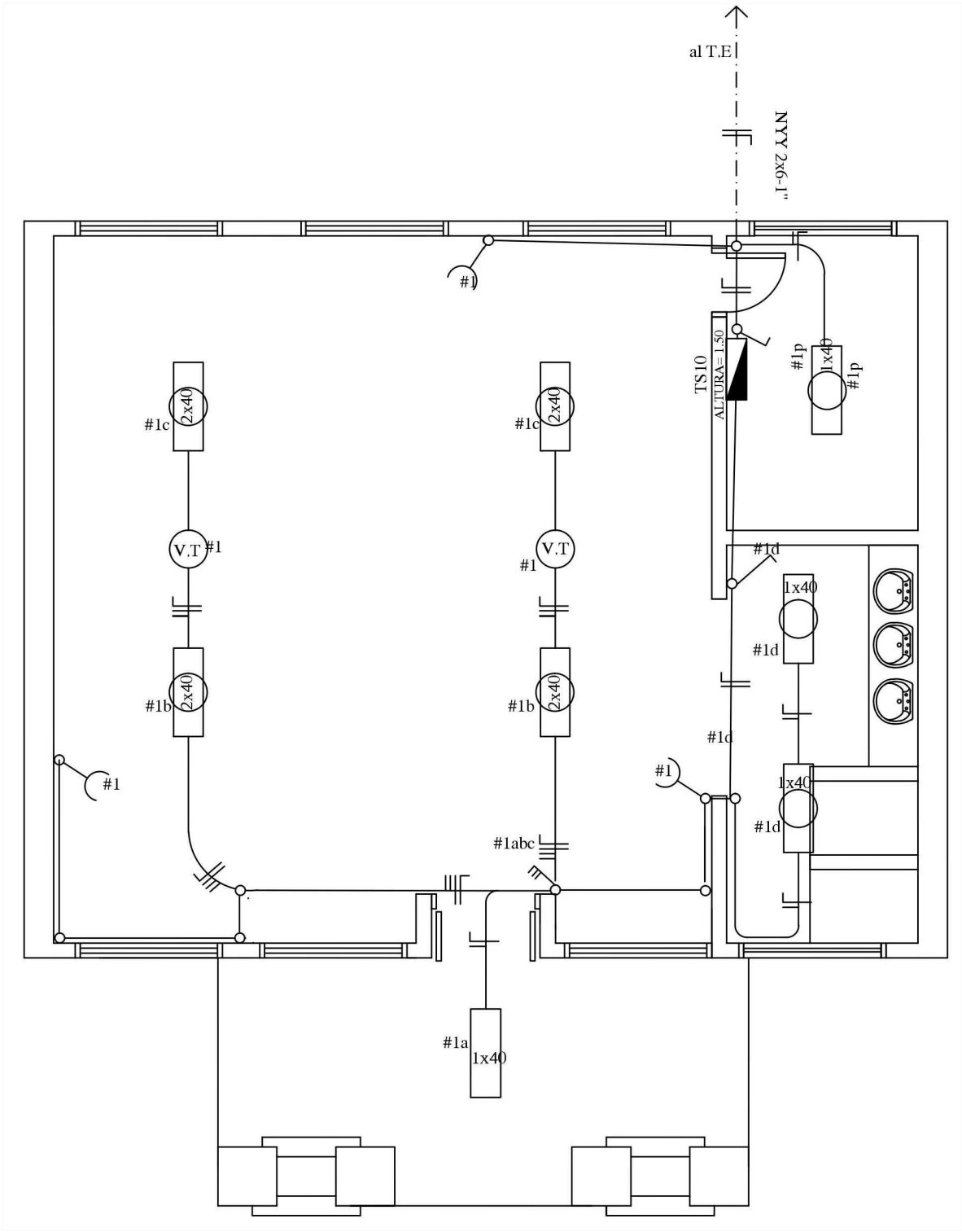

CONSTRUCCIÓN DE 1 AULA PREESCOLAR TIPO 5.80X6.80 CON GALERÍA Y BAÑO.
ESC. BÁS. Nº 7086: "EUSEBIO AYALA" -COLONIA THOMPSON- YPANÉ

CUADRO DE CARGA DEL TS10

Circuitos	Fluorescentes		Tomas	Otras Cargas	Total
	1x40w	2x40w			
#1	4	4	3	2 (V.T)	1.500
CARGA TOTAL					1.500 W

ESQUEMA DEL TS 6

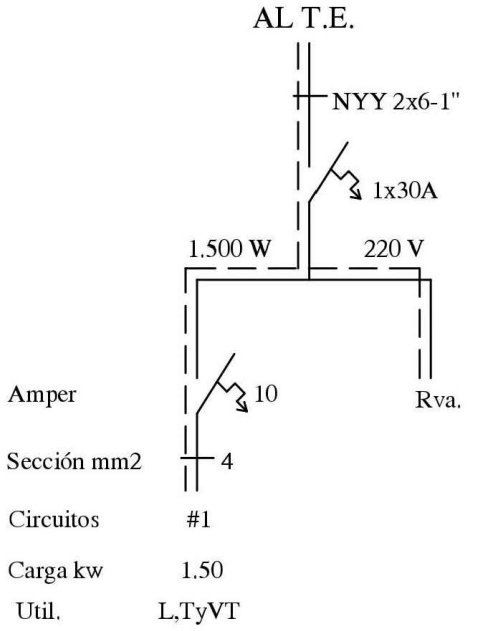

OBSERVACION:
LOS ELECTRODUCTOS NO ACOTADOS SON DE 5/8".
LOS CONDUCTORES NO ACOTADOS SON DE 2mm2.
LOS FLUORESCENTES DEBEN DE TENER EL FACTOR DE POTENCIA CORREGIDO.(CAPACITORES 1 POR CADA ARTEFACTO)
LOS T.C.V. SON TABLEROS DE COMANDO DE VENTILADORES Y DEBEN IR EMPOTRADOS Y CONTENIDOS EN UNA CAJA DE METAL.
LOS VENTILADORES DE TECHO DEBEN ESTAR COLGADOS POR ENCIMA DE LOS EQUIPOS FLUORESCENTES PARA EVITAR SOMBRAS, POR LO MENOS 20 CMS.

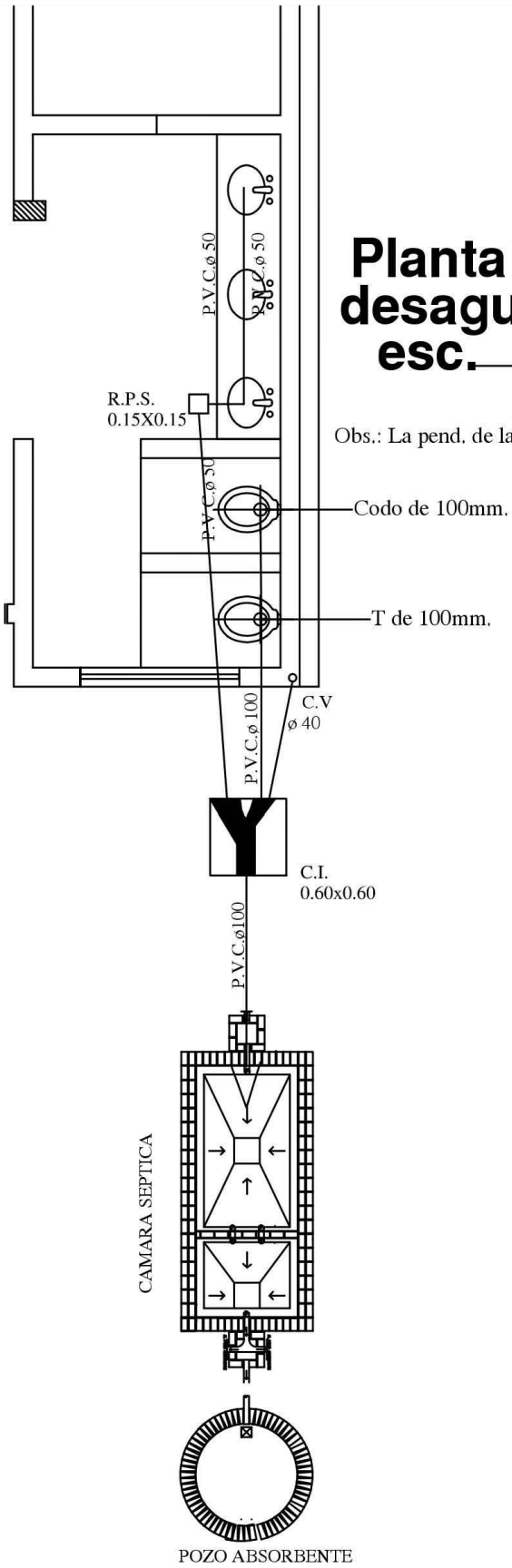

Planta inst. desague cloacal esc.— 1:50

Obs.: La pend. de las cañerías deberán ser 0.5%

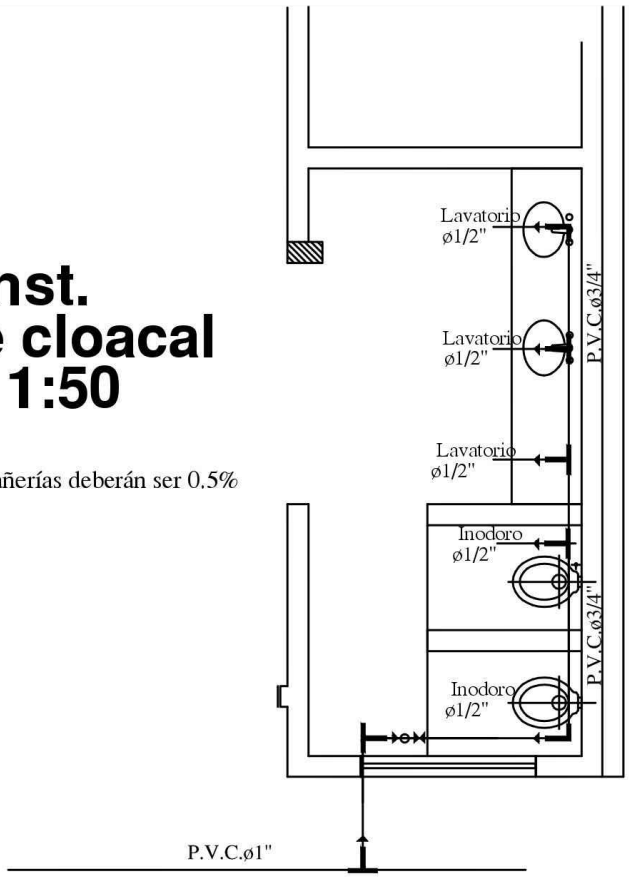

Planta instalacion agua corriente esc.— 1:50

Observación: El caño de PVC Ø3/4 de los lavatorios, deben estar a 20cm del zócalo.

Esc. 1/50.-

CONSTRUCCIÓN DE 1 AULA PREESCOLAR TIPO 5.80X6.80 CON GALERÍA Y BAÑO.
ESC. BÁS. Nº 7086: "EUSEBIO AYALA" -COLONIA THOMPSON- YPANÉ

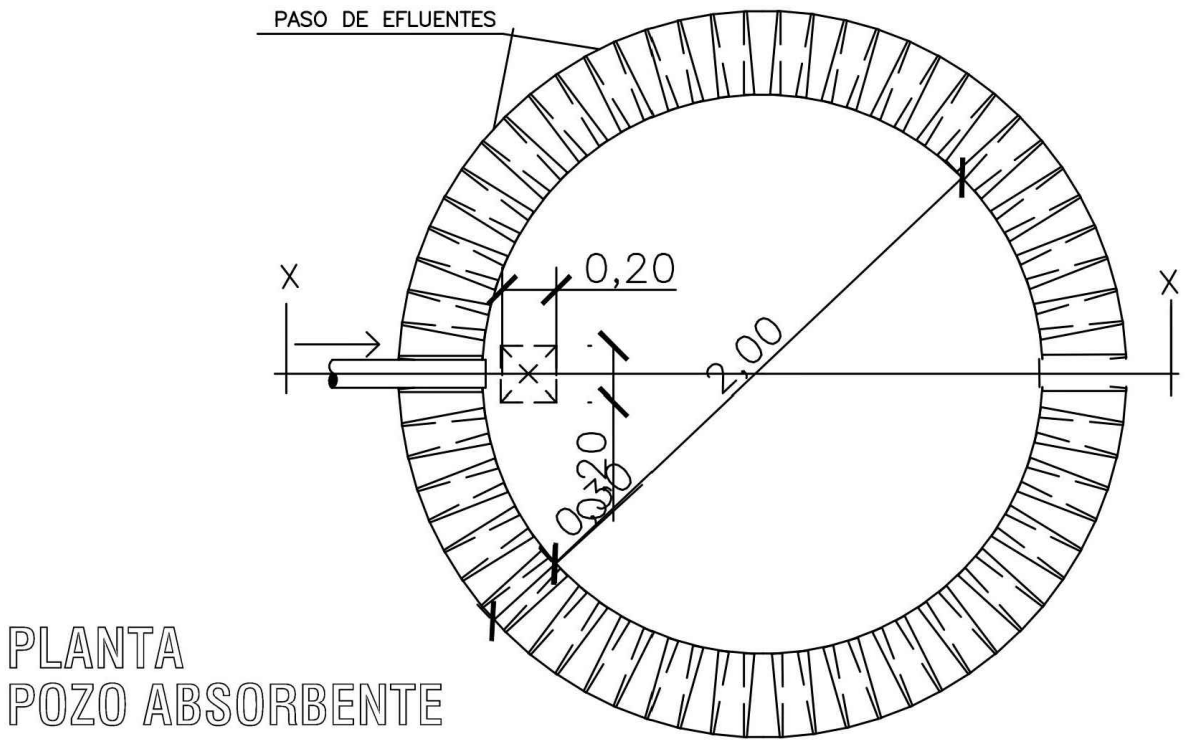

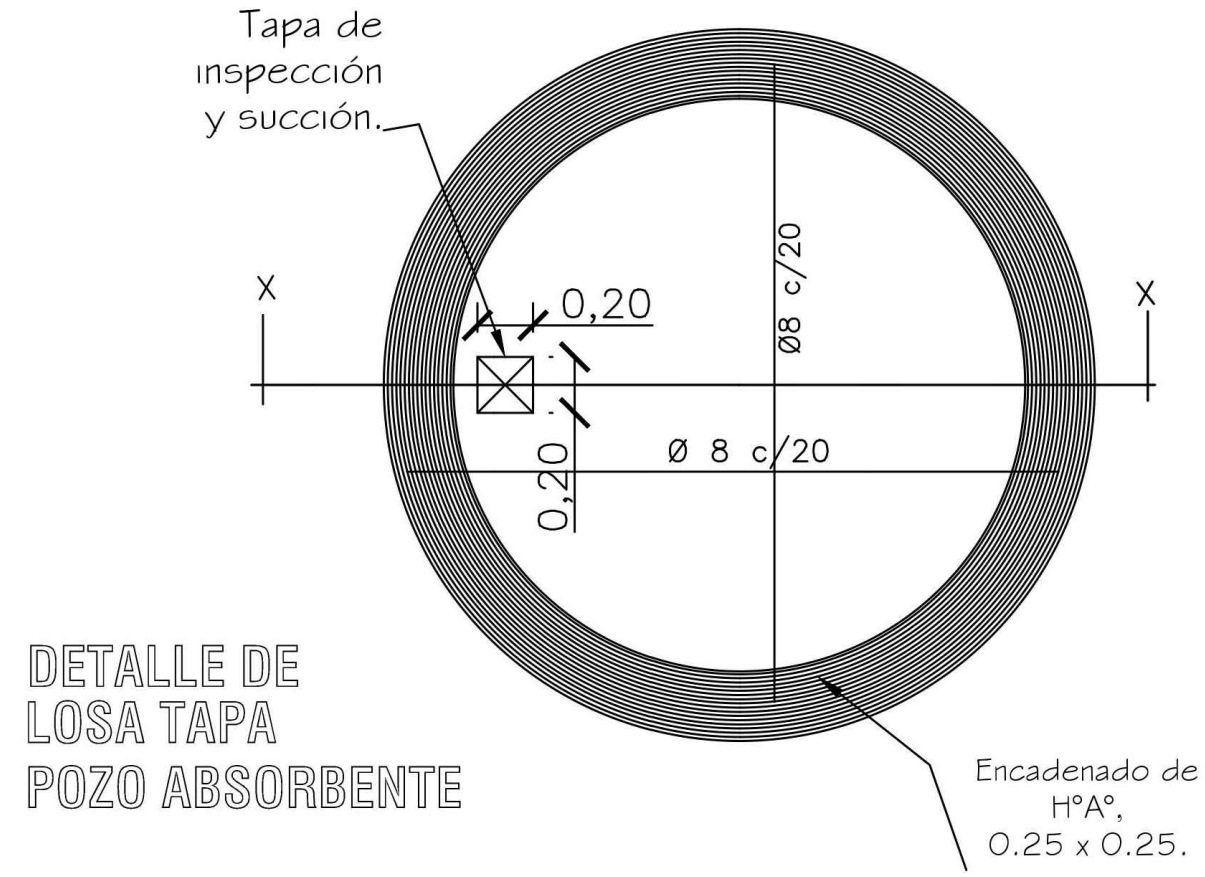

CONSTRUCCIÓN DE 1 AULA PREESCOLAR TIPO 5.80X6.80 CON GALERÍA Y BAÑO.
ESC. BÁS. Nº 7086: "EUSEBIO AYALA" -COLONIA THOMPSON- YPANÉ

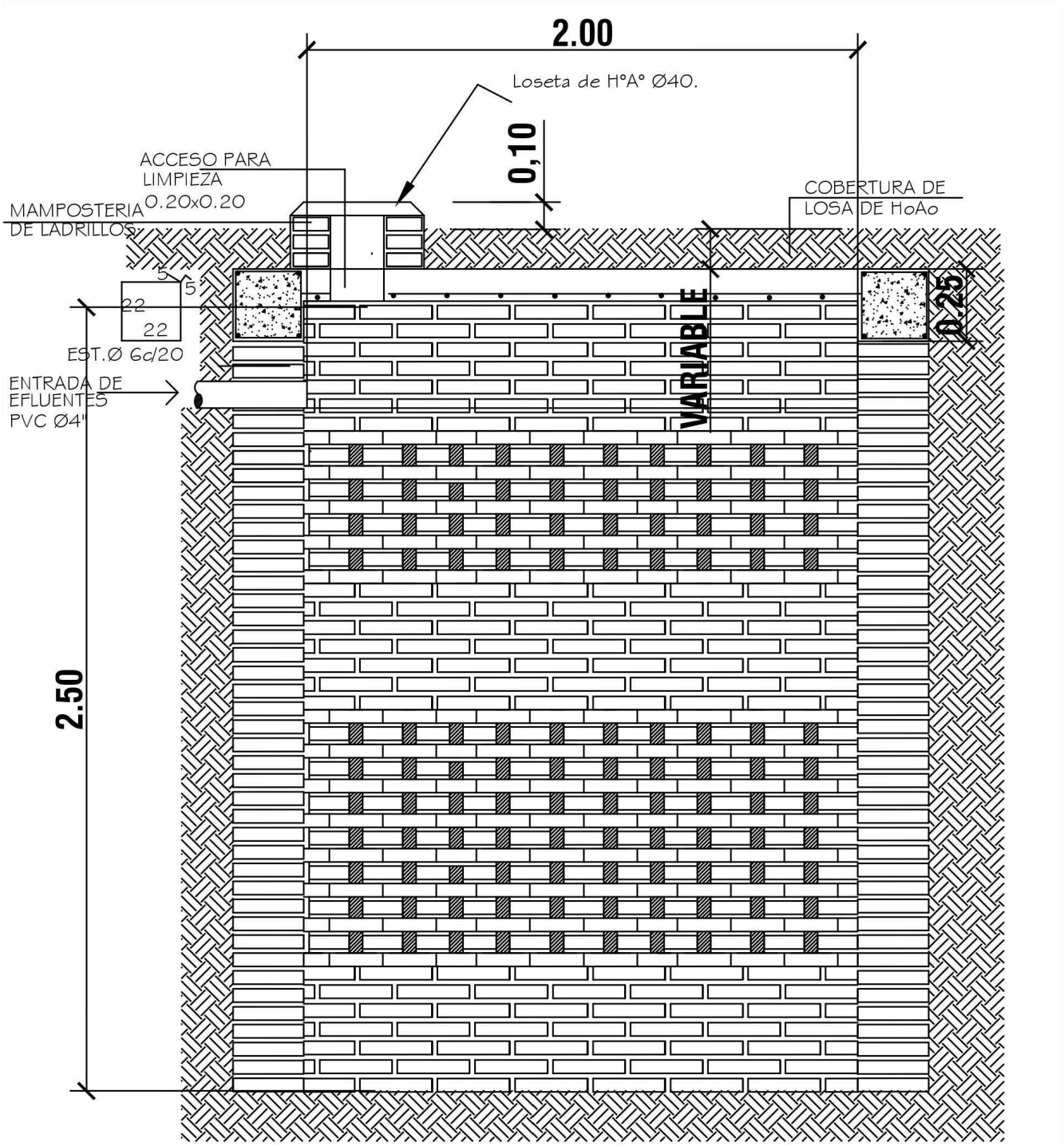

POZO ABSORBENTE

ESC. 1:20

CORTE X-X

ESC. 1:20

CONSTRUCCIÓN DE 1 AULA PREESCOLAR TIPO 5.80X6.80 CON GALERÍA Y BAÑO.
ESC. BÁS. Nº 7086: "EUSEBIO AYALA" -COLONIA THOMPSON- YPANÉ

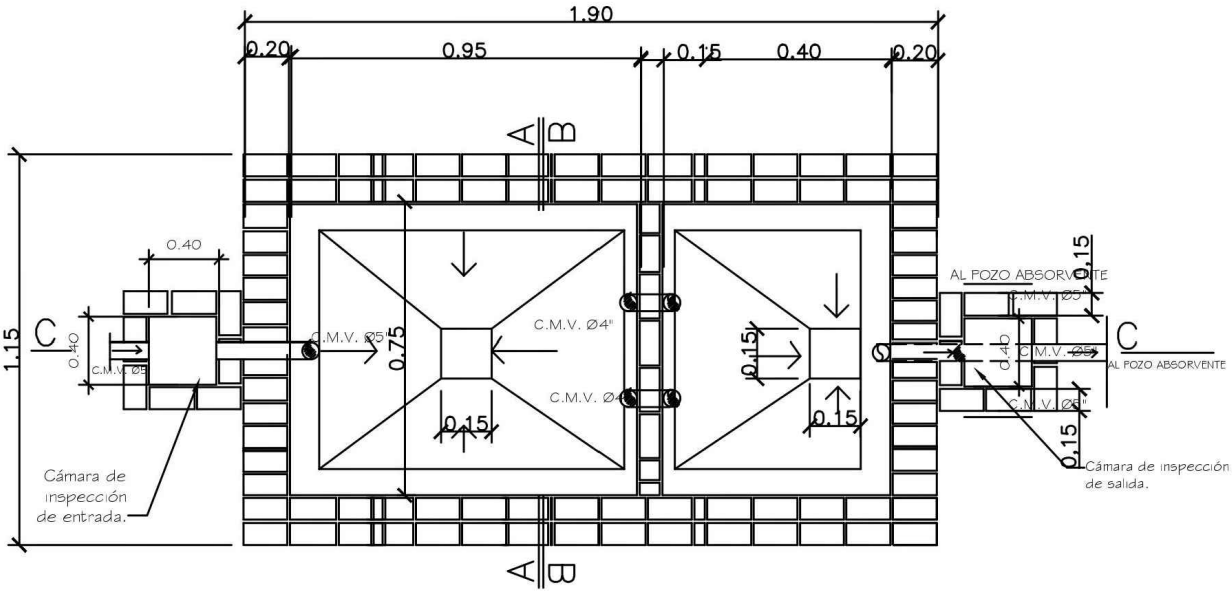

PLANTA CAMARA SEPTICA
Sin escala

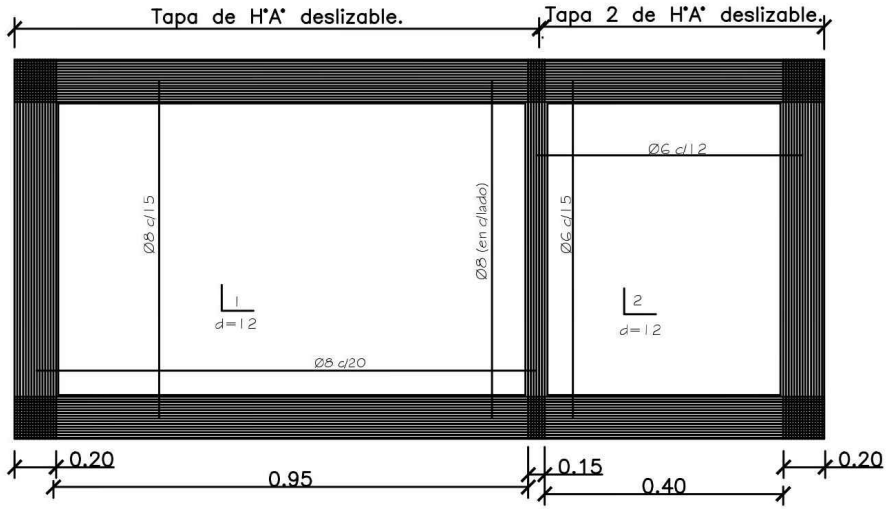

DETALLE DE LOSA TAPA CAMARA SEPTICA
Sin escala

CONSTRUCCIÓN DE 1 AULA PREESCOLAR TIPO 5.80X6.80 CON GALERÍA Y BAÑO.
ESC. BÁS. Nº 7086: "EUSEBIO AYALA" -COLONIA THOMPSON- YPANÉ

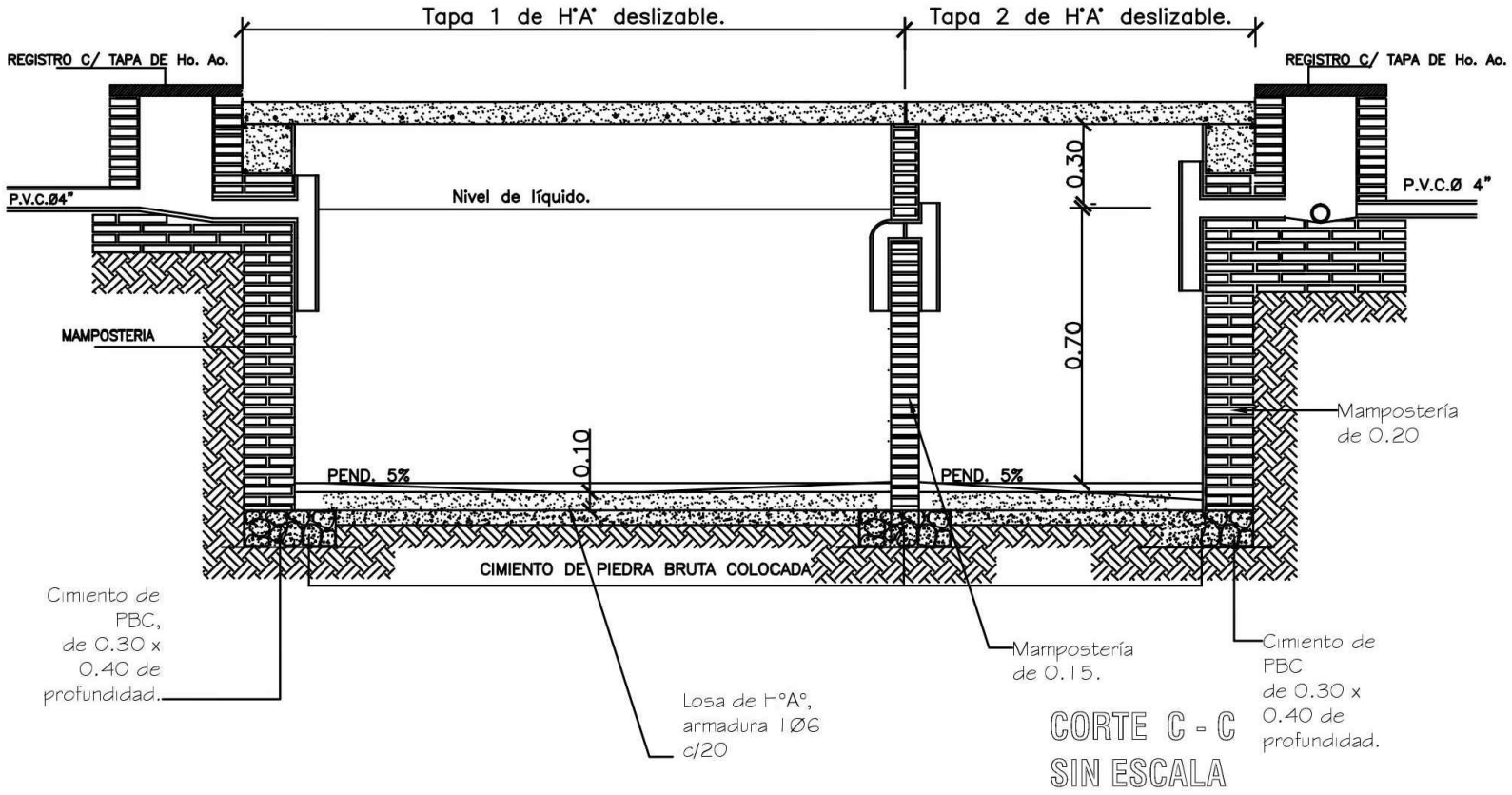

CONSTRUCCIÓN DE 1 AULA PREESCOLAR TIPO 5.80X6.80 CON GALERÍA Y BAÑO.
ESC. BÁS. Nº 7086: "EUSEBIO AYALA" -COLONIA THOMPSON- YPANÉ

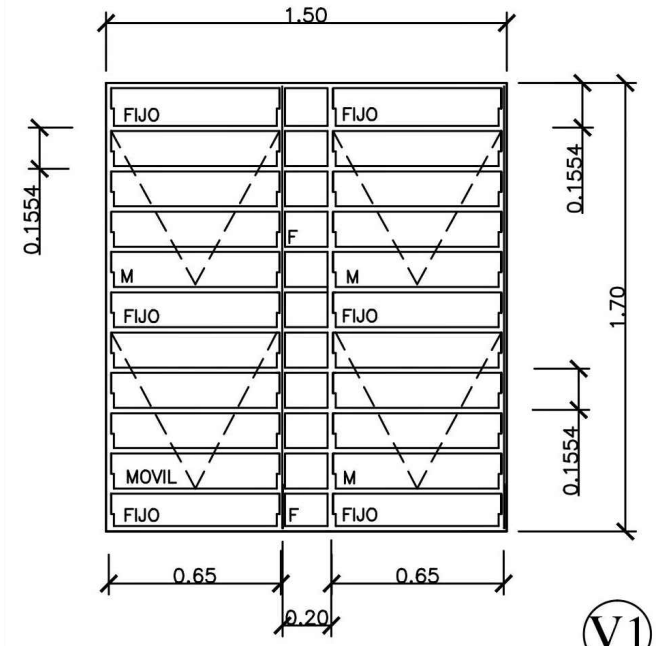

V1

DETALLE DE BALANCINES

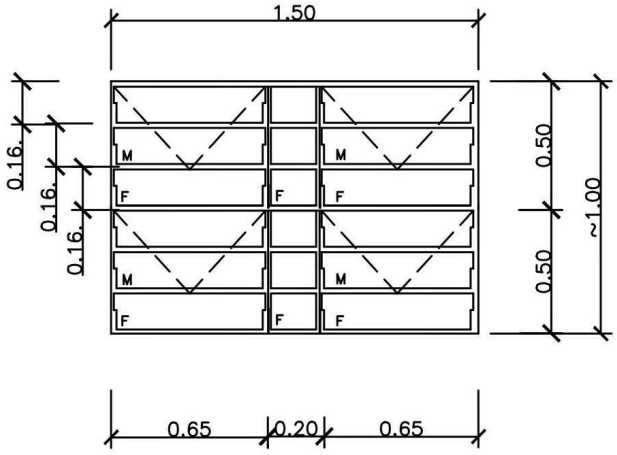

MOVIL
FIJO

V2

OBS.: COLOCAR LOS BALANCINES EN LA PARTE INTERNA DE LOS MUROS DE MAMPOSTERÍA, PARA EVITAR QUE LOS COMANDOS TOPEN CON LOS MISMOS.

M:
F:

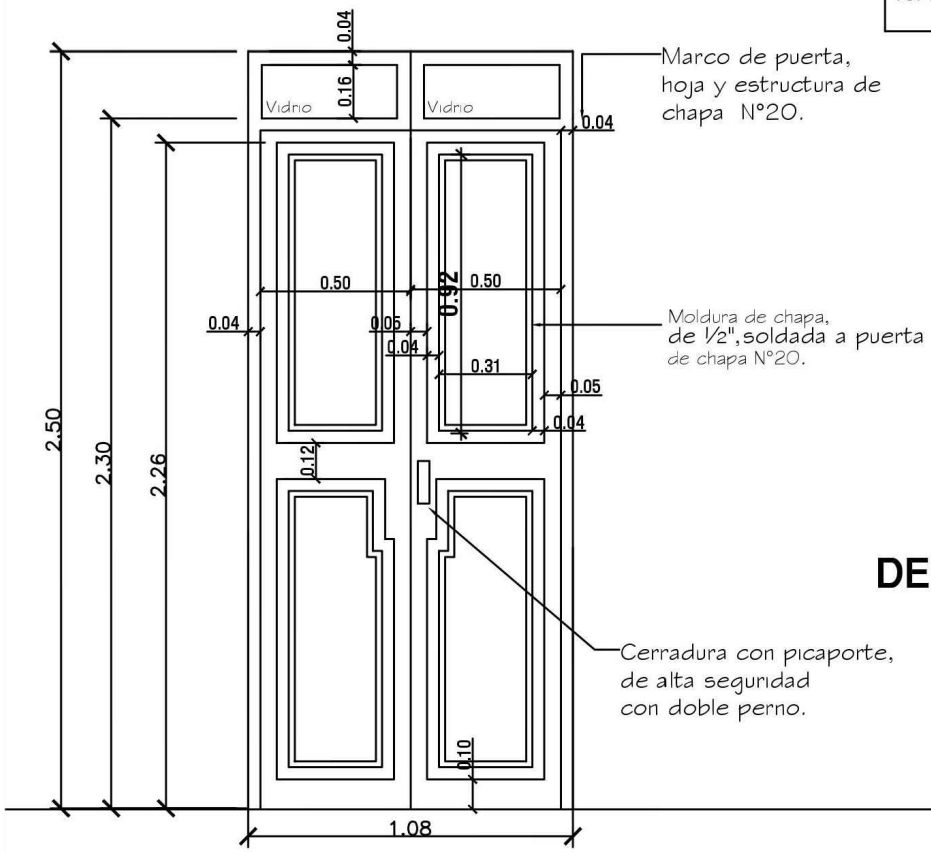

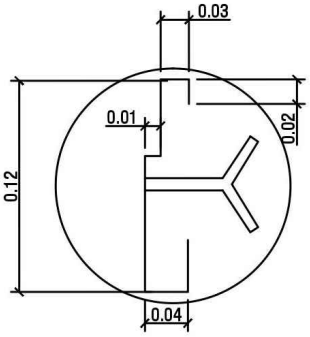

DETALLE DE MARCO

DETALLE DE PUERTA DE ACCESO

CONSTRUCCIÓN DE 1 AULA PREESCOLAR TIPO 5.80X6.80 CON GALERÍA Y BAÑO.
ESC. BÁS. Nº 7086: "EUSEBIO AYALA" -COLONIA THOMPSON- YPANÉ

PIZARRÓN MÓVIL

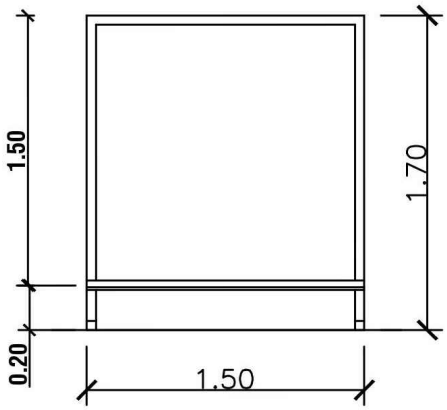

ALZADO

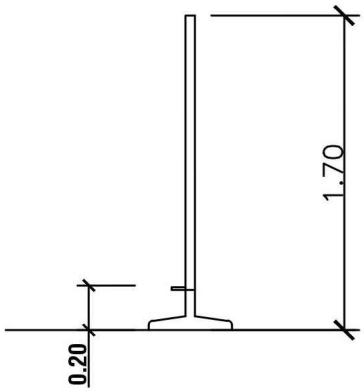

ALZADO LATERAL

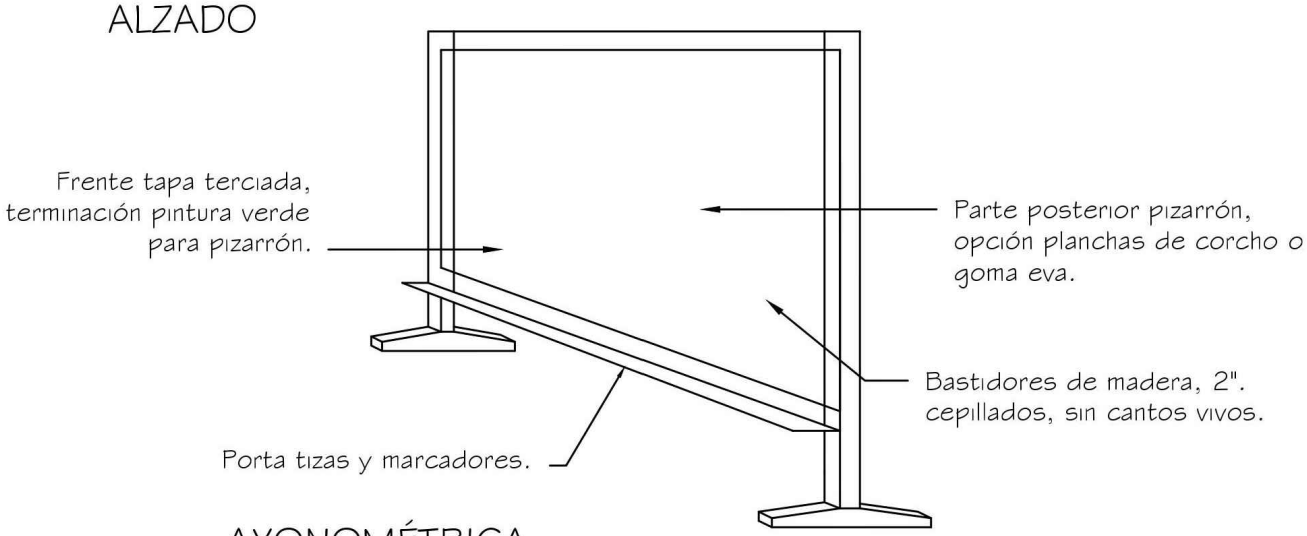

AXONOMÉTRICA

MAMPARA DIVISORIA ÁREA DESCANSO

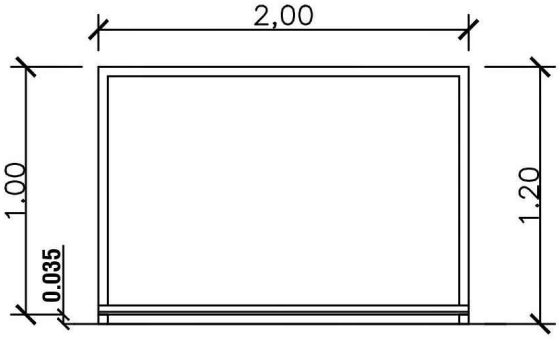

ALZADO

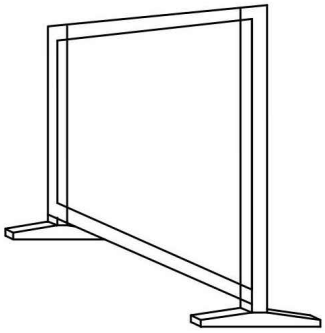

AXONOMÉTRICA

CONSTRUCCIÓN DE 1 AULA PREESCOLAR TIPO 5.80X6.80 CON GALERÍA Y BAÑO.
ESC. BÁS. Nº 7086: "EUSEBIO AYALA" -COLONIA THOMPSON- YPANÉ