ITEM 1 - MESADA CON ALMACENAMIENTO Y PORTA TV CON RIPADO

LARGO DEL PORTA TV 1.83m
ALTO PORTA TV 1.13m
MESADA DE ALTO 0.80 m
PROF: 0.40m
LARGO DE LA MESADA 1.80 CON 3 PUERTAS CORREDIZAS
MATERIAL: MDF 15mm
COLOR ALABAMA
ZOCALO DE MADERA FORMICADO EN COLOR NEGRO

ITEM 2 - SILLA PARA VISITAS

Espaldero de plástico, Estructura tubular cromado Capacidad 110 Kg

ITEM 3 - ESCRITORIO TRIPLE CON RIPADO

LARGO 5.10mx 2.83m
ALTO 1.15 m
PROF: 0.50m
MATERIAL: MDF 15mm
COLOR ALABAMA Y GRAFITO
ZOCALO DE MADERA FORMICADO EN COLOR NEGRO
CUENTA CON 6 CAJONES, LOS 3 CAJONES DE ARRIBA LLEVARAN CERRADURAS

ITEM 4 - ESTANTES PARA BIBLIORATOS

LARGO 2.25m
ALTO 2.46 m
PROF: 0.40m
MATERIAL: MDF 15mm
COLOR ALABAMA Y GRAFITO
ZOCALO DE MADERA FORMICADO EN COLOR NEGRO
CUENTA CON 2 PUERTAS DE ABRIR EL LA PARTE SUPERIOR DEL MUEBLE Y 4 PUERTAS CORREDIZAS EN LA FARTE INFERIOR DEL MUEBLE

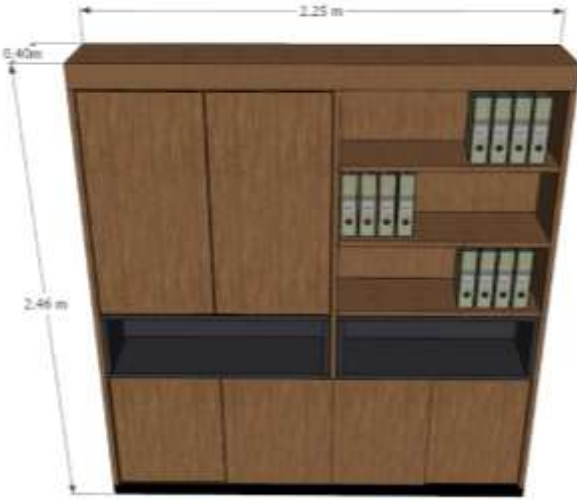

ITEM 5 – PANEL DE REVESTIDO DE PUERTA Y PARED EXISTENTE CON RIPADO

LARGO 3.29m
ALTO 2.90 m
MATERIAL: MDF 15mm
COLOR ALABAMA

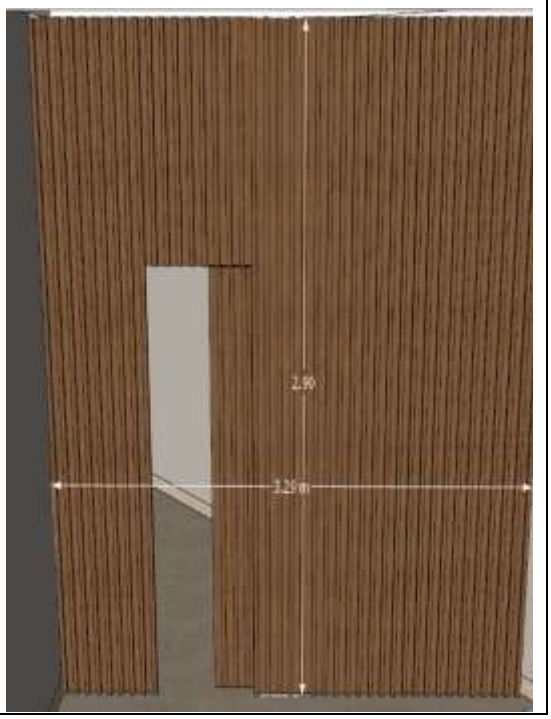

ITEM 6 - ESTANTE FLOTANTE CON MARCO

LARGO ESTANTE 1.82m
ALTO 0.33 m
PROFUNDIDAD 0.28 m
LARGO CUADRO 3.30m
ALTO CUADRO 1.41
MATERIAL: MDF 15mm
COLOR ALABAMA

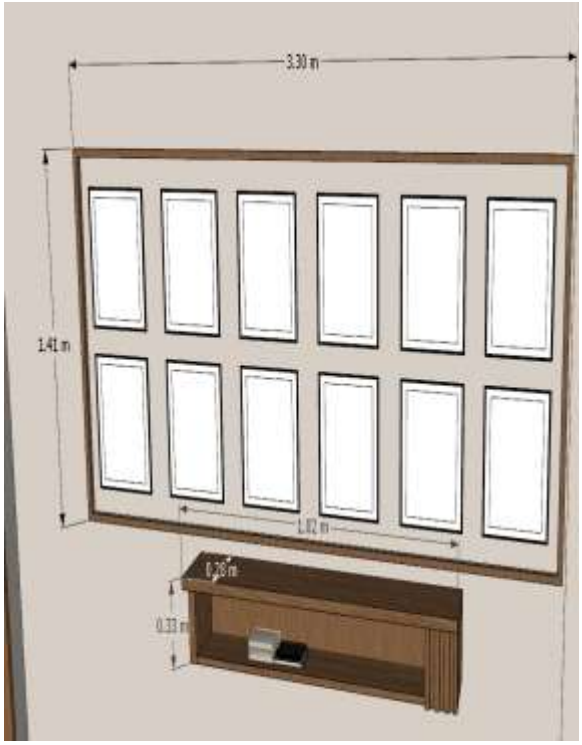

ITEM 7 - ESCRITORIO 3 CAJONES RECEPCIONISTA CON RIPADO

LARGO 1.80m x 2.00
ALTO 1.13 m
PROF: 0.70m
MATERIAL: MDF 15mm
COLOR ALABAMA Y GRAFITO
ZOCALO DE MADERA FORMICADO EN COLOR NEGRO
CUENTA CON 3 CAJONES

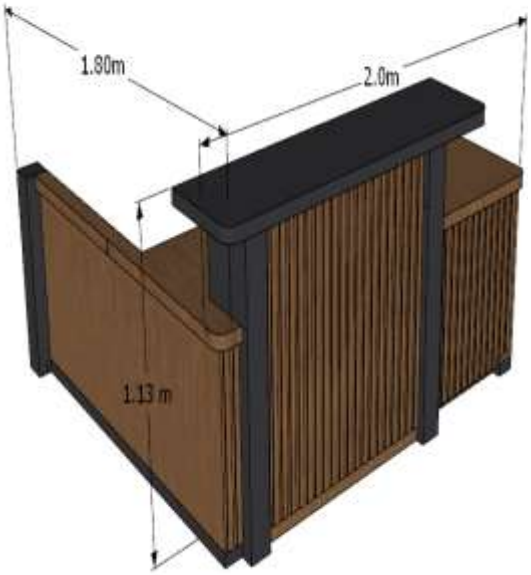

ITEM 8 - ESCRITORIO SEGURIDAD CON RIPADO

LARGO 1.68m
ALTO 0.80 m
PROF: 0.55m
MATERIAL: MDF 15mm, COLOR ALABAMA
ZOCALO DE MADERA FORMICADO EN COLOR NEGRO

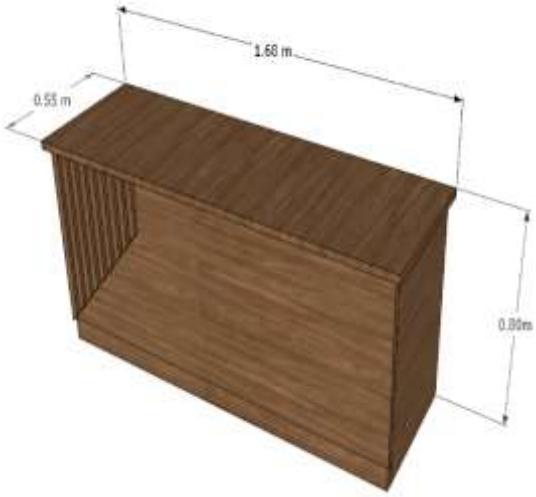

ITEM 9 – SOFA DE 2 CUERPOS

LARGO 2.00m
PROF: 0.95m
MATERIAL: CUERINA, COLOR NEGRO
CON 2 COJINES CON RELLENO DE SILICONA
COLOR: A DEFINIR

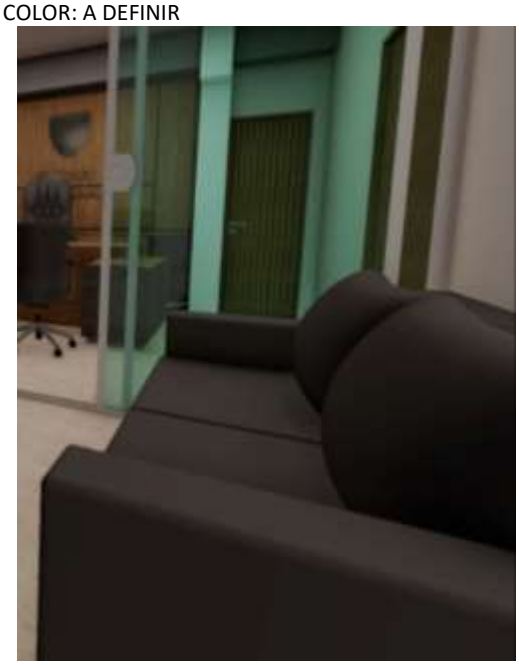

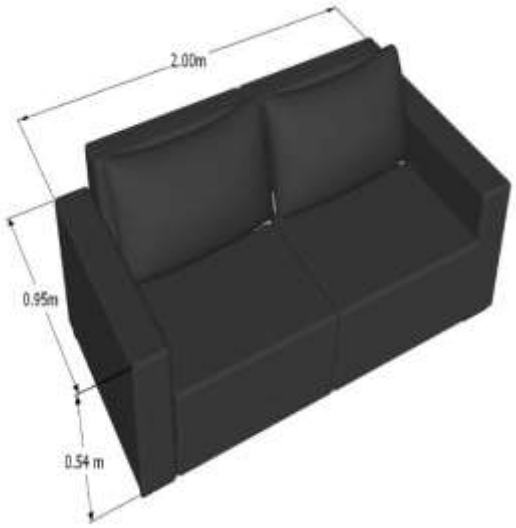

ITEM 10 – ARMARIO MODULAR CON ALMACENAJE

LARGO 3.12m ALTO 2.60m, PROF: 0.40m
MATERIAL: MDF 15mm, COLOR ALABAMA Y GRAFITO, ZOCALO DE MADERA
CON ZOCALO DE MADERA FORMICADO EN COLOR NEGRO
CON PUERTAS 4 PUERTAS DE ABRIR EN LA PARTE INFERIOR DEL MUEBLE

ITEM 11 - ESCRITORIO GOBERNADOR

LARGO 2.40m ALTO 0.80m PROF: 0.80m

MATERIAL: MDF, COLOR ALABAMA Y GRAFITO, ZOCALO DE MADERA FORMICADO EN COLOR NEGRO

CUENTA CON 3 CAJONES

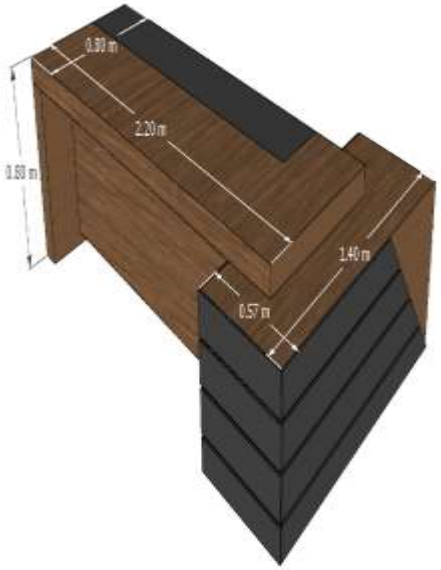

ITEM 12 - SILLA EJECUTIVA PRESIDENCIAL- CUERO

ASIENTO, RESPALDERO REVESTIDO EN CUERO NATURAL SOPORTE DE BRAZOS INTERLIGADOS ALUMINIO APOYO PU
REGULAJE DE ALTURA A GAS
BASE DE ALUMINIO
CAPACIDAD 110 KG

ITEM 13 - SILLA VISITA SALA GOBERNADOR

SILLA GIRATORIA DE 5 RADIOS CON RUEDAS DOBLES, BASE GROMADA, MECANISMO DE AJUSTES BASCULANTE Y ALTURA REGULABLE, CON APOYO BRAZOS CUBIERTOS, RESPALDO Y ASIENTO CON ACOLCHADO PLUS METERIAL ECO CUERO DE ALTA DENSIDAD.
SOPORTA 100KG

ITEM 14 - MESITA BAJA

LARGO 1.40m ALTO 0.44m ANCHO: 0.90m

MATERIAL: MDF

COLOR ALABAMA, GRAFITO

CON 6 PATITAS REGULABLES COMO PATAS

ITEM 16 - MESA DE REUNION

LARGO 3.050m ALTO .80m
ANCHO: 1.20m
MATERIAL: MDF
COLOR ALABAMA Y GRAFITO, ZOCALO DE MADERA FORMICADO EN COLOR NEGRO

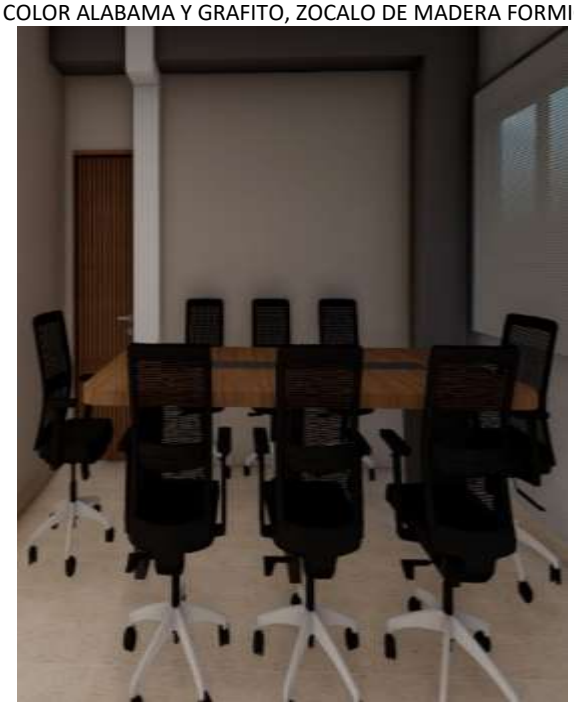

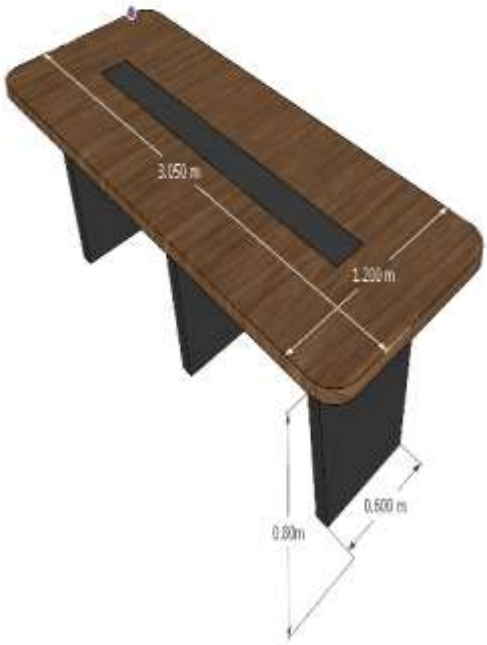

ITEM 15 – SOFA DE 2 CUERPOS

LARGO 2.00m
PROF: 0.95m
MATERIAL: CUERINA, COLOR NEGRO
CON 2 COJINES CON RELLENO DE SILICONA

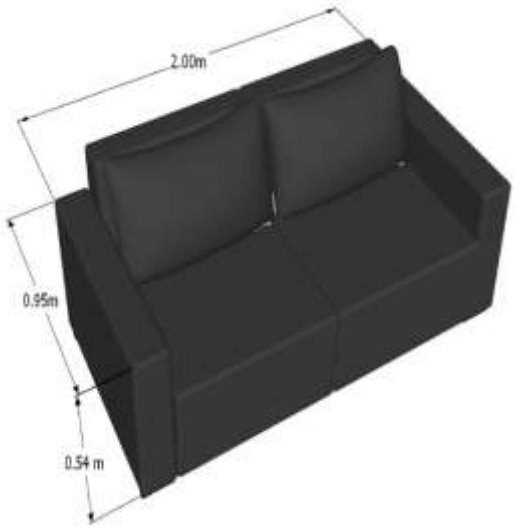

ITEM 17 - PANEL REVESTIDO DE PARED CON SOPORTE PARA PARED

LARGO 4.28m
ALTO 2.90m
MATERIAL: MDF
COLOR ALABAMA

ITEM 18 - PANEL FLOTANTE PARA SALA DE REUNION

LARGO 3.12m

ALTO 1.67m

MATERIAL: MDF

COLOR ALABAMA CON GRAFITO

ITEM 19 - SILLAS PARA RECEPCION Y SALA DE REUNION

SILLA GIRATORIA DE 5 RADIOS CON RUEDAS DOBLES, BASE GROMADA, MECANISMO DE AJUSTES BASCULANTE Y ALTURA REGULABLE, CON APOYO BRAZOS CUBIERTOS, RESPALDO Y ASIENTO CON ACOLCHADO PLUS METERIAL ECO CUERO DE ALTA DENSIDAD.
SOPORTA 100KG

ITEM 20 - PANEL DECORATIVO (LETRAS CORPOREAS)

SIMILAR AL ACERO INOXIDABLE

ALTURA DE LAS LETRAS SUPERIOR 0,15 DE LARGO 1.58

ALTURA DE LAS LETRAS INFERIOR 0.12 DE 1.10

ÍTEM 21 - PANEL REVESTIDO DE PUERTA EXISTENTE CON RIPADO

LARGO 0.80m

ALTO 2.10m

MATERIAL: MDF

COLOR ALABAMA

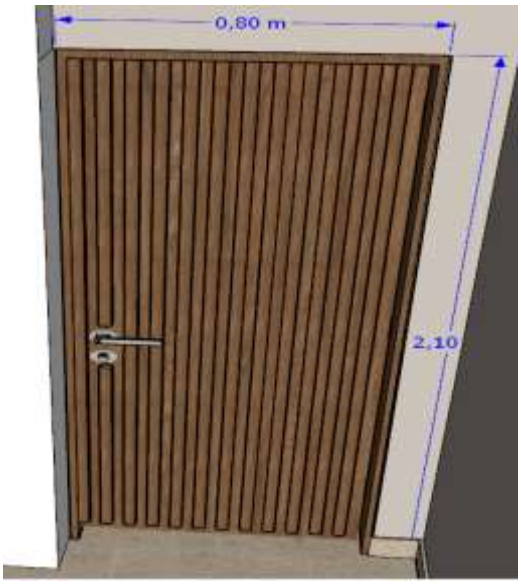

ITEM 22 - PANEL REVESTIDO DE PUERTA EXISTENTE CON RIPADO GRANDE

LARGO 1.60 m

ALTO 2.10m

MATERIAL: MDF, COLOR ALABAMA

ITEM 23 - PANEL DECORATIVO (MAPA DEL DEPARTAMENTO DE CAAGUAZU)

LARGO 2.10 m

ALTO 1.72 m

CON LUZ LED

MATERIAL PANEL DE ALUMINIO

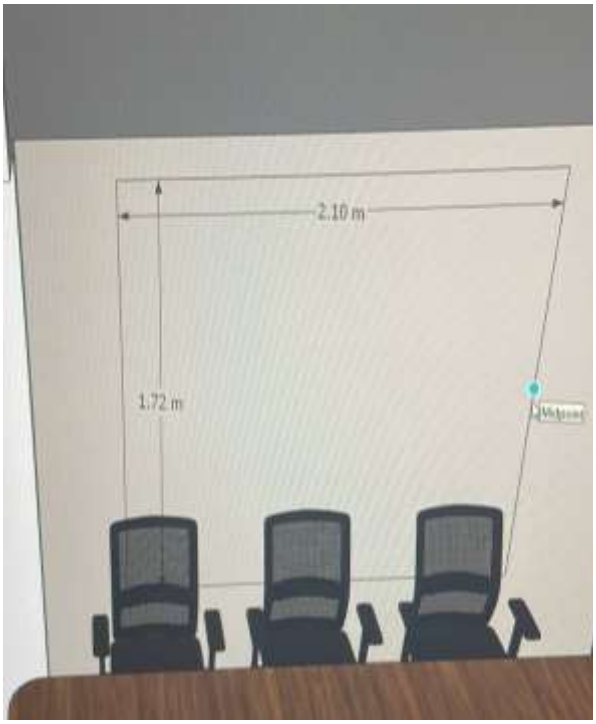

ITEM 24 - PANEL DECORATIVO (ESCUDO DE LA GOBERNACIÓN DE CAAGUAZÚ)

GOBIERNO DEPARTAMENTAL
DEL CAAGUAZÚ