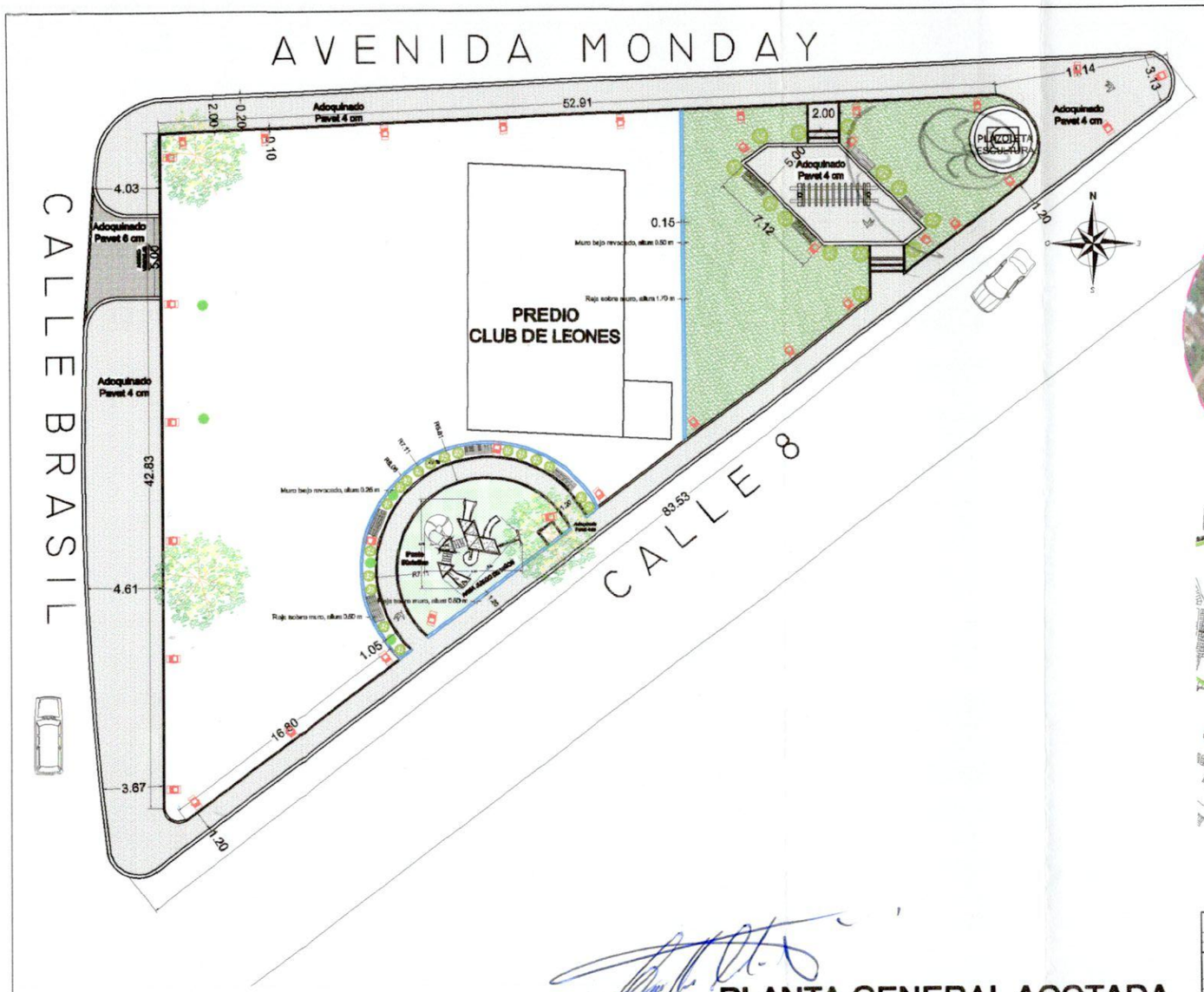

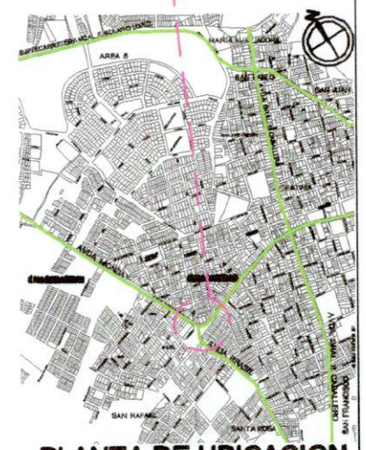

PLANTA DE UBICACION

MUNICIPALIDAD DE PDTE. FRANCO	
DIRECCION : AREA LEBRAN	
DIRECTOR : CARLOS MEDINA	
OBRA : PLAZA CLUB DE LEONES	
DIVISION : PLANIFICACION Y PROYECTOS	LAMINA
DETALLAMIENTO : CRISS-HALCRES	01
DIBUJANTE : CAROLINA ARGUELLO, GABRIEL MENDEZ, MARIO CRUZ	
FECHA : 06/MARZO/07 ESCALA : S/E	

PLANTA GENERAL ACOTADA

ESC. S/E

Dibujante Técnico
Municipalidad Pdte. Franco

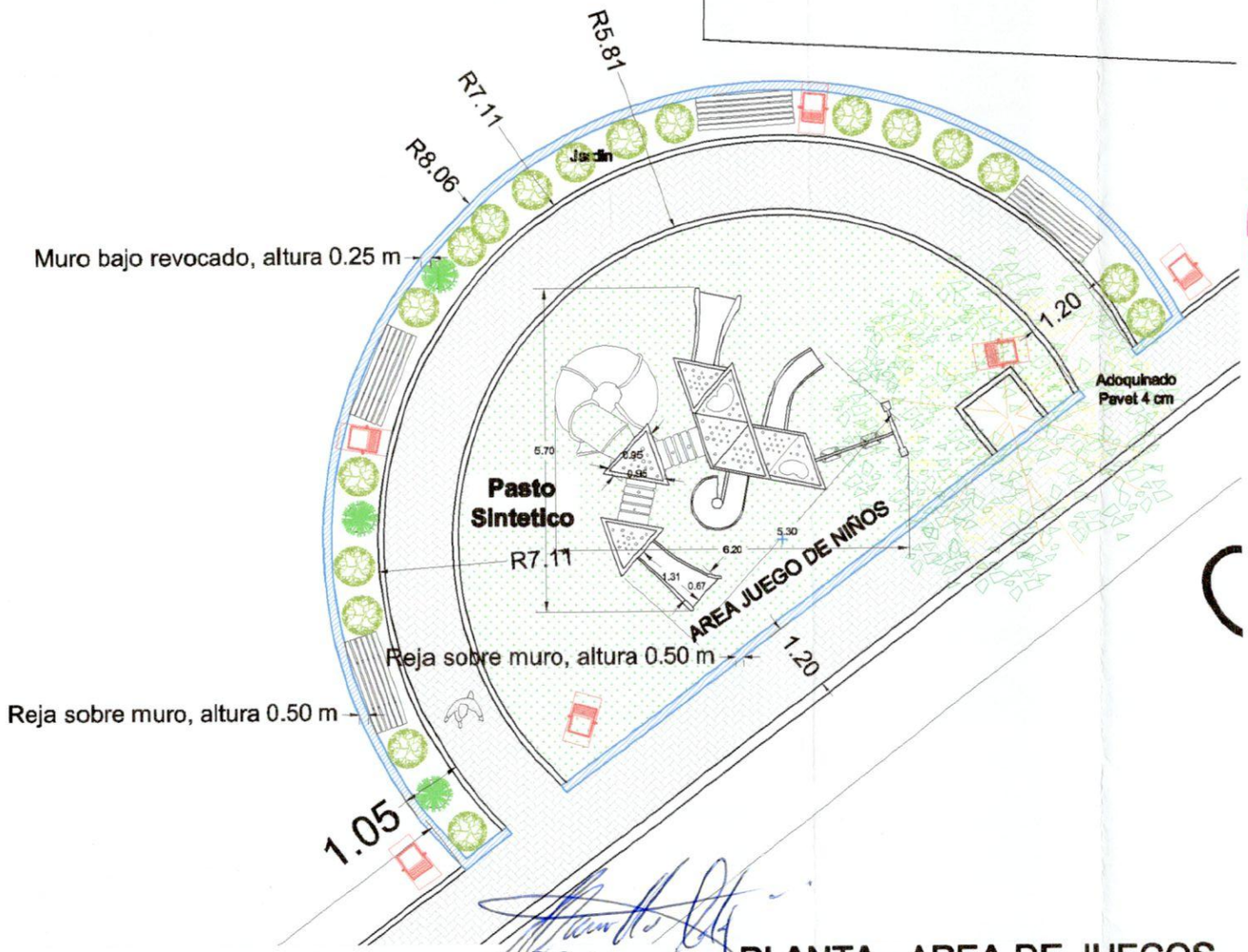

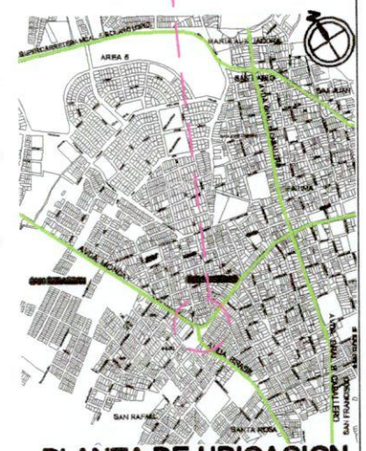

PLANTA DE UBICACION

MUNICIPALIDAD DE PDTE. FRANCO	
DIRECCION : AREA JEFATURA	
DIRECTOR : CARLOS MEDINA	
OBRA : PLAZA CLUB DE LEONES	
DIVISION : PLANIFICACION / PROYECTOS	LAMINA 02
DETALLAMIENTO : CESAR MARQUEZ	
DIBUJANTE : CARLOS MEDINA, GABRIEL MENDEZ, MARIO ORTIZ	
FECHA : 04/MARZO/07 ESCALA : S/E	

Dibujante Técnico
Municipalidad Pdte. Franco

PLANTA - AREA DE JUEGOS

ESC. S/E

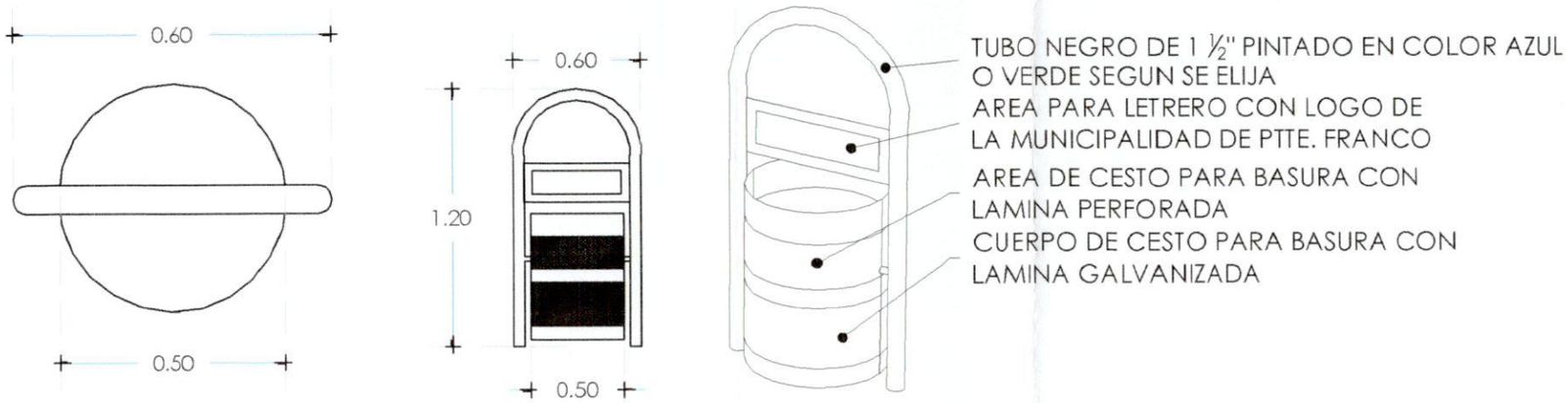

DETALLE DE CESTO PARA BASURA

SIN ESC.

Dibujante Técnico
Municipalidad Pdte. Franco

MUNICIPALIDAD DE PDTE. FRANCO	
DIRECCION : ATA SEDANA	
DIRECTOR : CARLOS MEDINA	
OBRA	PLAZA CLUB DE LEONES
DIVISION : PLANIFICACION Y PROYECTOS	LAMINA
DETALLAMIENTO : CRISTIAN ORTIZ	03
DIBUJANTE : CAROLINA ARGELLO , CARDEL BENITEZ , JAIME ORTIZ	
FECHA 06/MARZO/17 ESCALA S/E	

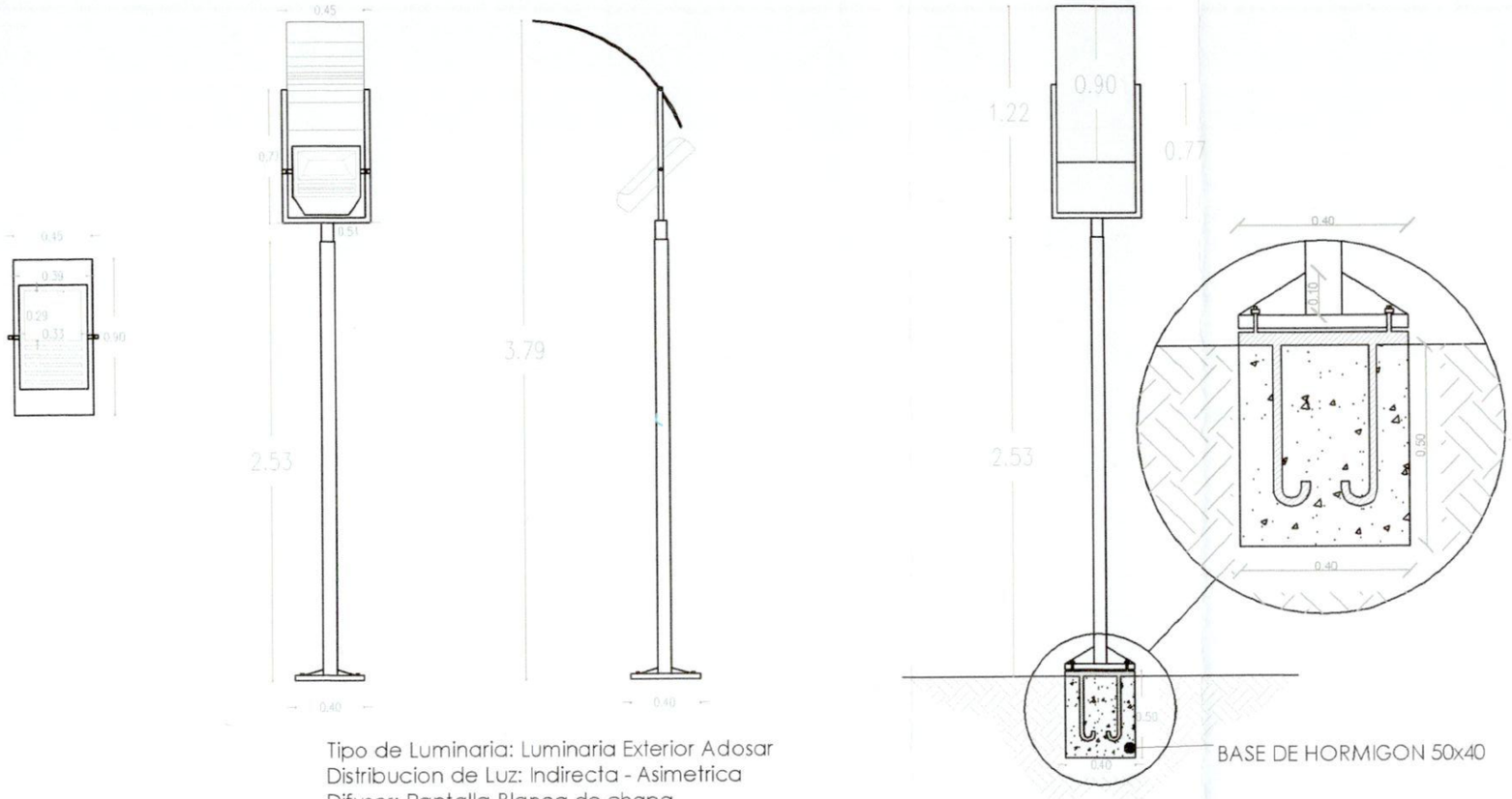

Tipo de Luminaria: Luminaria Exterior Adosar
Distribucion de Luz: Indirecta - Asimetrica
Difusor: Pantalla Blanca de chapa
Instalacion: Anclaje para caño 2"
Materiales: Chapa negra de acero nro. 18
Tratamiento Superficial: Pintura electroestatica en polvo
Dimensiones 510x460x740x906

Dibujante Técnico
Municipalidad Pdte. Franco

MUNICIPALIDAD DE PDTE. FRANCO	
DIRECCION	: ARSA URBANA
DIRECTOR	: CAROLA MEDINA
OBRA	PLAZA CLUB DE LEONES
DIVISION	: PLANIFICACION Y PROYECTOS
DETALLAMIENTO	: CRISMAN CRUZ
DIBUJANTE	: CAROLINA REGUELLO , GABRIEL MENDEZ , MARIANO DIAZ
FECHA	06/MARZO/17
ESCALA	S/E
LAMINA	04