METODOLOGÍA DE OBTENCIÓN DE LOS PRECIOS DE REFERENCIA - RES. DNCP N° 1890/2020 DEL 07/05/2020.

CD N° 89/2023 - ADQUISICIÓN DE EQUIPO PARA PESAJE - ID N° 428019

						ÁREA TÉCNICA RESPONSABLE: Departamento de Tesorería											
ÍTEM	DESCRIPCIÓN	CONTRATACIÓN ANTERIOR				FUENTES DE REFERENCIA			PROMEDIO SIMPLE	PRESENTE LLAMADO					VARIACIÓN ENTRE LA ADJUDICACIÓN ANTERIOR Y EL PRECIO REFERENCIAL CONSIDERADO	DIFERENCIAS A SER CONSIDERADAS ENTRE EL PRECIO REFERENCIAL Y POTENCIALES OFERTAS	
		Duración/ Tipo	Precio Unitario	Cantidad Adjudicada	Total	1	2	3		Duración del contrato/ tipo	Procedimiento/ Método	Precio referencial considerado	CANTIDAD	PRECIO TOTAL		15% POR ENCIMA DEL PRECIO REFERENCIAL	25% POR DEBAJO DEL PRECIO REFERENCIAL
	Adquisición de equipo para pesaje	N/A				Presupuesto 2023 de la firma HIDRÁULICA BRASIL S.A. USD 3.000 (*)	Presupuesto 2023 de la firma ALVOG S.A. USD (5.050+590)+10% IVA (*)	Página web MERCADO LIBRE USD 2.095 (*)									
	TIPO DE CONTRA-TACIÓN: NUEVAS / AMPLIA-CIÓN / RENOVA-CIÓN																
	NUEVAS: X																
1	Equipo para pesaje		N/A	N/A	N/A	21.652.170	44.776.688	15.120.432	27.183.097	Desde la suscripción de la Orden de Compra hasta el cumplimiento total de las obligaciones contractuales/ Contrato Cerrado.	Precio medio entre las fuentes obtenidas	21.652.170	1	21.652.170	N/A	24.899.996	16.239.128

(*) Obs.: Se considera la cotización del dólar del BCP de Gs. 7.217,39 de fecha 29/05/2023

Dictamen UOC: Con base en los datos proporcionados por el área técnica incluidos en la presente planilla, los documentos respaldatorios adjuntos y el método indicado por la misma, esta Unidad Operativa señala que la metodología utilizada a fin de determinar el precio referencial ha sido la especificada en la columna "Procedimiento/Método".
Los precios referenciales han sido obtenidos por el área técnica de acuerdo a las fuentes indicadas en la planilla.
Métodos para la Elaboración de Precios Referenciales s/ Res. DNCP N° 1890/2020: FUENTES 1 y 2: *num 4) Precios de potenciales oferentes, requeridos a través de cualquier mecanismo que permita contar con la evidencia de la solicitud y su respuesta, tales como fax,* ***correo electrónico, nota*** *u otro medio comprobatorio idóneo;* FUENTE 3: *num.2) Precios publicados por cámaras, organizaciones, instituciones, organismos del sector público o privado, nacional o internacional, que puedan ser verificados en revistas,* ***páginas web****, catálogos, u otros documentos, respecto de bienes, servicios u obras similares o idénticos a lo solicitado.*

MARIA EMILIA ACHA PALACIOS — Firmado digitalmente por MARIA EMILIA ACHA PALACIOS

José Antonio Nuñez Presentado — Firmado digitalmente por José Antonio Nuñez Presentado Fecha: 2023.06.28 12:58:32 -04'00'

Adriana Maricevich Pedrozo — Firmado digitalmente por Adriana Maricevich Pedrozo Fecha: 2023.06.28 13:38:37 -04'00'

CESAR GUSTAVO ROJAS ASERETTO — Firmado digitalmente por CESAR GUSTAVO ROJAS ASERETTO Fecha: 2023.06.28 14:00:47 -04'00'

HB
HIDRAULICA BRASIL S.A.

Management System ISO 9001:2015
TÜVRheinland CERTIFIED
www.tuv.com ID 9000017322

PRESUPUESTO: 141638-0

Cliente: (6822) BANCO CENTRAL DEL PARAGUAY
Fecha: 29/05/23
Contacto:
R.U.C./ C.I: 80009769-6
Dirección: FEDERACION RUSA Y CABO 1RO F. MARECOS
Teléfono(s): 021-608-011
Referencia: COTIZACION DE CARRO PORTA PALLET CON BALANZA E IMPRESORA A BORDO

CONDICIONES COMERCIALES

		Cond. Venta:	30 DIAS		
Asesor:	(16) Cesar Augusto Medina Campos - Contratos	**Plazo Entrega:**			
Validez:	05 Días	**Moneda:**	DOLARES	**Cotización:**	7217
Garantía:		**Estado:**	**Enviado**		

N°	Código	Descripción	Cant.	Precio Un.	Total
1	SE-SER	TM 2000 B-SP Carro Porta Pallet con balanza e impresora a bordo (Capacidad de carga 2.000 kg - rodillo simple de poliuretano) 1150 x 530 mm.	1,00	3.000,00	3.000,00

LOS PRECIOS INCLUYEN I.V.A. **TOTALES:** **3.000,00**
Son TRES MIL

OBSERVACIONES:
PLAZO DE ENTREGA 60 DIAS APROXIMADAMENTE.

Los productos o servicios comercializados estarán cubiertos por el periodo de garantía establecido en el presupuesto y supeditados a la comprobación del defecto por parte de Hidráulica del Brasil S.A. La garantía se limitará a sustituir o reparar el producto o a cumplir con el alcance del servicio propuesto. No cubre costos de envío, lucro cesante, daño emergente, tiempos de máquina parada o cualquier otra pérdida ocasionada a consecuencia del producto o servicio defectuoso. No se reconocerá garantía sobre circuitos eléctricos y/o electrónicos cuando un producto se dañe debido a causas ocurridas durante su transporte, instalación inadecuada en desacuerdo con las características del producto o si sufre daño causado por otro componente de la máquina, si se utiliza aceite de mala calidad o contaminado, si el sistema trabaja con regulación inadecuada o con temperatura excesiva, si se utiliza el producto en condiciones de trabajo con exigencia superior a lo previsto por el fabricante y si el producto o equipamiento sufrió intervención técnica por parte de personas no autorizadas por Hidráulica del Brasil S.A.

Contacto(s): Cesar Augusto Medina Campos - Contratos

Cesar Augusto Medina Campos - Contratos
HB S.A.

Firma y sello: _____ Aclaración: _____ Fecha: _____

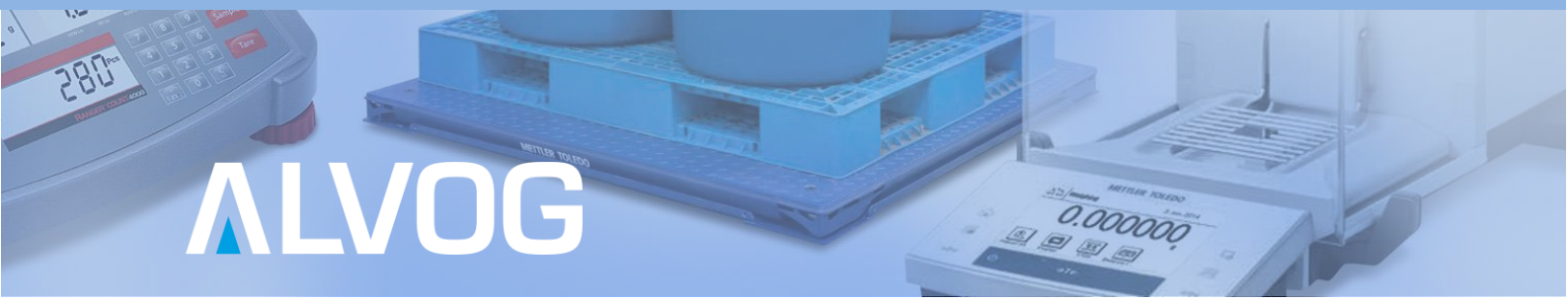

Servicio Técnico · Laboratorio de Calibración · Yegros 1363 · Tel. + 595 21 444128 · Móvil + 595 974 119200 · Asunción, Paraguay

Presupuesto

Venta de Equipos de Pesaje

LSQA CERTIFICADO CERTIFICATE ISO 9001:2015 REG: 2732/01

Presupuesto Nº 1-0787-23	P-0774-23	CW
Ref: N/A		

Cliente:	Banco Central del Paraguay
RUC:	80009769-6
Dirección:	Av. Federación Rusa y Augusto Roa Bastos.
Contacto:	José Antonio Nuñez Presentado
Teléfono:	(595 21) 619 2270
Email:	jnunezp@bcp.gov.py
Fecha:	12/05/2023

De nuestra consideración,

Atendiendo a su pedido de cotización de nuestra representada Toledo do Brasil, ponemos a vuestra consideración el presente presupuesto:

Balanza electrónica digital porta-pallets- modelo PL-3000 – patrón europeo

Capacidad máxima	2000 Kg.
Sensibilidad	500 g.
Célula de carga	Hecho de acero especial, tiene un grado de protección IP-68 (protección total contra la penetración de polvo y la inmersión en agua)
Construcción	Acero al carbono pintado de azul
Características	-Dirección de 180º con ruedas de nylon Recubierto de poliuretano. -Fabricado para pesar pallets de 0.80 m. x 1.2 m.

Conectada a:

Indicador Electrónico Digital marca TOLEDO DE BRASIL, modelo TI400

Interface	1 puerto RS-232C para etiquetadoras, impresoras y PC y Wi-Fi.
Grado de protección	IP40
Construcción	Caja de plástico ABS
Display	Pantalla LCD, gigante (26 mm de alto x 12 mm de ancho).

Aplicación	Pesaje simple, recuento de piezas y verificar pesos
Alimentación	Externo, 93.5 a 264 VAC conmutación automática, 50/60 hz, y batería interna recargable de 50 horas de autonomía
Precio Unitario	**US$ 5,050.00 MAS IVA con calibración Acreditada ISO17025**
Plazo de entrega:	**60/75 días una vez confirmado el pedido por medio de la orden de compra.**

Dimensiones (mm)

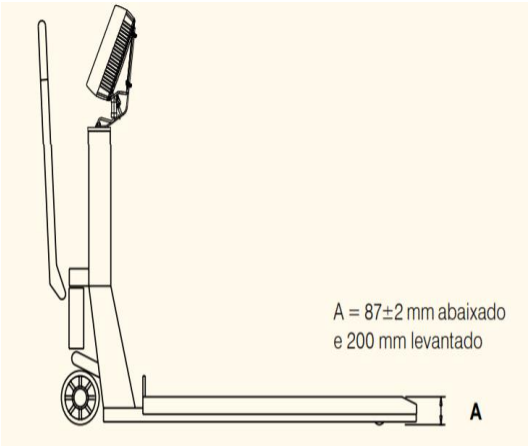

Opcional

Impresora Térmica marca Fujitsu	
Incluye	Kit soporte para montaje de impresora en columna de la PL-3000
Precio Unitario	**US$ 590.00 MAS IVA**

Condiciones Comerciales

Plazo de entrega:	60/75 días una vez confirmado el pedido por medio de la orden de compra.
Facturación	▪ En caso de entrega inmediata: 100% del importe del bien. ▪ En caso de requerir importación del bien: 60 % con la correspondiente OC o confirmación de compra. El saldo del 40 % contra-entrega. ▪ En todos los casos las facturas serán emitidas por el importe a ser percibido –incluso en los Anticipo de Importación-conforme lo establece el Decreto 6539/ 05, inc.
Condiciones de Pago	60 % con la correspondiente OC o confirmación de compra. El saldo del 40 % contra-entrega.

Pago mediante trasferencia bancaria:	**Titular:** ALVOG S.A. **RUC:** 80020177-9 **Banco:** GNB en proceso de fusión (ex BBVA) **Caja de Ahorro dólares:** 2102020371 **Cuenta Corriente Guaraníes:** 010113143-7
Entrega de certificado:	Vía mail 12 días hábiles a partir de la realización del servicio. **En caso necesite antes favor háganos saber vía mail.** **Condiciones comerciales:** Se adjunta a este presupuesto las Condiciones del Servicio de Calibración para la ejecución de los servicios ofertados. La aceptación de este presupuesto implica la aceptación de las Condiciones del Servicio de Calibración en dicho documento. **> VER CONDICIONES**
Validez del presupuesto:	30 días a partir de la fecha.
Capacitación	En caso requiera capacitación lo realizaremos sin costo alguno en una fecha indicada por las partes de común acuerdo.
Garantía:	1 año. Ésta garantía no cubre defectos que ocurran por abusos, malos tratos, descuidos, etc.
Servicio Autorizado:	Permanente y a cargo de nuestro personal técnico. Telef. + 595 21 494536. Dirección: Yegros 1363
Importante:	**Envíenos sus reclamos a: atc@alvog.com.py**

Sin otro particular y quedando a vuestra disposición, por cualquier consulta que estimen necesaria, les saluda muy atentamente.

Claudia Wiemann

También puede interesarte: malla electrosoldada · madera finger · placas yeso · canaletas desagües

Construcción > Accesorios de Construcción > Carros y Carretillas > Carros de Carga

Compartir | Vender uno igual

Nuevo

Carro Porta Pallets Balanza 2000kgs 2ton Hermasur®

U$S 2.095

en 12x $ 6.904[77] sin interés

Ver los medios de pago

Envío gratis a todo el país

Conoce los tiempos y las formas de envío.

Calcular cuándo llega

¡Última disponible!

Comprar ahora

Agregar al carrito

Compra Protegida, recibe el producto que esperabas o te devolvemos tu dinero.

Características principales

Información sobre el vendedor

MercadoLíder

¡Es uno de los mejores del sitio!

PLANILLA DE COTIZACIONES AL LUNES 29 DE MAYO DEL 2023

MONEDA	ME/USD.	₲ / ME
DÓLAR ESTADOUNIDENSE	1,0000	7.217,39
YEN JAPONÉS	140,2800	51,45
LIBRA ESTERLINA *	1,2361	8.921,42
FRANCO SUIZO	0,9035	7.988,26
CORONA SUECA	10,8189	667,11
CORONA DANESA	6,9524	1.038,11
CORONA NORUEGA	11,1106	649,60
REAL BRASILEÑO	5,0014	1.443,07
PESO ARGENTINO	238,1910	30,30
DÓLAR CANADIENSE	1,3584	5.313,16
RAND SUDAFRICANO	19,6506	367,29
DERECHOS ESPECIALES DE GIRO (FMI)	1,3316	9.610,68
ONZA DE ORO *	1.945,5900	14.042.081,81
PESO CHILENO	804,9200	8,97
EURO *	1,0714	7.732,71
PESO URUGUAYO	38,7250	186,38
DÓLAR AUSTRALIANO *	0,6540	4.720,17
YUAN RENMINBI DE CHINA	7,0720	1.020,56
DÓLAR DE SINGAPUR	1,3535	5.332,39
BOLIVIANO	6,8570	1.052,56
SOL PERUANO	3,6749	1.963,97
DÓLAR NEOZELANDÉS	0,6055	4.370,13
PESO MEXICANO	17,5623	410,96
PESO COLOMBIANO	4.427,5000	1,63
DÓLAR TAIWANÉS	30,6340	235,60
DIRHAM DE LOS EMIRATOS ÁRABES UNIDOS	3,6722	1.965,41

(*) USD x GBP, DEG, EUR, XAU, AUD.

(**) Moneda Extranjera (ME) | Dólar Americano (USD) | Guaraní (₲)