DETALLE LONGITUDINAL

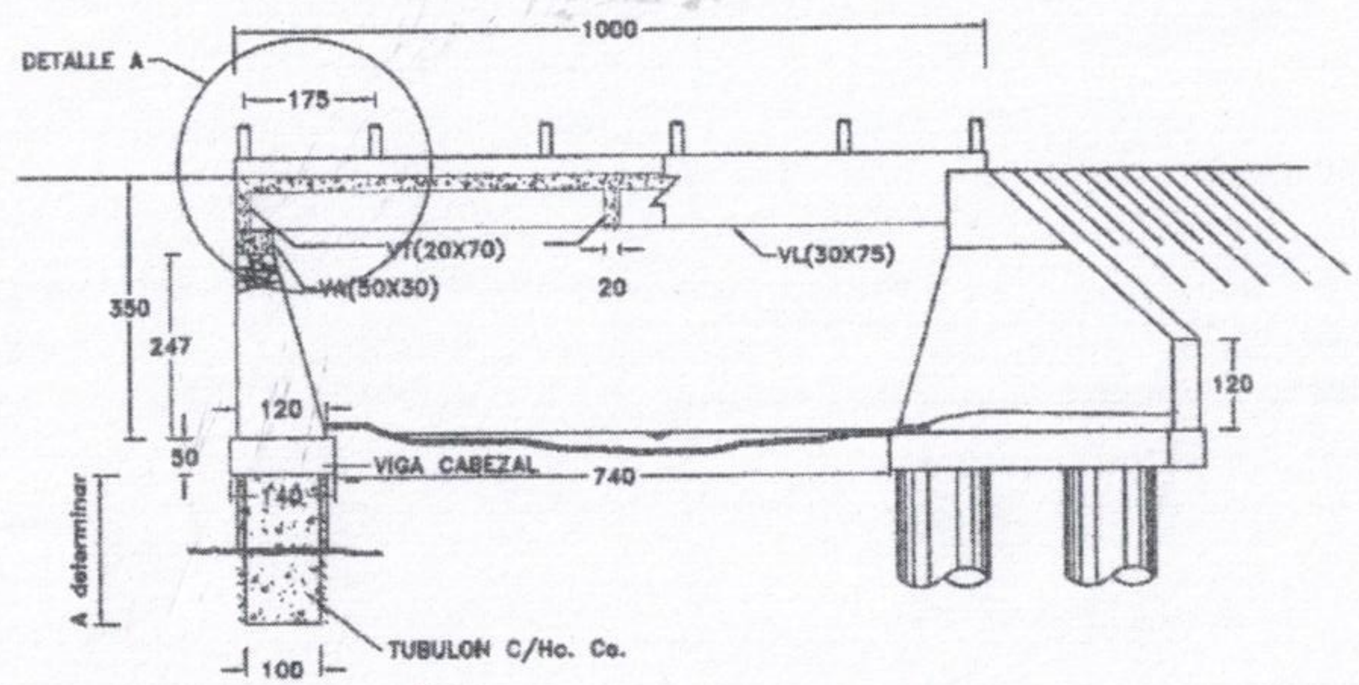

DETALLE DE CABECERA

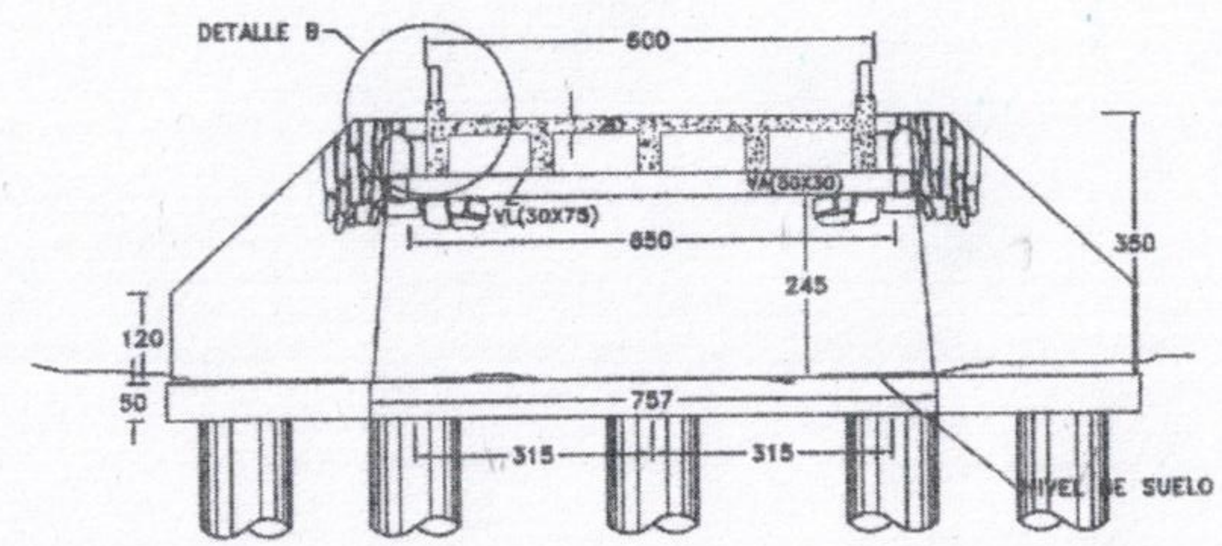

DETALLE EN PLANTA

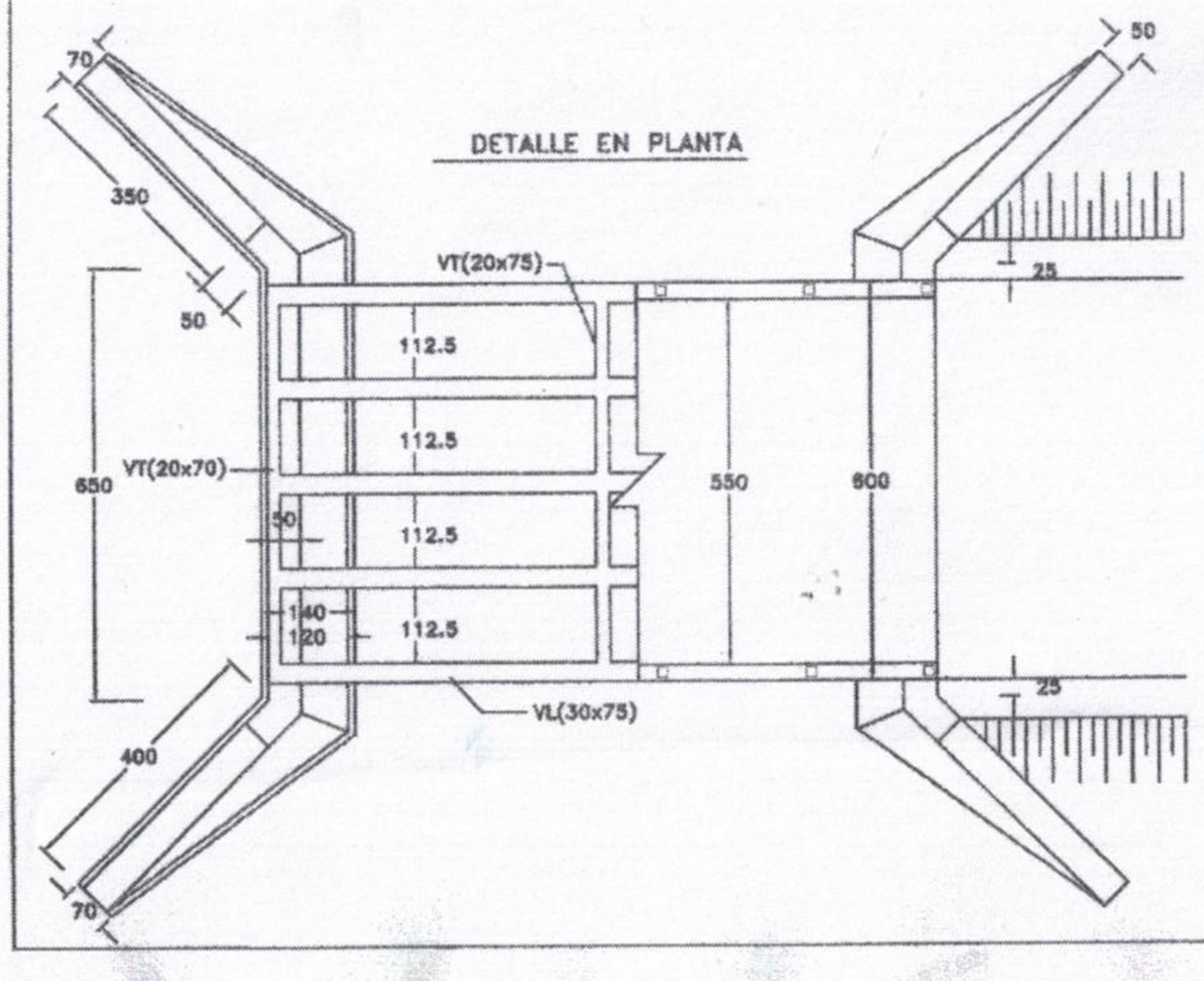

DETALLE A

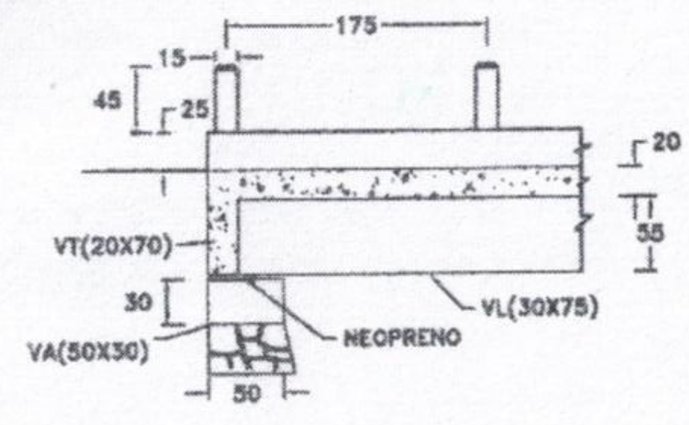

DETALLE B

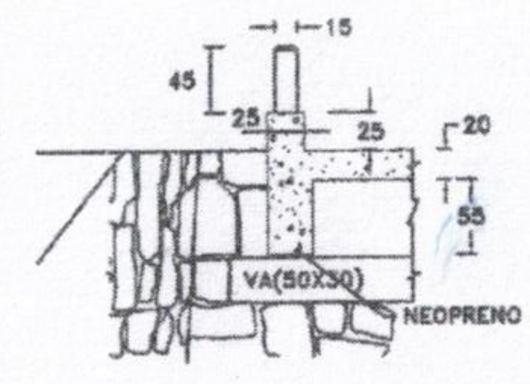

ESPECIFICACIONES

Ho.1:2:3 f_{ck}=240kg/cm^2 (estr.)

Mezcla 1:3 (Muro P.B.C.)

PROYECTO PUENTE DE Ho. Ao.

L= 10m A= 6m

DISEÑO GENERAL | 1

ARMADURA DE LOSA

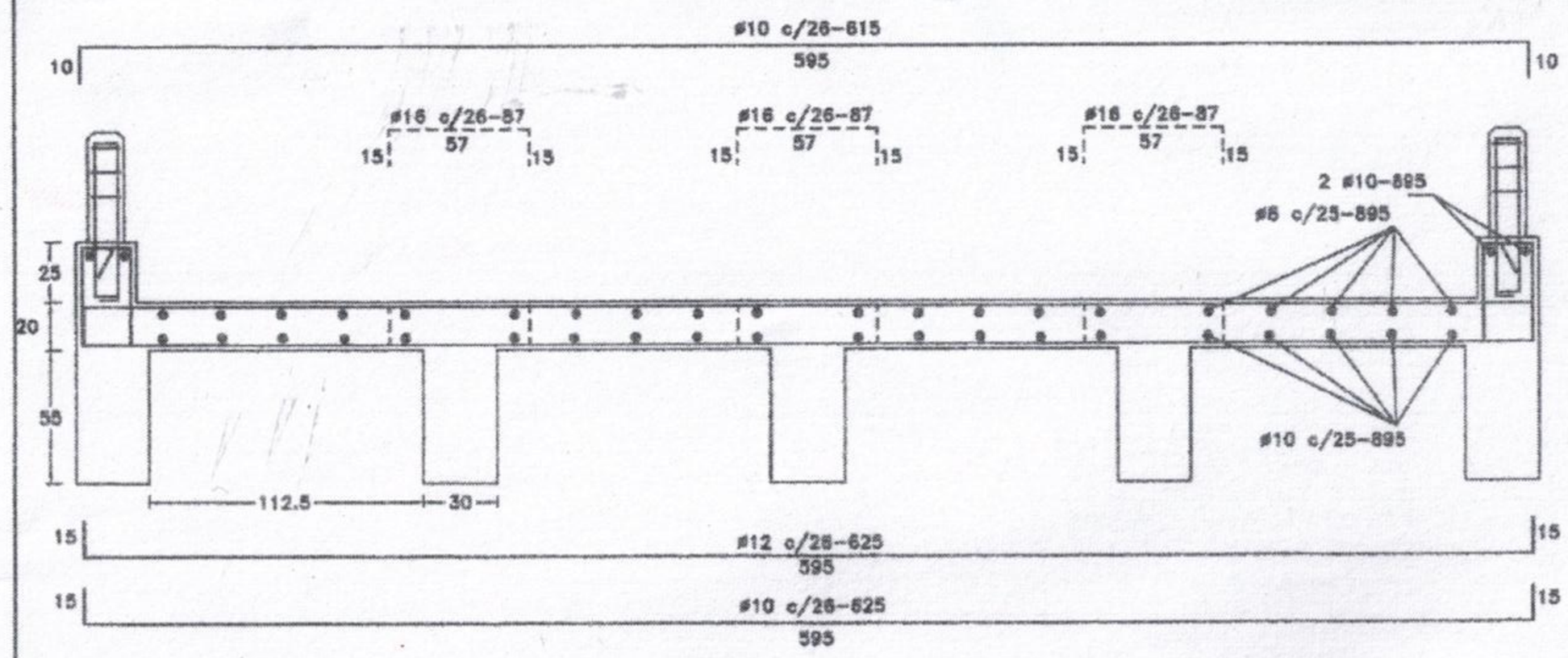

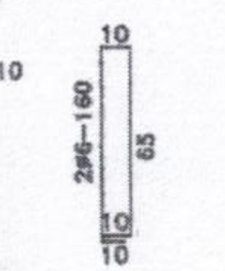

PILOTINES

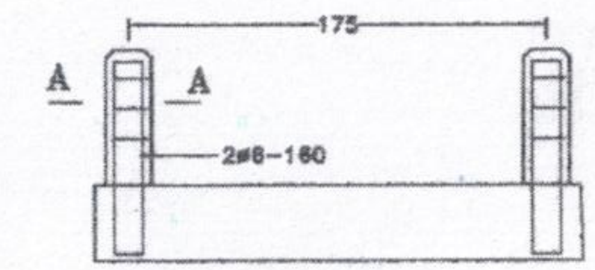

CORTE A-A

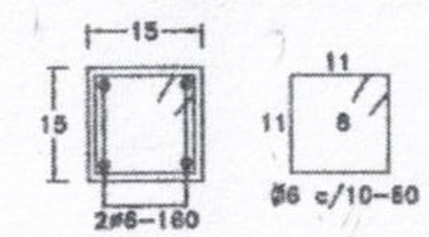

VIGA VL(30x75)

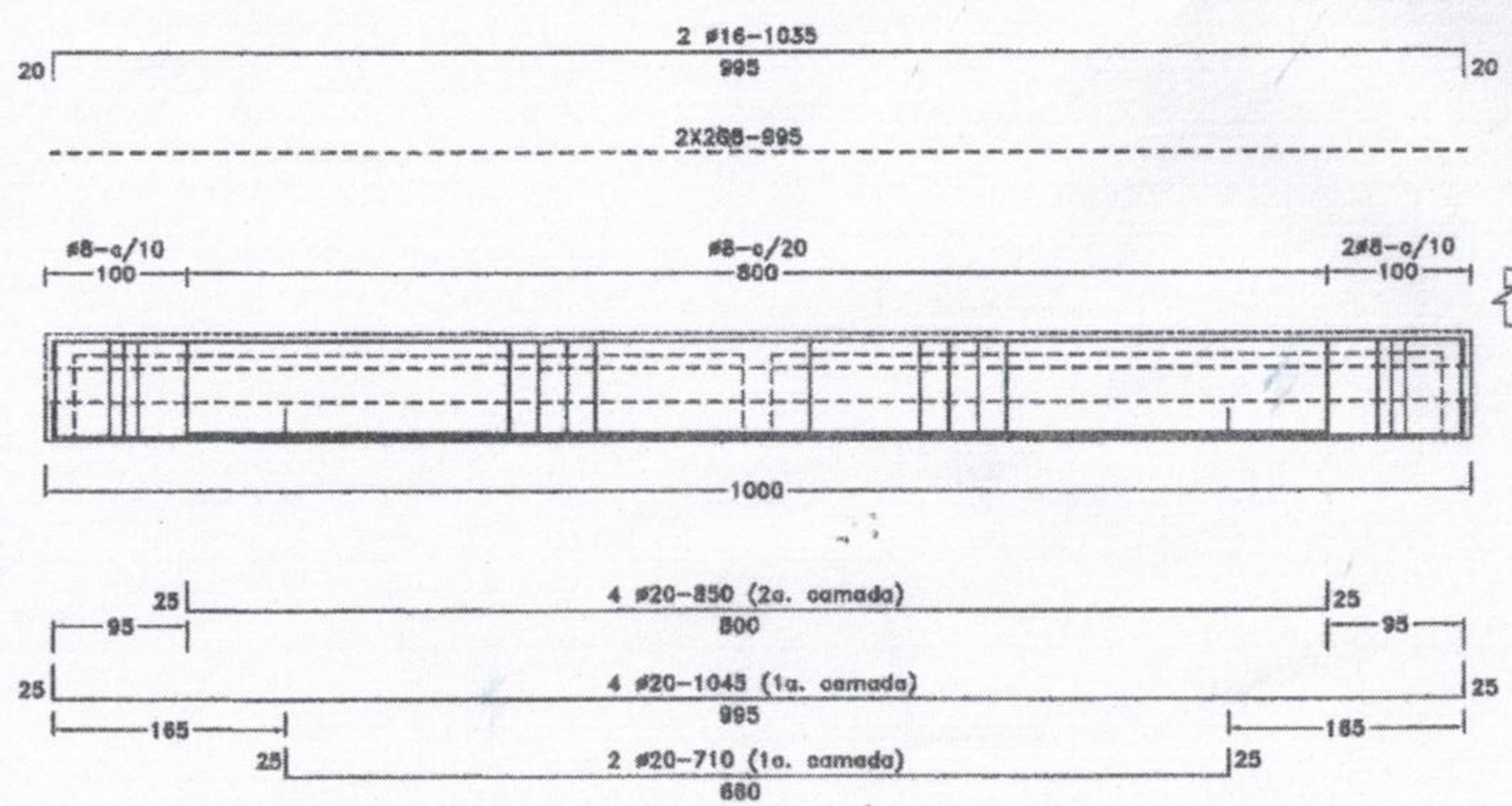

CORTE VL

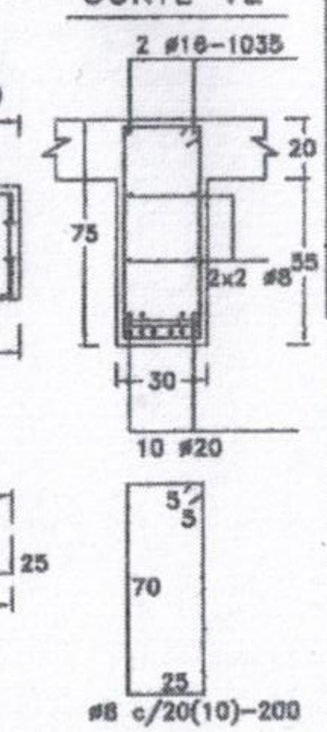

VIGA DE APOYO VA

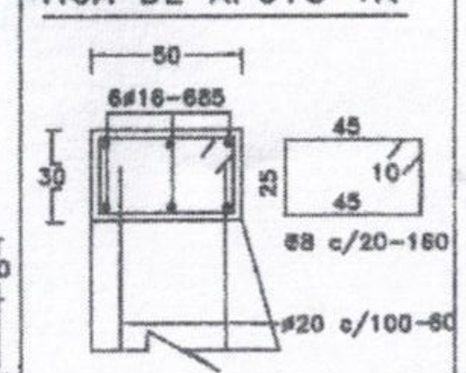

CORTE VT(20X75)

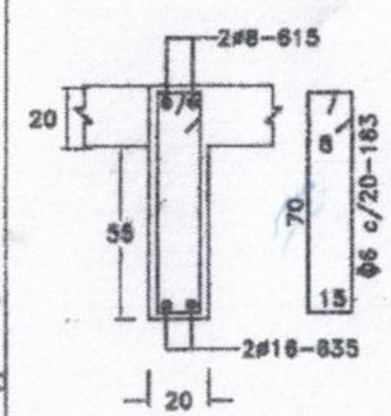

PROYECTO PUENTE DE Ho. Ao.

DISEÑO GENERAL | 2

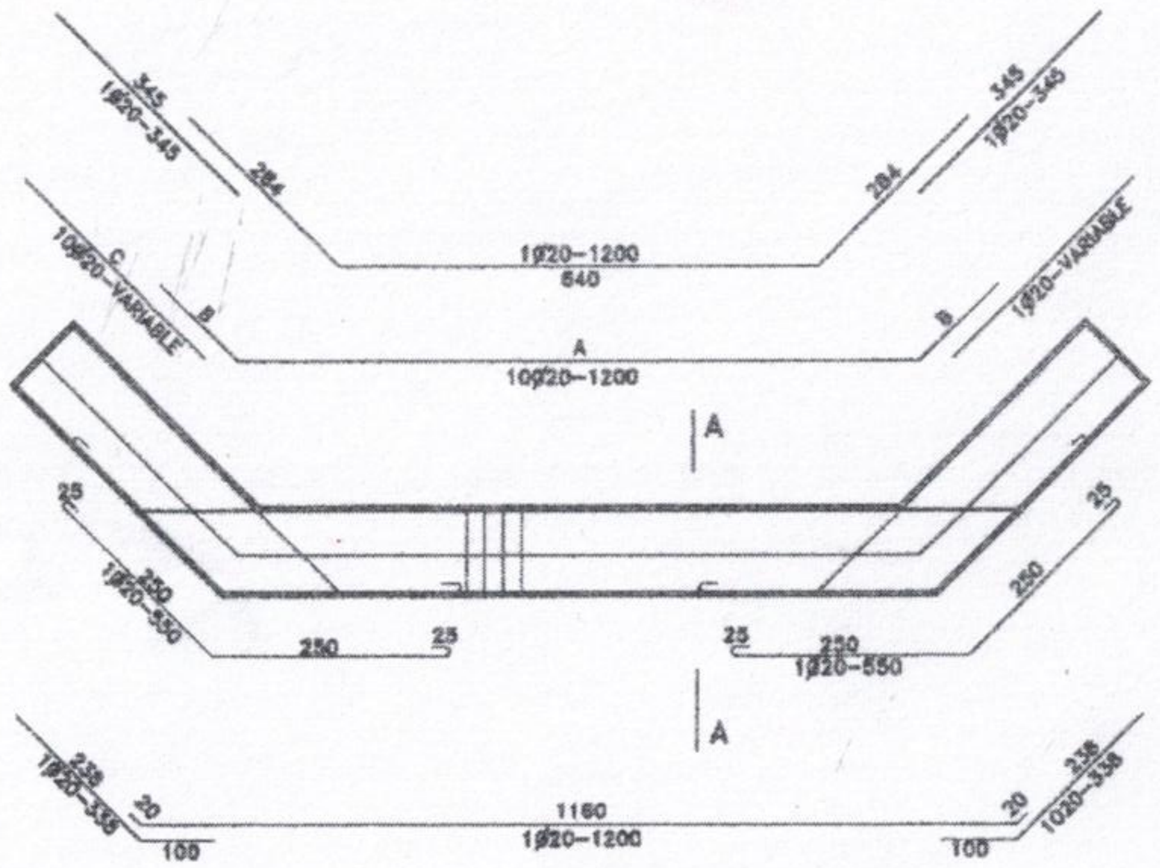

ARMADURAS VIGA VC (120X50)

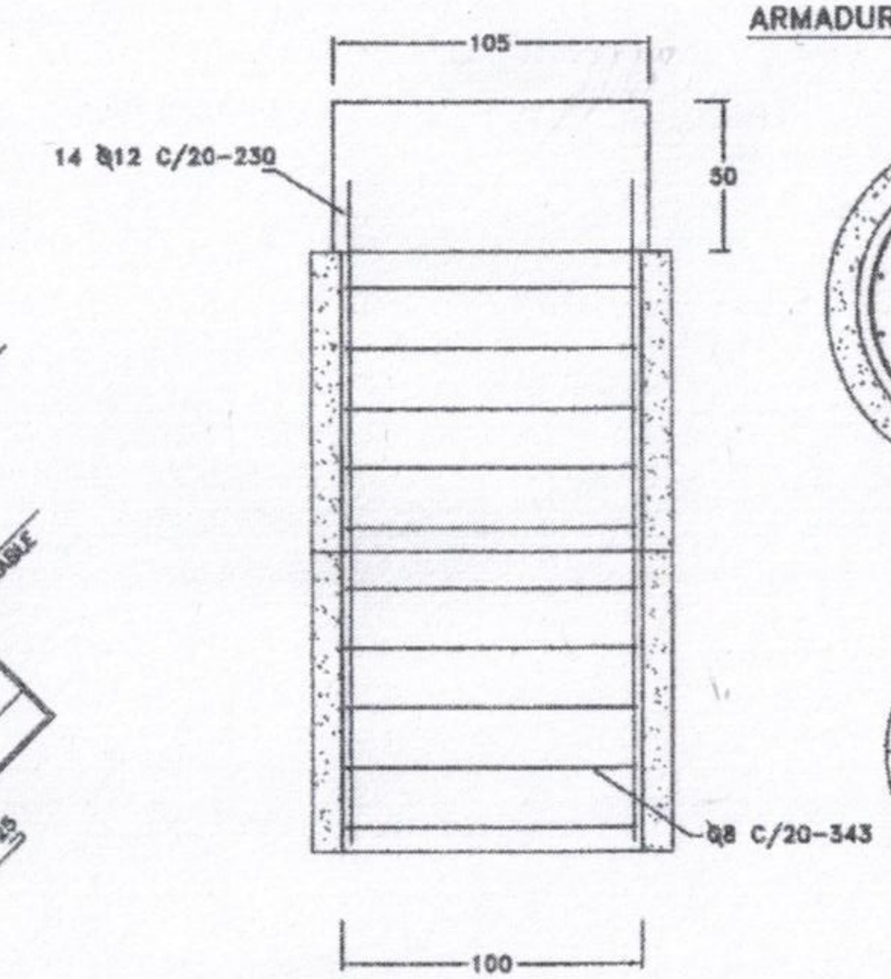

ARMADURA DE TUBULON

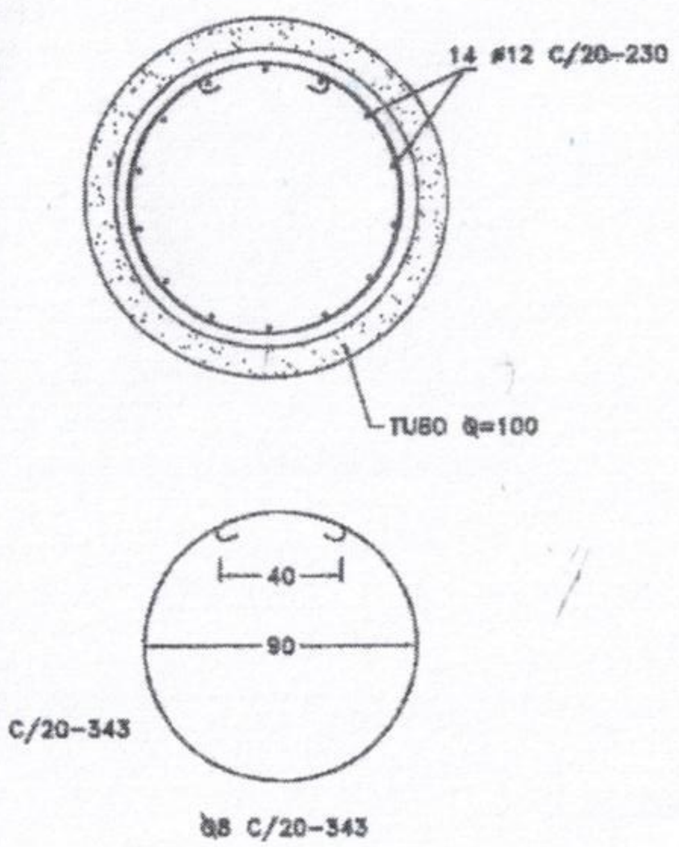

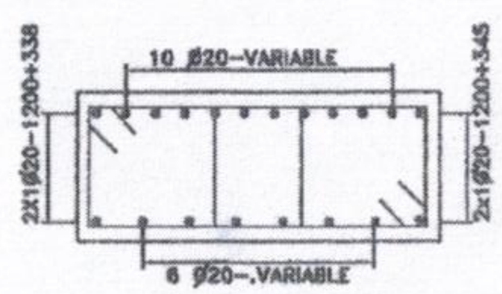

CORTE AA

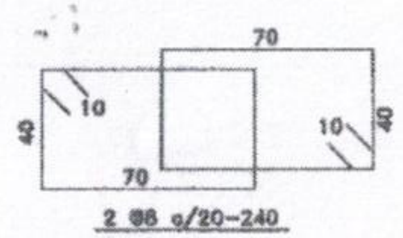

PROYECTO PUENTE DE Ho.Ao.

L= 10m A= 6m

DISEÑO ESTRUCT. Y PLANTA DE FUNDAC. 2'