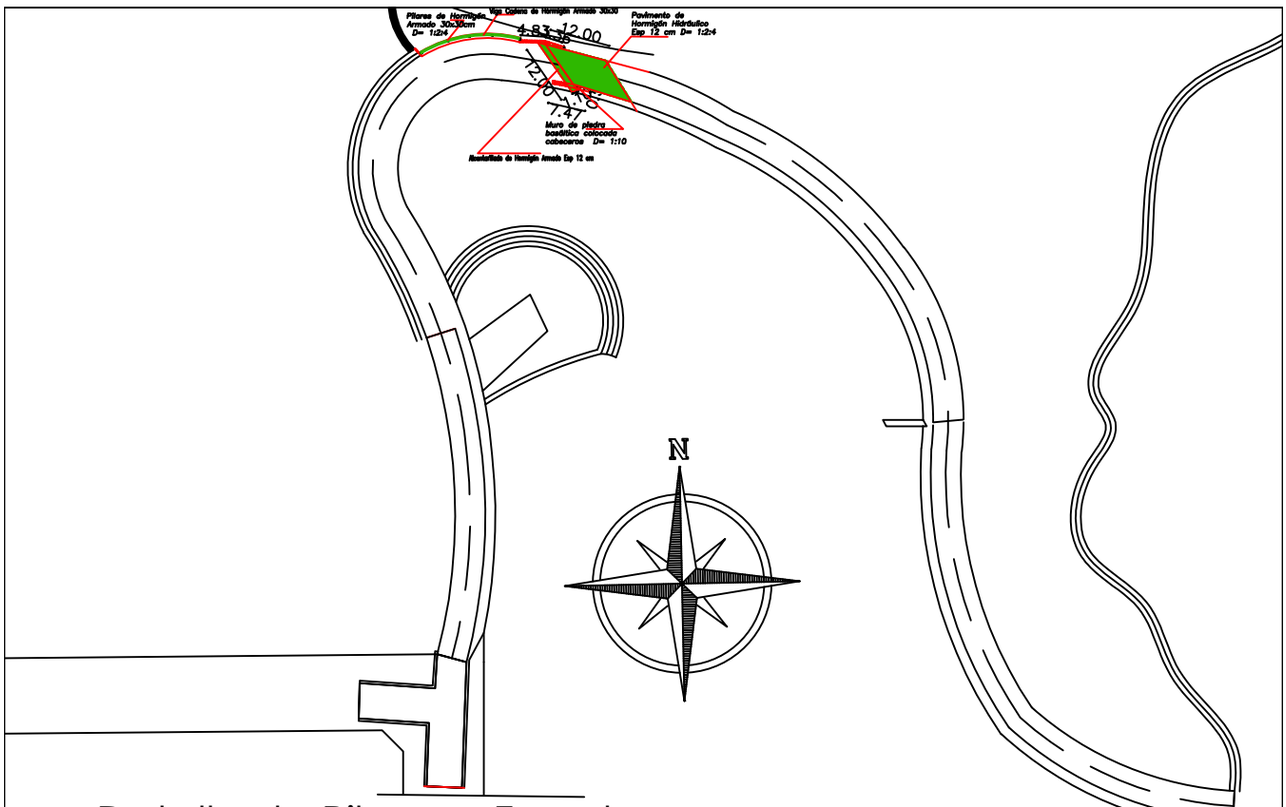

Detalle de Pilares y Zapatas

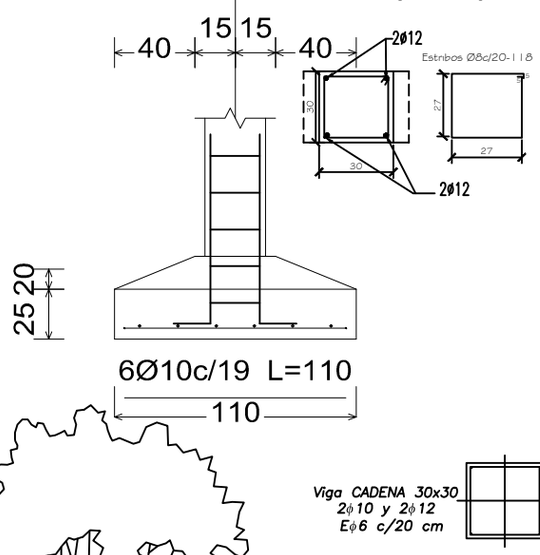

Detalle de alcantarillado

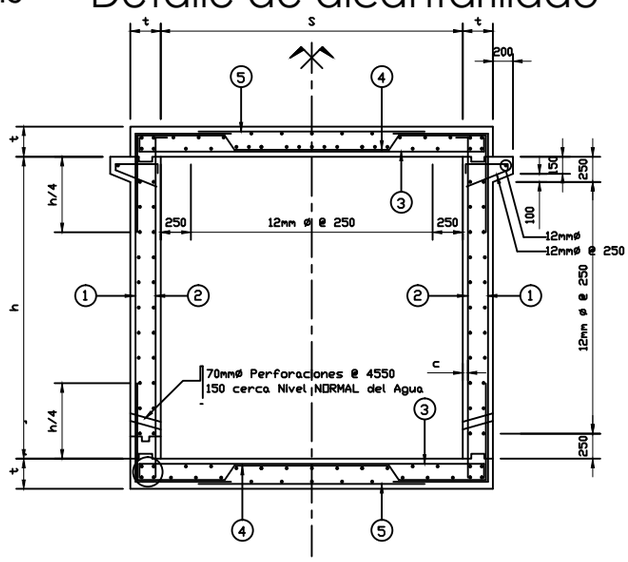

CORTE – SIMPLE ARMADURAS

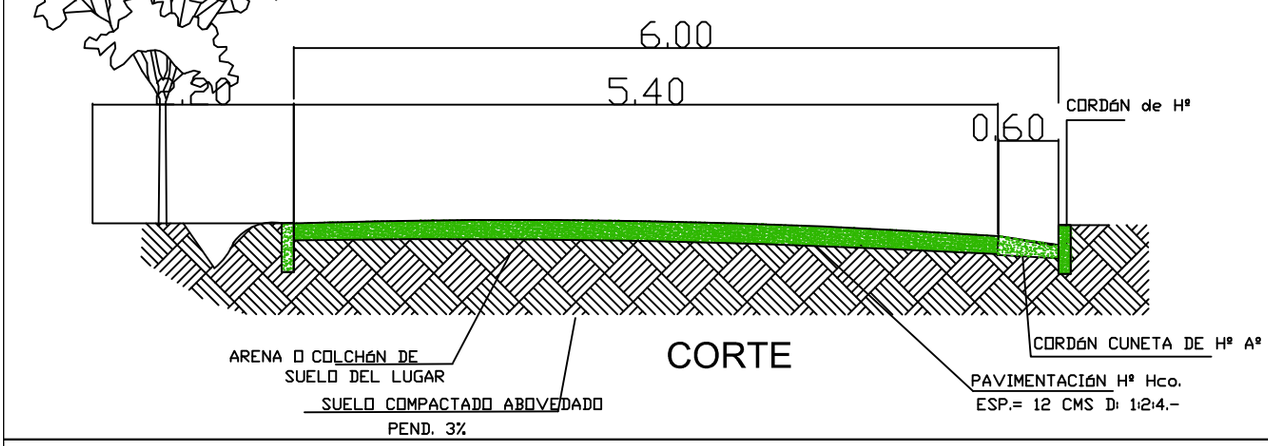

CORTE

MUNICIPALIDAD DE DOMINGO MARTINEZ DE IRALA

UBICACION: *DISTRITO DE DOMINGO MARTINEZ DE IRALA*

OBRA:

CONSTRUCCIÓN DE ALCANTARILLADO DE HORMIGÓN ARMADO Y REFUERZOS ESTRUCTURALES EN MURO DE PIEDRA

CALLE PREFECTURA

BARRIO: *CENTRO*

PLANTAS DETALLE

LAMINA

1

PROFESIONAL: *ARQ. BERNARDO ROBERTO MORAY*

JUNIO 2018