Zapata Centrada

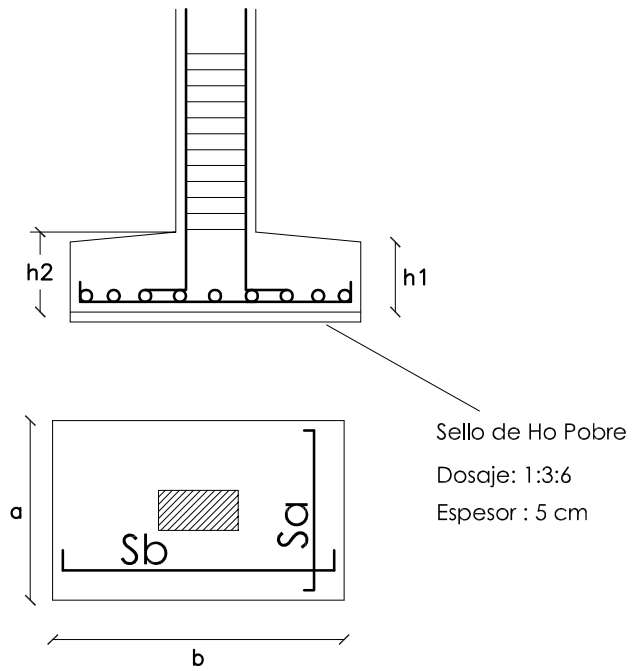

PLANILLA DE ZAPATAS						
ZAPATAS	a	b	h1	h2	Sa	Sb
Z17 al 30 - Z 31 al 38 - Z39 al 52-Z62 - Z9,Z61	120	120	20	30	9 Ø 10 -140	9 Ø 10 -140
Z1 al 8 - Z 10 al 16 - Z53 al 60-Z62 al 68	90	90	20	30	7 Ø 10 -110	7 Ø 10 -110

OBS: Tension admisible del suelo G = 1.5 kg/cm2, estimada
a efectos de calculo, no se realizo estudio de suelo

PLANTA DE ZAPATAS PROYECTO

Esc: 1:150

Mara L. González Cabrera
Reg. M.O.P.C Nº 2049

MUNICIPALIDAD DE VILLA FLORIDA

Abril 2018

"REPARACION DE BLOQUE DE AULAS
EN LA ESCUELA BASICA Nº5335 "SAN FRANCISCO DE ASIS"

LAMINA: 10