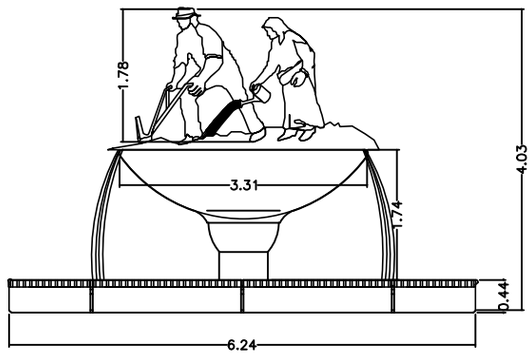

FACHADA GRAL FUENTE

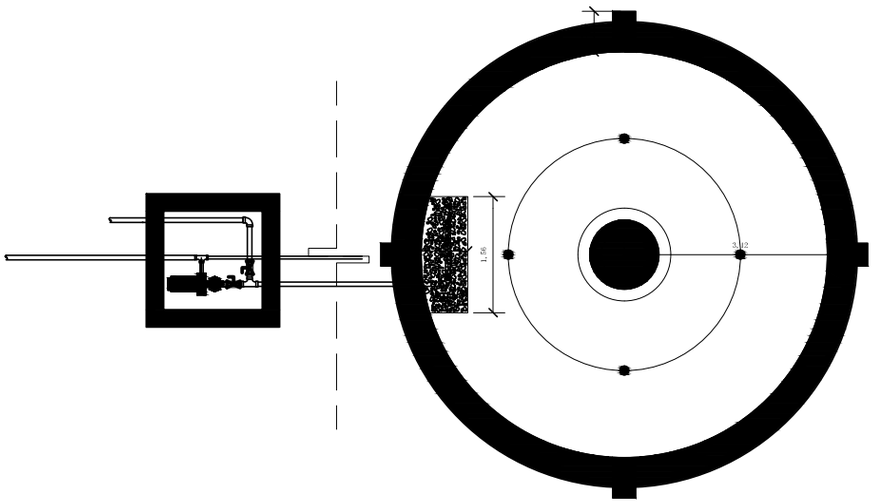

PLANTA GENERAL FUENTE

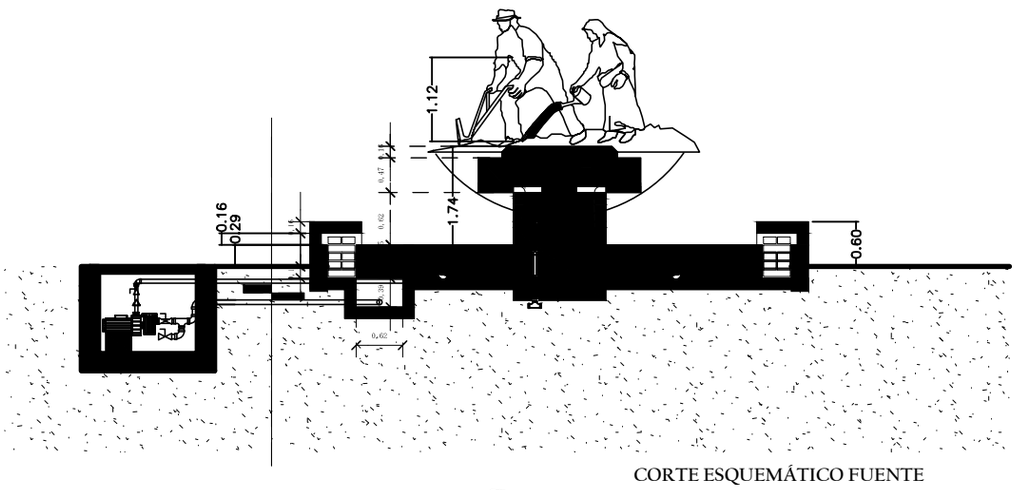

CORTE ESQUEMÁTICO FUENTE

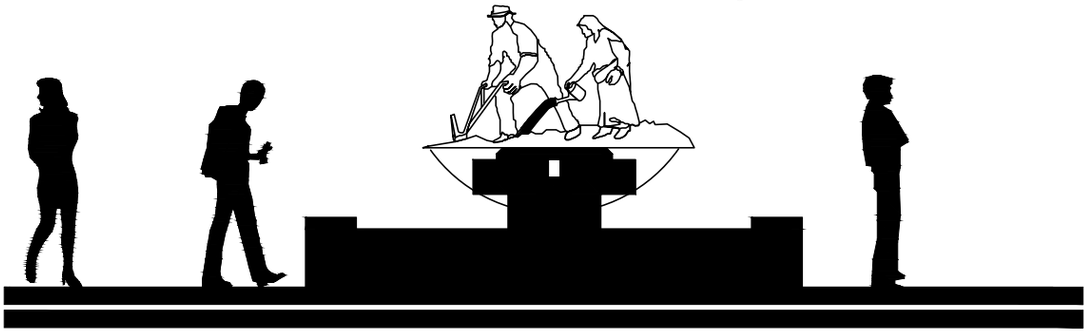

PERFIL GRAL FUENTE

MUNICIPALIDAD DE J. AUGUSTO SALDIVAR

Avda. Toledo Cañada Km 26 Ruta Nº 1 c/Mcal. F. S. López

TEMA: "FUENTE Y PLAZOLETA KM 25"

LAMINA: PLANTAS Y CORTES