CAJA INCENDIO CON HIDRANTE (B.I.E)

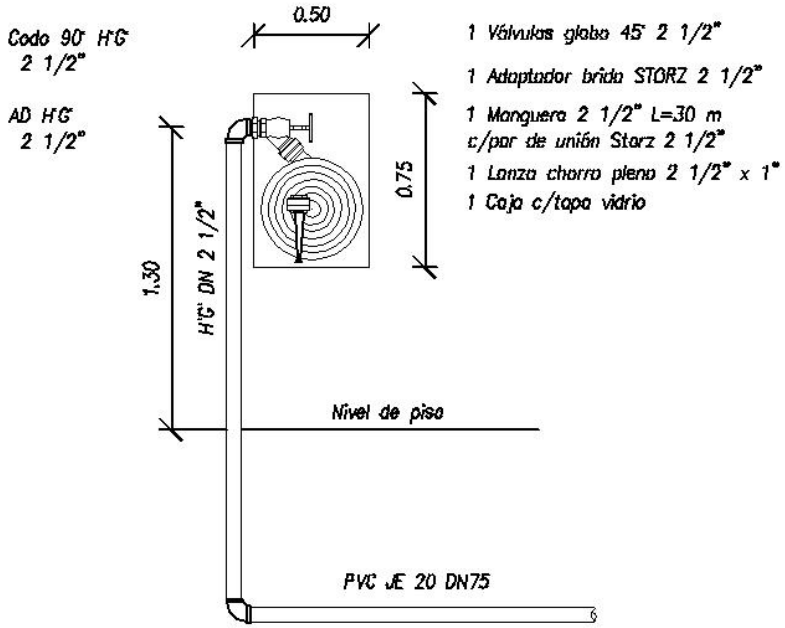

1 Válvulas globo 45° 2 1/2"
1 Adaptador brida STORZ 2 1/2"
1 Manguera 2 1/2" L=30 m
c/par de unión Storz 2 1/2"
1 Lanza chorro pleno 2 1/2" x 1"
1 Caja c/tapa vidrio

BOCA DE INCENDIO SIAMESA (B.I.S.)

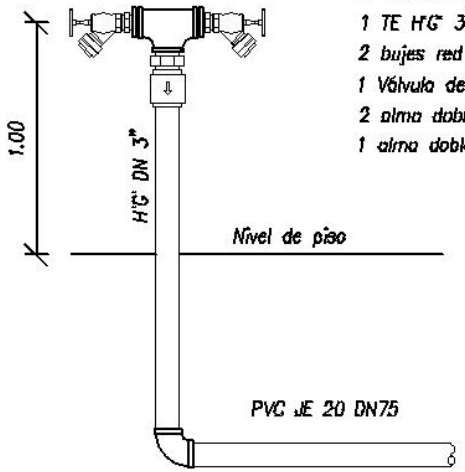

2 Válvulas globo 45° 2 1/2"
2 Uniones STORZ 2 1/2"
1 TE H°G° 3"
2 bujes red H°G° 3"x2 1/2"
1 Válvula de retención vertical 3"
2 alma doble 2 1/2"
1 alma doble 3"

Observación: el Adjudicatario del Contrato efectuará las gestiones de aprobación ante la Municipalidad correspondiente, asumiendo explícitamente la responsabilidad total del proyecto y construcción de las obras. Efectuará, asimismo, las gestiones para la inspección y aprobación final por parte de la Municipalidad.

GERENCIA DE OBRAS PORTUARIAS DEPTO. DE PROYECTOS DE OBRAS CIVILES Y ESTUDIOS HIDRAULICOS		
TERMINAL DE CONTENEDORES JOSE A. FALCON CANALIZACION PREVENTIVA DE INCENDIO HIDRANTES (BIE–BIS)		
PRESIDENTE DE LA ANNP ABOG. VIDAL FRANCIA ZARACHO	JEFE DE DEPARTAMENTO ING. JULIO REHNFELDT RIESTRA	SEPT 2012
GERENTE DE OBRAS PORTUARIAS ARQ. RAMÓN DARÍO REDALDE R.	ESCALA 1:20	F–INC–04

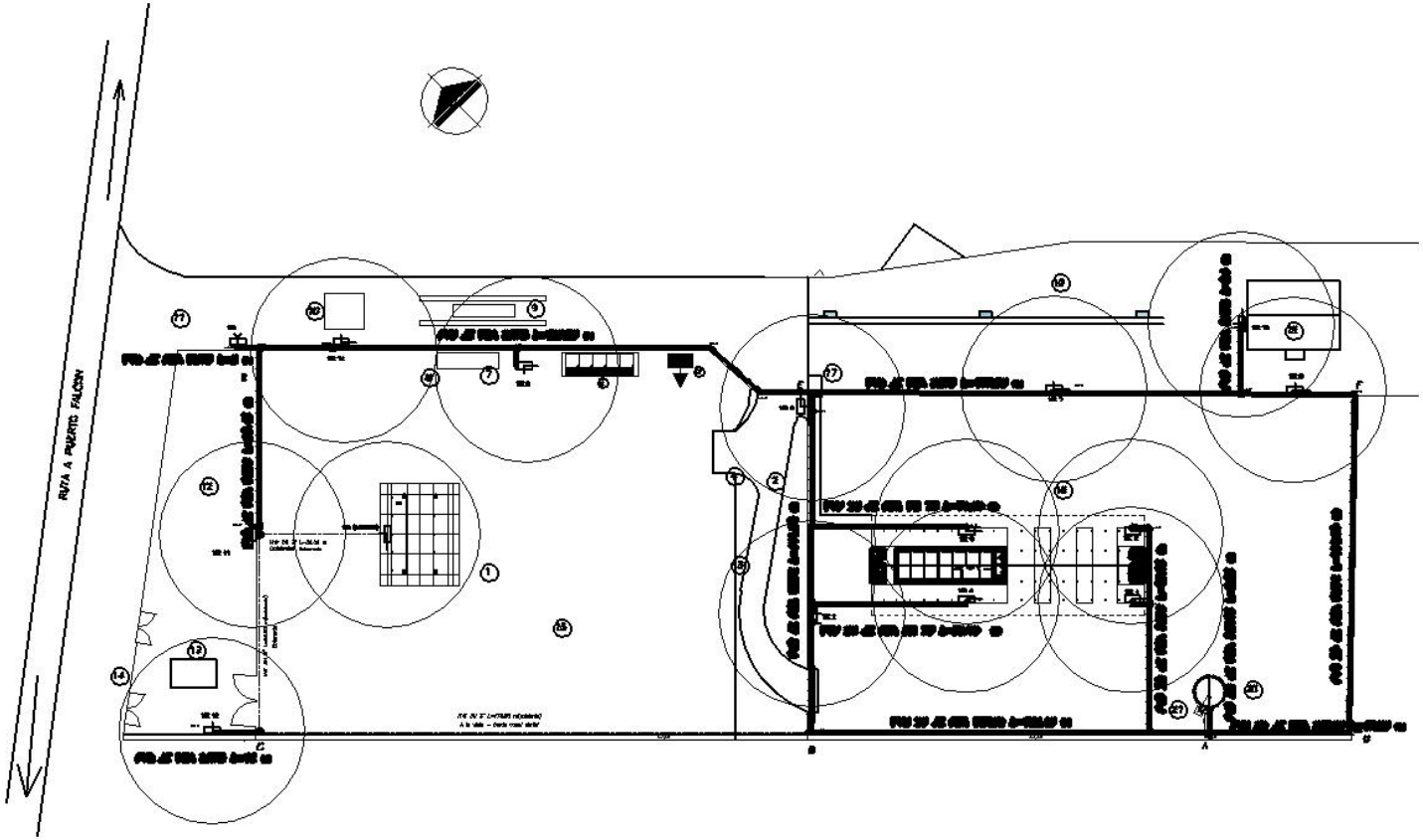

REFERENCIAS

1. ANDEN DE VERIFICACION
2. PAVIMENTO DE Hº Aº
3. CIERRE PERIMETRAL
4. PORTON ACCESO EXPORTACION
5. CASETA DEL MOTOGENERADOR
6. AREA ADMINISTRATIVA
7. BAÑOS SEXADOS
8. ACCESO PEATONAL
9. BASCULA
10. CONTROL
11. ACCESO Y SALIDA DE CAMIONES
12. ESTACIONAMIENTO
13. OFICINAS
14. ACCESO DE VEHICULOS LIVIANOS
15. ESTACIONAMIENTO
16. ANDEN DE VERIFICACION
17. CASETA DE CONTROL
18. OFICINAS ANNP –
19. ESTACIONAMIENTO VEHICULOS
20. RESERVORIO DE AGUA –RTI
21. ESTACION DE BOMBEO

BIE BOCA DE INCENDIO EQUIPADA

BIS BOCA DE INCENDIO SIAMESA

CANALIZACION PREVENTIVA

SISTEMA DE BOMBEO

BOMBA PRINCIPAL

[redacted]

Observación: el Adjudicatario del Contrato efectuará las gestiones de aprobación ante la Municipalidad correspondiente, asumiendo explícitamente la responsabilidad total del proyecto y construcción de las obras.
Efectuará, asimismo, las gestiones para la inspección y aprobación final por parte de la Municipalidad.

GERENCIA DE OBRAS PORTUARIAS DEPTO. DE PROYECTOS DE OBRAS CIVILES Y ESTUDIOS HIDRAULICOS		
TERMINAL DE CONTENEDORES JOSE A. FALCON CANALIZACION PREVENTIVA DE INCENDIO PLANTA GENERAL		
PRESIDENTE DE LA ANNP FERNANDO NICORA LOPEZ MOREIRA	JEFE DE DEPARTAMENTO ING. JULIO REHNFELDT RIESTRA	SEPT 2012
GERENTE DE OBRAS PORTUARIAS ING. PABLO CARLOS SALDIVAR	ESCALA 1:1500	F-INC-01

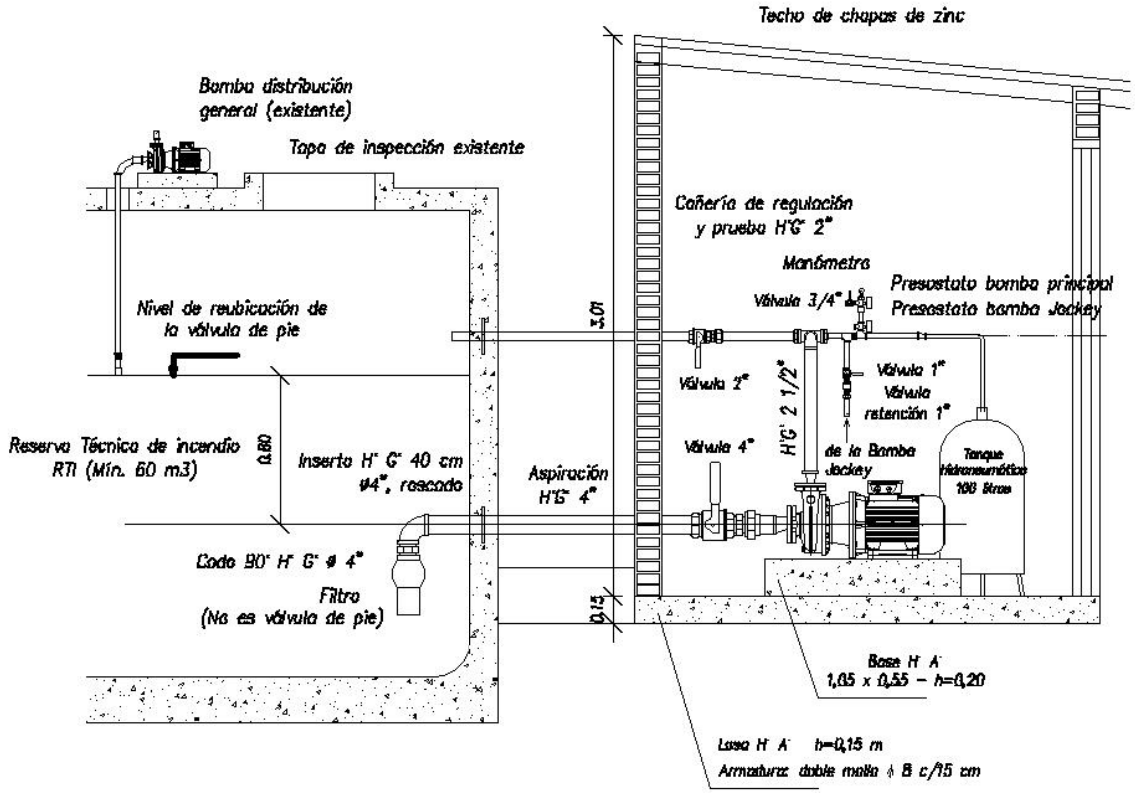

OBSERVACION 1

Todas las cañerías y accesorios de la Red de Incendio, serán de Hierro Galvanizado.

Todas las cañerías bajo tráfico de vehículos, tendrán una tapada mínima de 0.80 m

Las cañerías de aspiración de las bombas de la red de agua potable serán modificadas para permitir una RTI mínima de 30 m3

OBSERVACION 2

Reserva Técnica de Incendio(RTI): Asegurada mediante diferencia de niveles (0.80 m) entre eje de la bomba de incendio y la aspiración de la bomba de distribución general.

OBSERVACION 3

BOMBA PRINCIPAL
Caudal = 80 m3/h
Altura Manométrica = 80 m.c.a.

BOMBA JOCKEY
Caudal = 4 m3/h
Altura Manométrica = 90 m.c.a.

OBSERVACION 4

El Adjudicatario del Contrato efectuará las gestiones de aprobación ante la Municipalidad correspondiente, asumiendo explícitamente la responsabilidad total del proyecto y construcción de las obras.
Efectuará, asimismo, las gestiones para la inspección y aprobación final por parte de la Municipalidad.

GERENCIA DE OBRAS PORTUARIAS
DEPTO. DE PROYECTOS DE OBRAS CIVILES Y ESTUDIOS HIDRAULICOS

TERMINAL DE CONTENEDORES JOSE A. FALCON – (CHACO-I)

CANALIZACION PREVENTIVA DE INCENDIO

SISTEMA DE BOMBEO – CORTES

PRESIDENTE DE LA ANNP FERNANDO NIDORA LÓPEZ MOREIRA	JEFE DE DEPARTAMENTO ING. JULIO REHNFELDT RIESTRA	SEPT 2012
GERENTE DE OBRAS PORTUARIAS ING. PABLO CARLOS SALDIVAR	ESCALA 1:25	F-INC-03

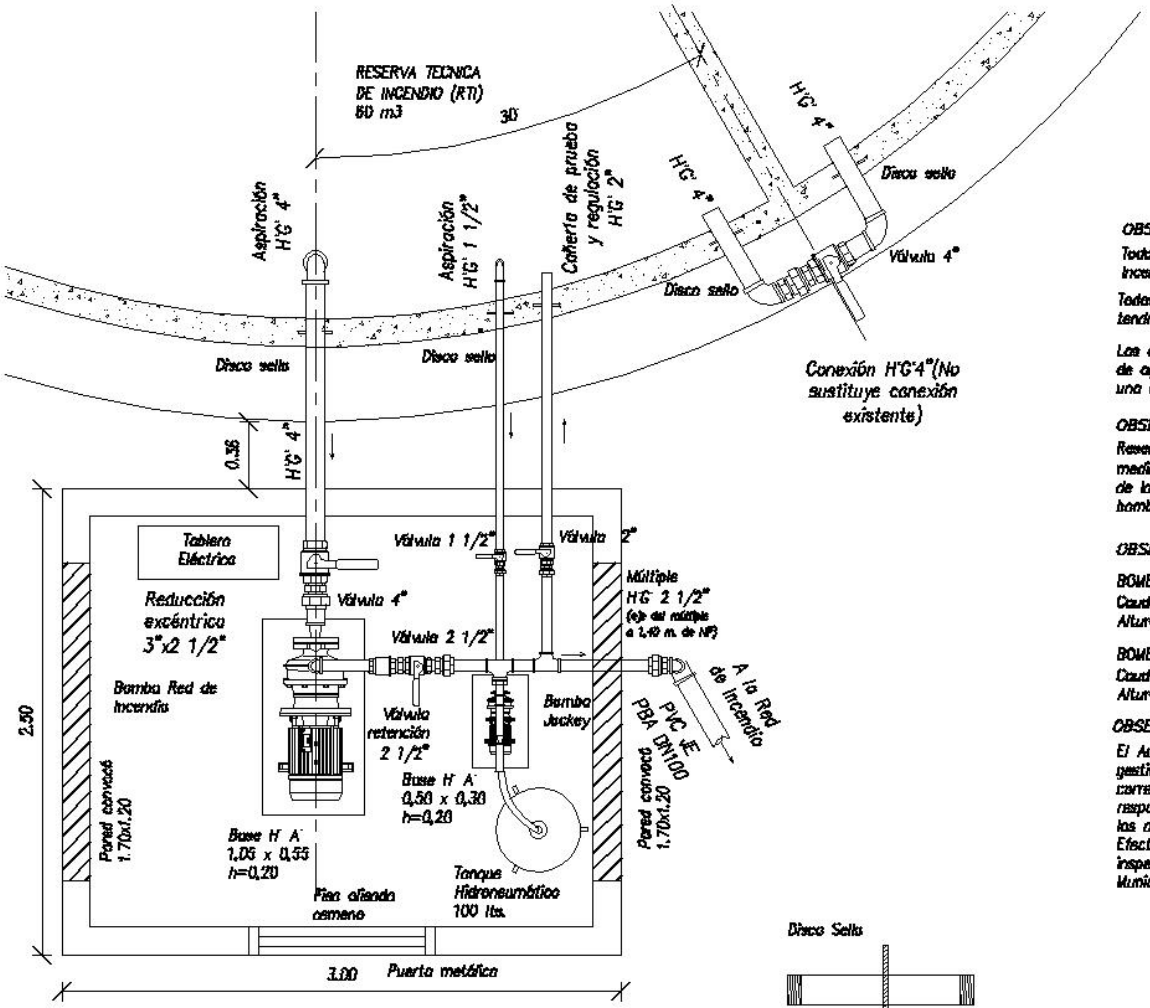

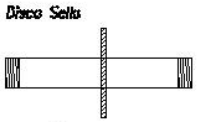

Caño roscado
en los extremos

INSERTOS
(sin escala)

OBSERVACION 1

Todas las cañerías y accesorios de la Red de Incendio, serán de Hierro Galvanizado.

Todas las cañerías bajo tráfico de vehículos, tendrán una tapada mínima de 0.80 m

Las cañerías de aspiración de las bombas de la red de agua potable serán modificadas para permitir una RTI mínima de 30 m3

OBSERVACION 2

Reserva Técnica de Incendio(RTI): Asegurada mediante diferencia de niveles (0.80 m) entre eje de la bomba de incendio y la aspiración de la bomba de distribución general.

OBSERVACION 3

BOMBA PRINCIPAL
Caudal = 60 m3/h
Altura Manométrica = 80 m.c.a.

BOMBA JOCKEY
Caudal = 4 m3/h
Altura Manométrica = 90 m.c.a.

OBSERVACION 4

El Adjudicatario del Contrato efectuará las gestiones de aprobación ante la Municipalidad correspondiente, asumiendo explícitamente la responsabilidad total del proyecto y construcción de las obras.
Efectuará, asimismo, las gestiones para la inspección y aprobación final por parte de la Municipalidad.

GERENCIA DE OBRAS PORTUARIAS
DEPTO. DE PROYECTOS DE OBRAS CIVILES Y ESTUDIOS HIDRAULICOS

TERMINAL DE CONTENEDORES JOSE A. FALCON (CHACO-I)
CANALIZACION PREVENTIVA DE INCENDIO
SISTEMA DE BOMBEO - PLANTA

PRESIDENTE DE LA ANNP FERNANDO NICORA LÓPEZ MOREIRA	JEFE DE DEPARTAMENTO ING. JULIO REHNFELDT RIESTRA	SEPT 2012
GERENTE DE OBRAS PORTUARIAS ING. PABLO CARLOS SALDIVAR	ESCALA 1:25	F-INC-02