2. TIPOLOGÍA DE BAÑOS CON TECHO DE TEJAS

BAÑO DE 4.40 X 6.15

MINISTERIO DE EDUCACIÓN Y CIENCIAS

DIRECCION DE INFRAESTRUCTURA

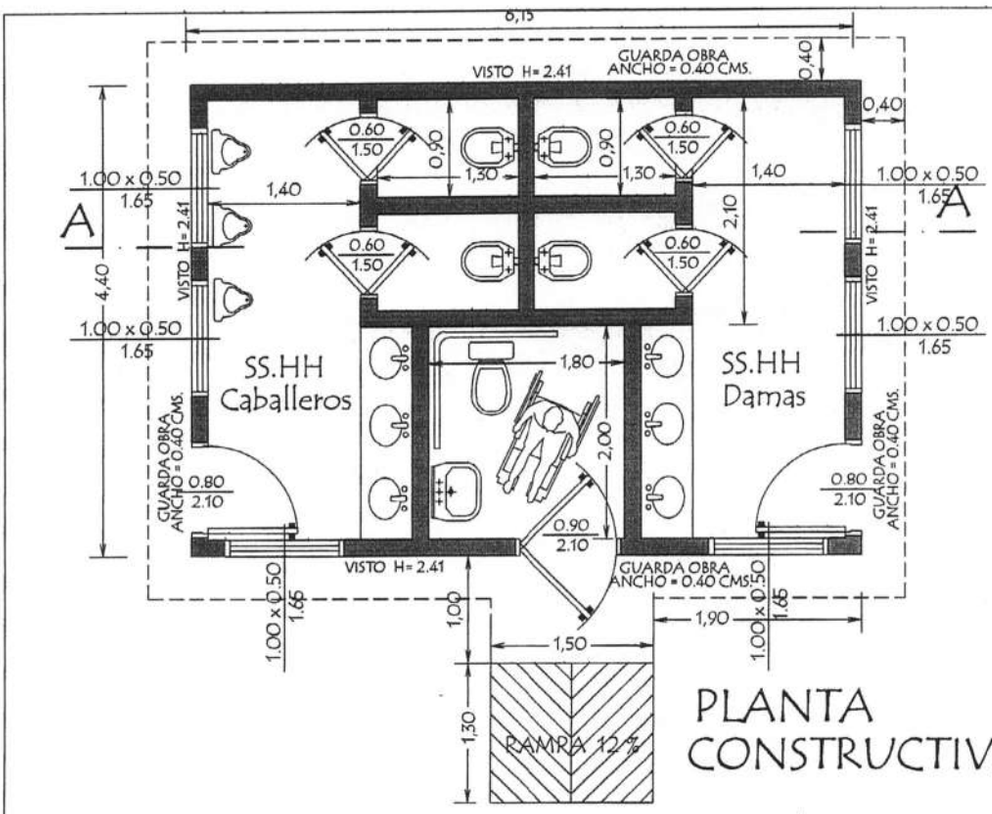

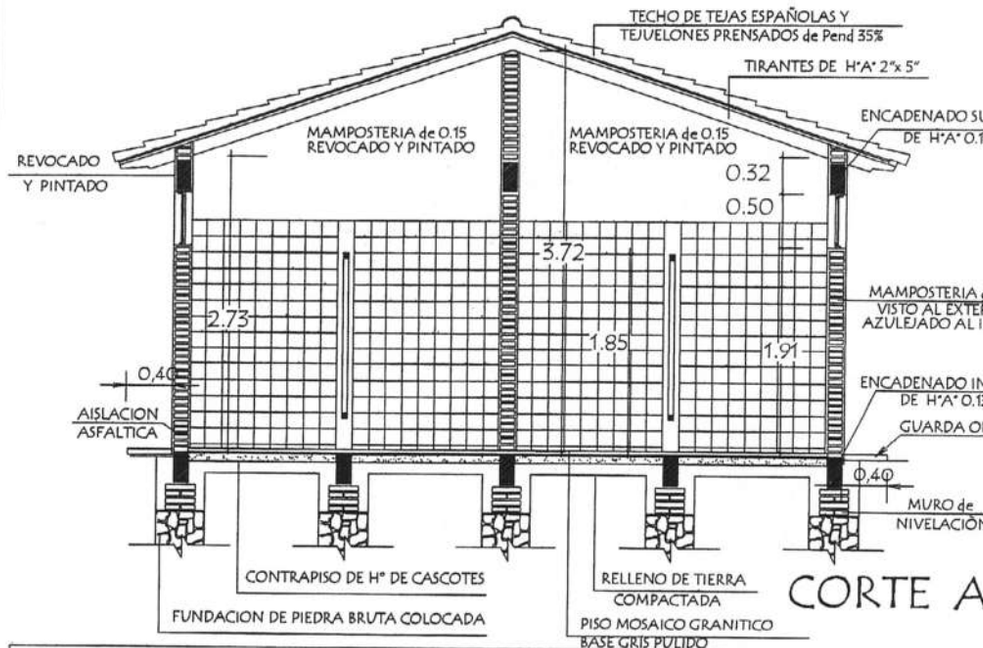

MINISTERIO DE EDUCACIÓN Y CIENCIAS

DIRECCION DE INFRAESTRUCTURA

PROYECTO	SS.HH Tipo de 4,40 x 6,15	01
Planta Constructiva y Corte AA	escala 1 / 50	

Ing. Inés C. Sánchez
Mat. Prof. N° 16.628

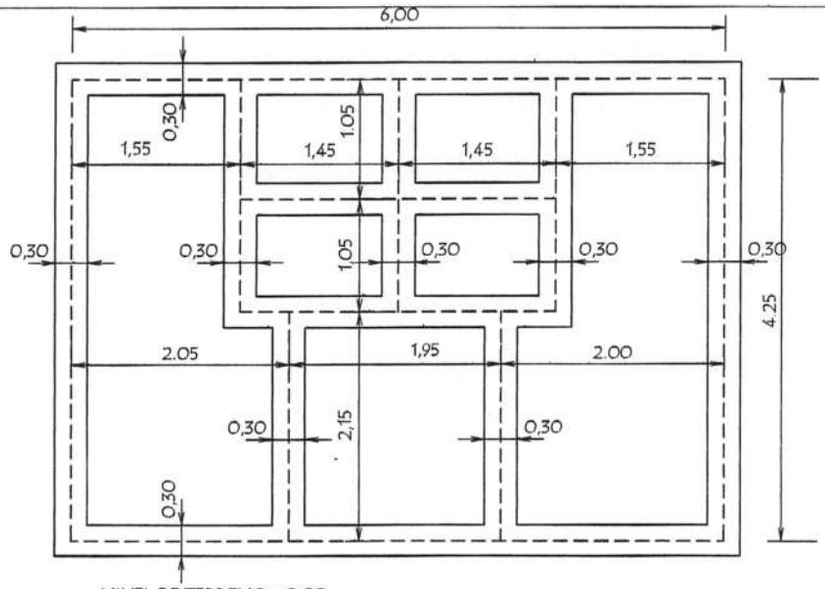

PLANTA DE CIMENTACION

NIVEL DE TERRENO + 0.00
NIVEL INFERIOR DE FUNDACION EN PAREDES EXTERNAS Y CUMBRERA - 1.00 m.-
NIVEL INFERIOR DE FUNDACION EN PAREDES INTERNAS - 0.50 m.-

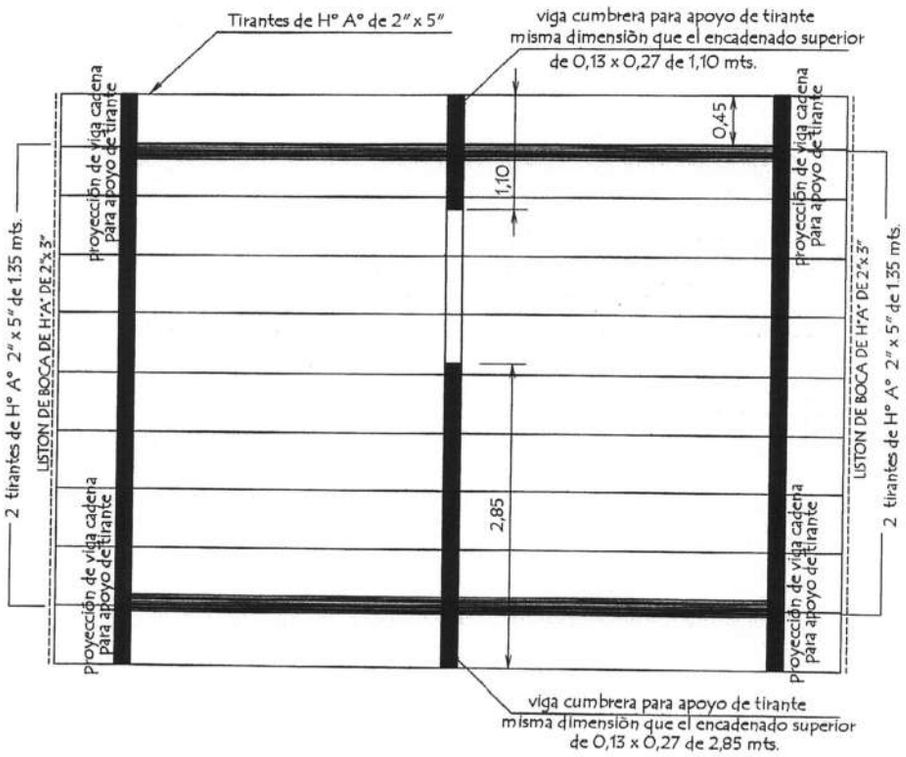

PLANTA DE TECHO

MINISTERIO DE EDUCACIÓN Y CIENCIAS DIRECCION DE INFRAESTRUCTURA		
PROYECTO	SS.HH Tipo de 4,40 x 6,15	02
Planta de Cimentaciòn y Techo	escala 1 / 50	

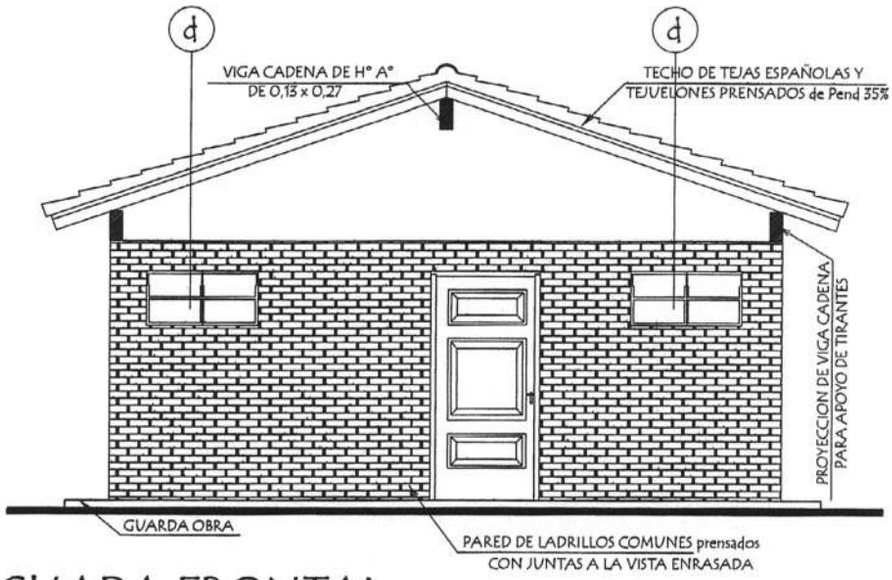

FACHADA FRONTAL

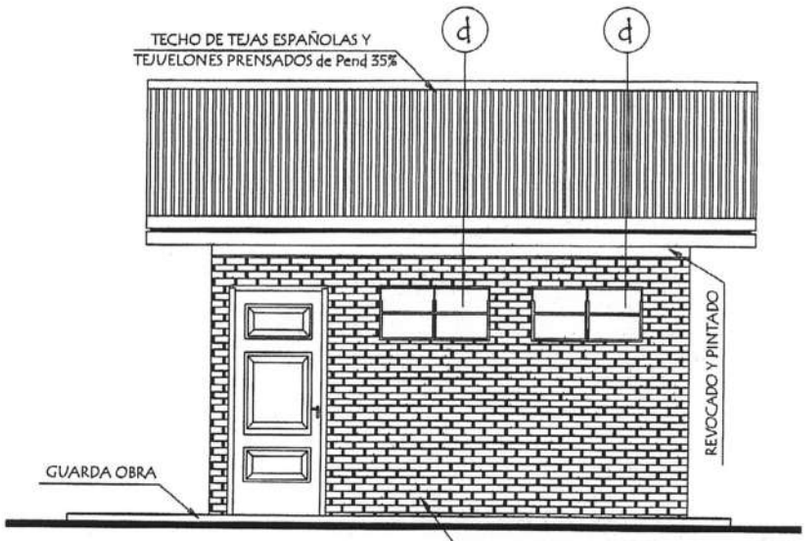

FACHADA LATERAL

MINISTERIO DE EDUCACIÓN Y CIENCIAS DIRECCION DE INFRAESTRUCTURA		
PROYECTO	SS.HH Tipo de 4,40 x 6,15	03
	Fachadas escala 1 / 50	

PLANTA de DESAGUE CLOACAL

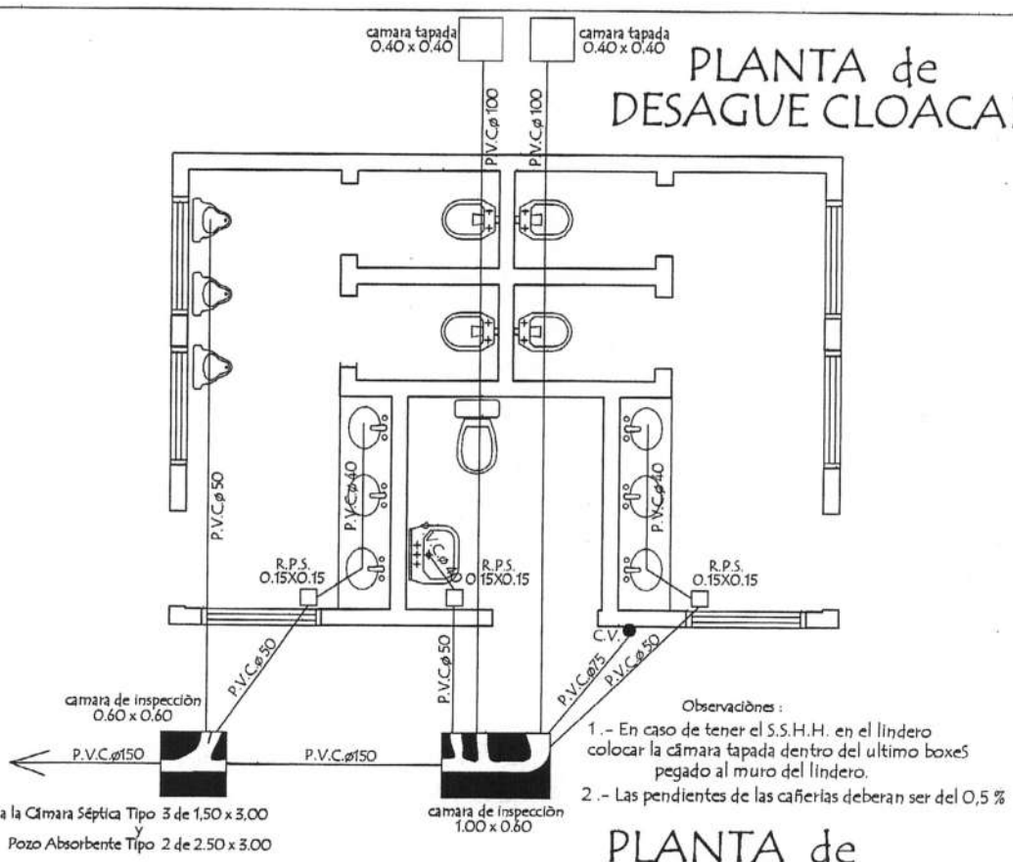

Observaciònes :

1 .- En caso de tener el S.S.H.H. en el lindero colocar la cámara tapada dentro del ultimo boxeS pegado al muro del lindero.

2 .- Las pendientes de las cañerias deberan ser del 0,5 %

PLANTA de AGUA CORRIENTE

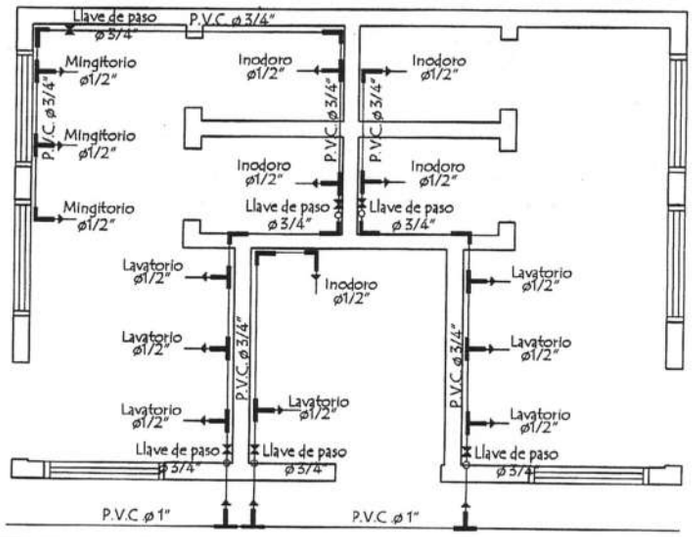

MINISTERIO DE EDUCACIÓN Y CIENCIAS

DIRECCION DE INFRAESTRUCTURA

PROYECTO	SS.HH Tipo de 4,40 x 6,15	04
	Planta de Desague y Agua Corriente escala 1 / 50	

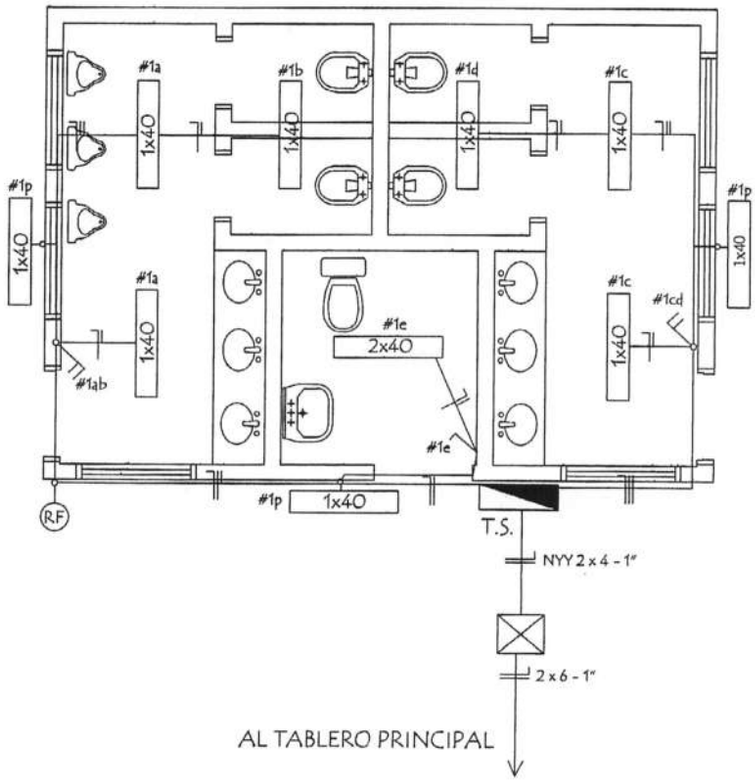

ESQUEMA DEL TS
AL TABLERO GENERAL

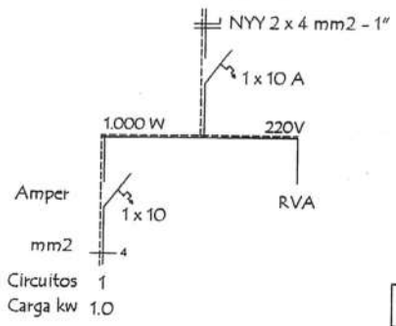

DETALLE DE CARGA T.S.

Circuitos	Fluorescentes 1x40w	Tomas Watt	Otras cargas	TOTAL	
#1	10 x 100			1.000	
TOTAL					1.000 W

Ing. Julio L. Sánchez
Reg. Prof. Nº 16.628

MINISTERIO DE EDUCACIÓN Y CIENCIAS

DIRECCION DE INFRAESTRUCTURA

PROYECTO	SS.HH Tipo de 4,40 x 6,15	05
	Instalaciòn Elèctrica escala 1 / 50	

Detalle de Ventana Balancin ventana balancin tipo (d)

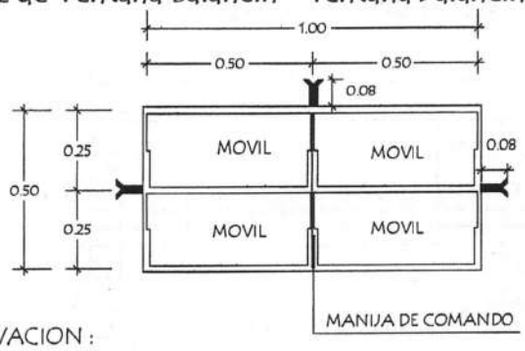

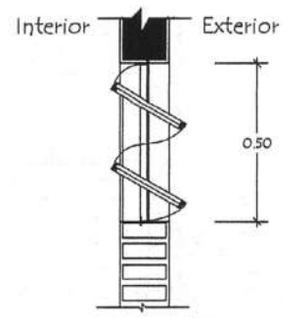

OBSERVACION :

NO DEBE TENER TERMINACIONES EN PUNTAS O CORTANTES

Detalle de Tirante de H° A° de 2" x 5"

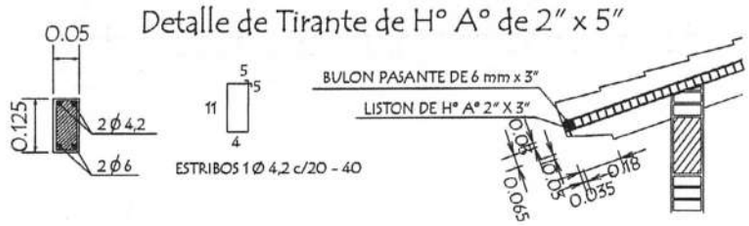

Detalle de Corte de Cimentaciòn

Para paredes de 0,15

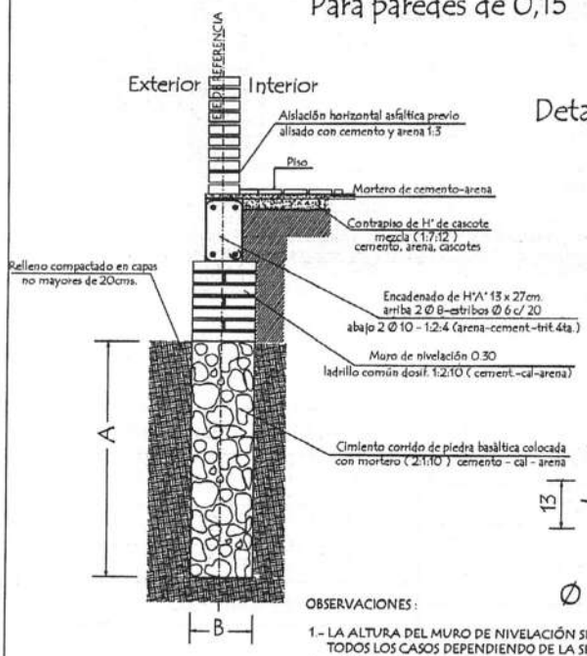

Detalle Encadenado de H° A° de 13 x 27

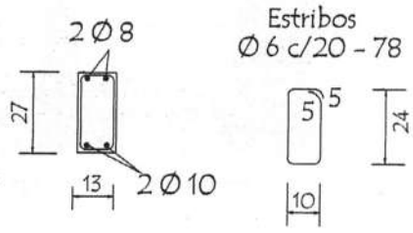

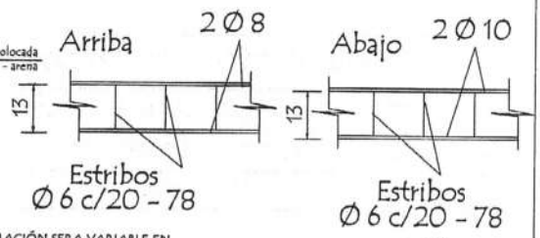

OBSERVACIONES :

1.- LA ALTURA DEL MURO DE NIVELACIÓN SERA VARIABLE EN TODOS LOS CASOS DEPENDIENDO DE LA SITUACION DEL TERRENO

2.- CIMENTACION A = 1,00 o 0,50 mts. DEPENDIENDO DE LA UBICACIÒN
B = 0,50 o 0,30 mts. DEPENDIENDO DE LA UBICACIÒN

MINISTERIO DE EDUCACIÓN Y CIENCIAS

DIRECCION DE INFRAESTRUCTURA

PROYECTO	SS.HH Tipo de 4,40 x 6,15	06
	Detalle Varios — sin escala	

Detalle de Camara Sèptica

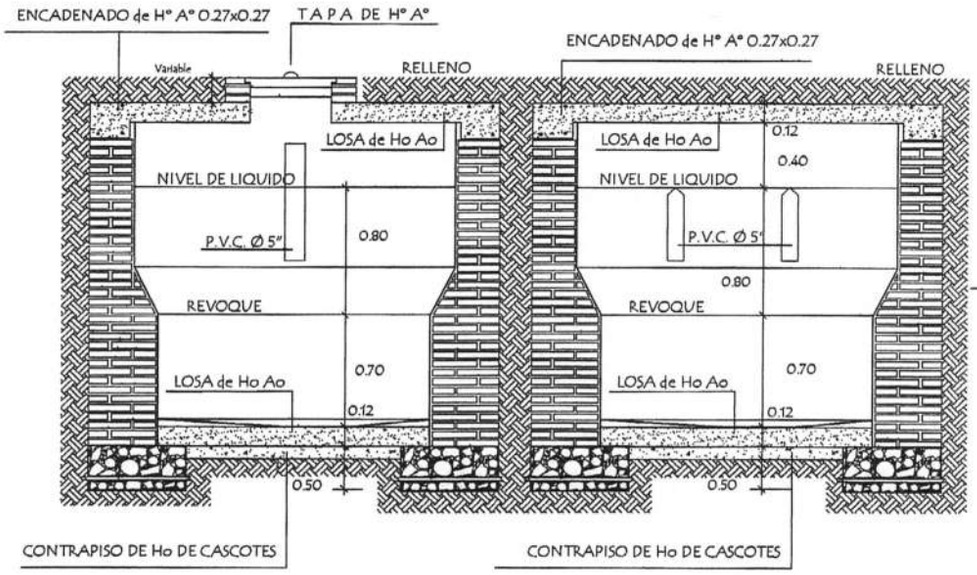

Corte AA

Corte BB

Detalle de losa tapa de camara sèptica

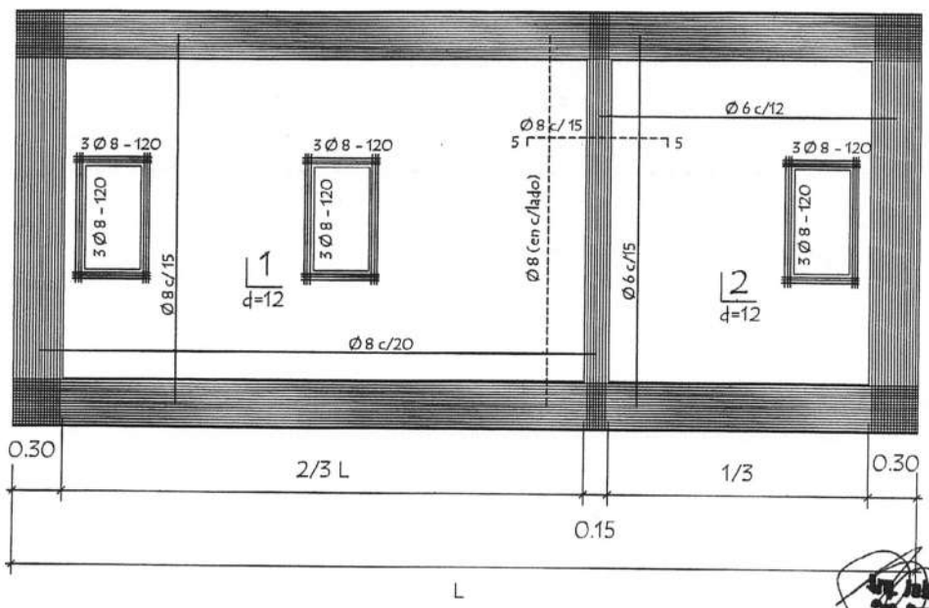

MINISTERIO DE EDUCACIÓN Y CIENCIAS DIRECCION DE INFRAESTRUCTURA		
PROYECTO	SS.HH Tipo de 4,40 x 6,15	08
	Detalle de Camara Sèptica sin escala	

Detalle de losa tapa del pozo absorbente

detalle (A)

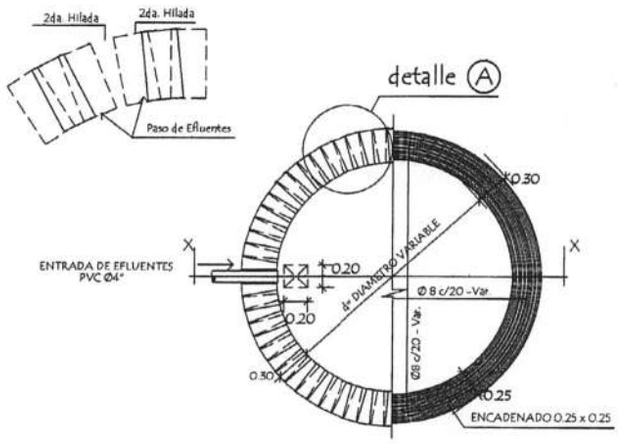

corte xx

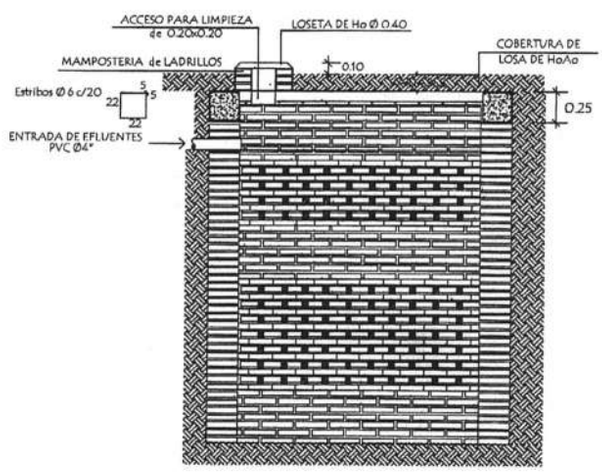

POZO ABSORBENTE MEDIDAS		
TIPO	d	h
1	2.00mts.	2.50mts.
2	2.50mts.	3.00mts.
3	3.00mts.	3.00mts.

MINISTERIO DE EDUCACIÓN Y CIENCIAS
DIRECCION DE INFRAESTRUCTURA

PROYECTO	SS.HH Tipo de 4,40 x 6,15	09
	Detalle de Pozo Absorvente sin escala	

Puerta Placa de 0,60 x 1,50
Tipo Vaiven revestido en formica (boxes en baño)

Alzado
Vista exterior

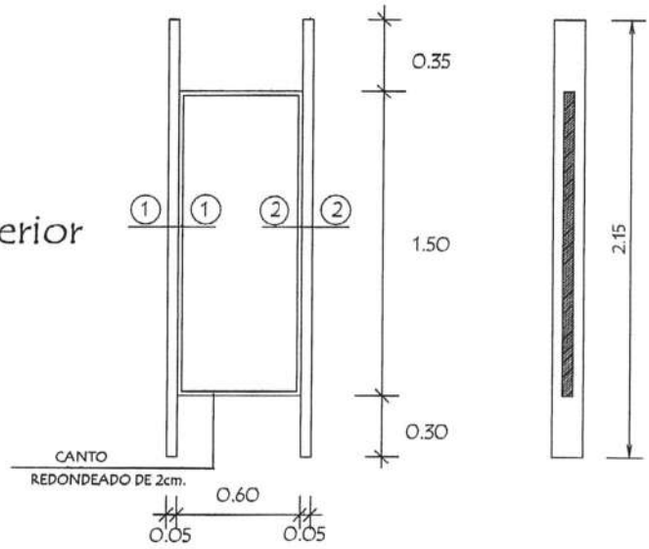

Planta

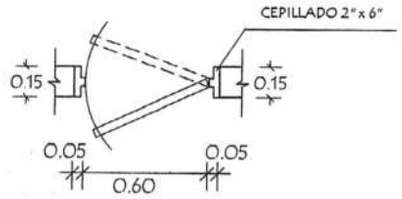

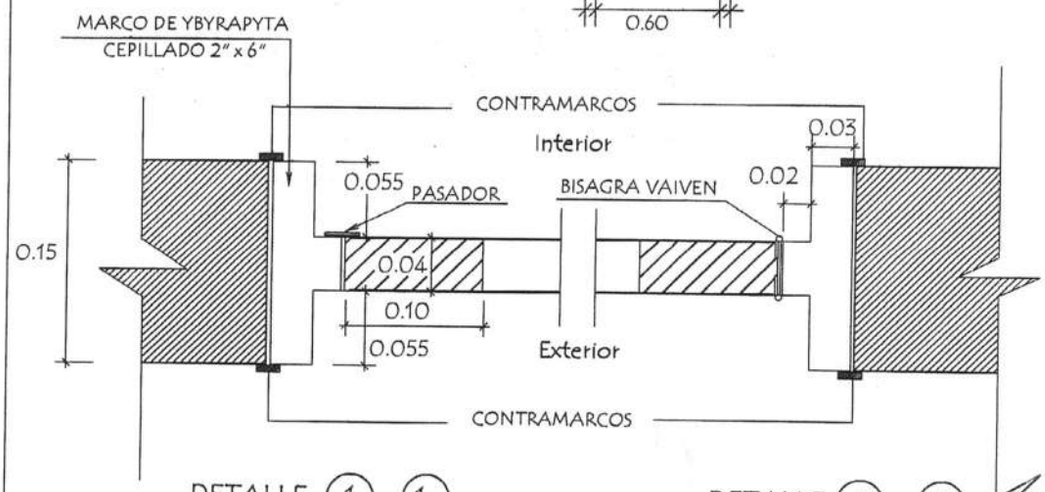

DETALLE 1 - 1

DETALLE 2 - 2

MINISTERIO DE EDUCACIÓN Y CIENCIAS DIRECCION DE INFRAESTRUCTURA		
PROYECTO	SS.HH Tipo de 4,40 x 6,15	10
Detalle de Puerta en Boxes	sin escala	

Puerta Tablero de 0,80 x 2,10

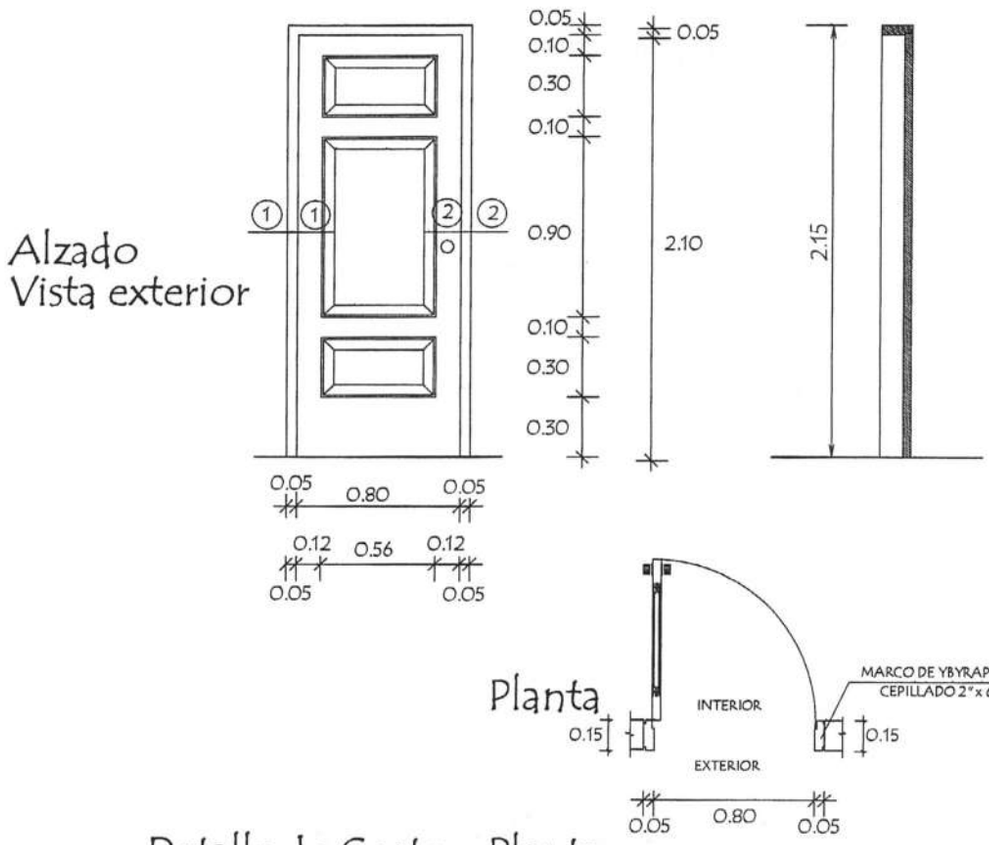

Detalle de Corte - Planta

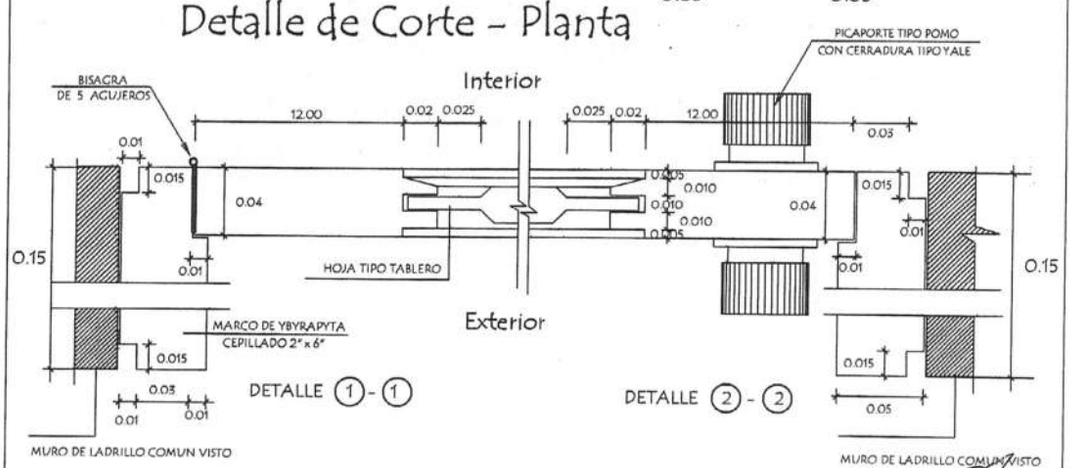

MINISTERIO DE EDUCACIÓN Y CIENCIAS
DIRECCION DE INFRAESTRUCTURA

PROYECTO	SS.HH Tipo de 4,40 x 6,15	11
	Detalle de Puerta Tablero de 0,80 x 2,10 sin escala	

Puerta Tablero de 0,90 x 2,10 tipo vaiven

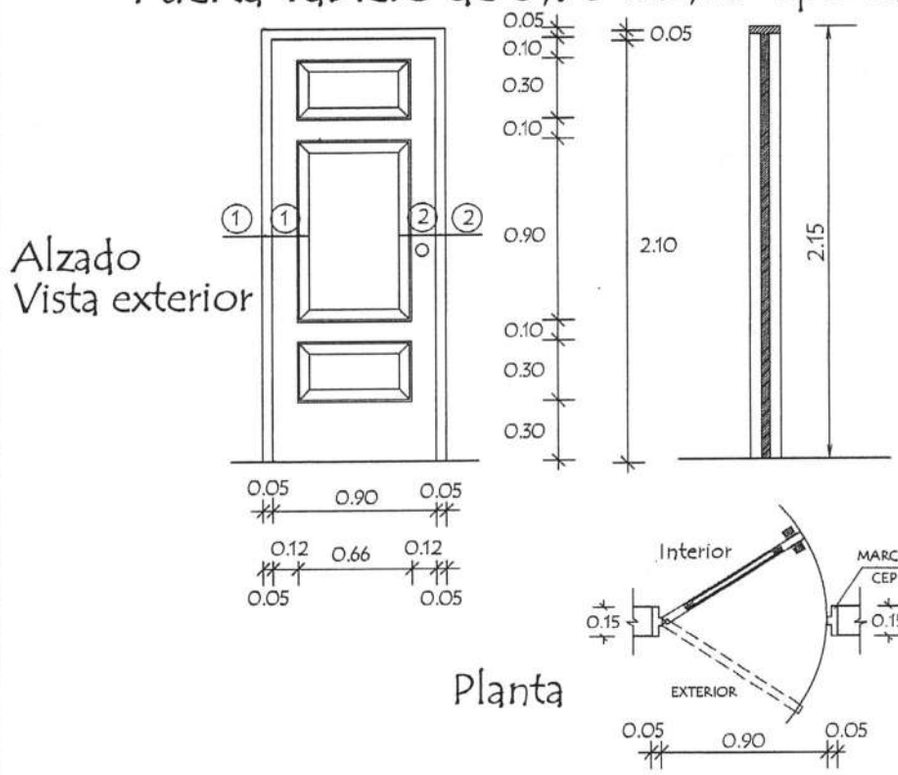

Detalle de Corte - Planta

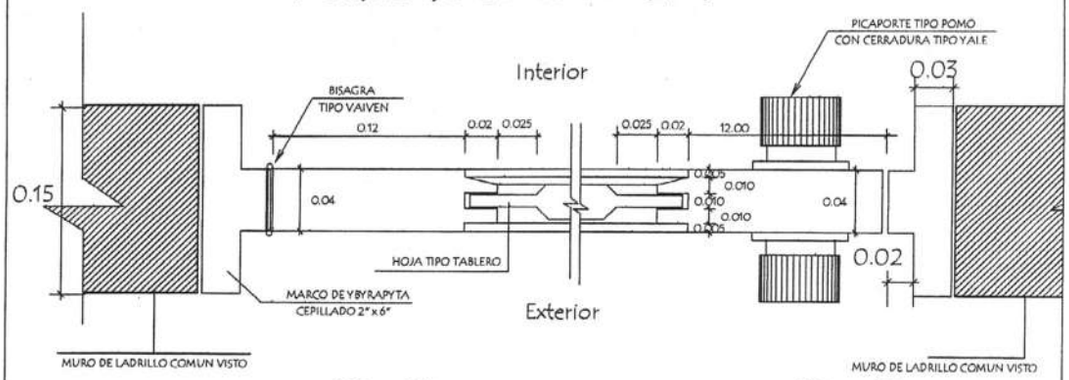

DETALLE (1) - (1)

DETALLE (2) - (2)

MINISTERIO DE EDUCACIÓN Y CIENCIAS DIRECCION DE INFRAESTRUCTURA		
PROYECTO	SS.HH Tipo de 4,40 x 6,15	12
Detalle de Puerta Tablero de 0,90 x 2,10 sin escala		

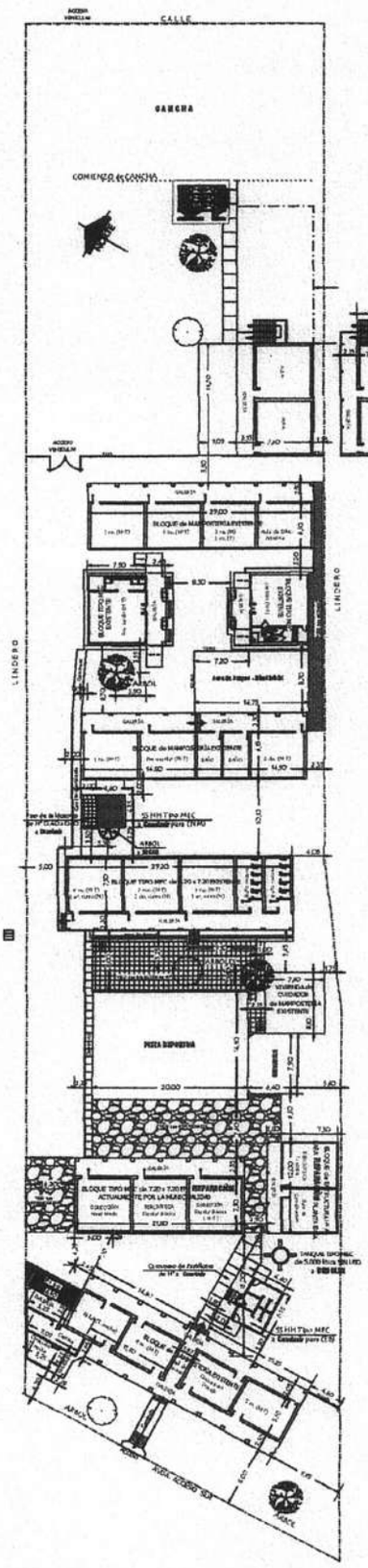

Arq. Julio C. Sánchez
Reg. Prof. Nº 16.639

MUNICIPALIDAD DE FERNANDO DE LA MORA		01
INSTITUCIÓN: COLEGIO NACIONAL MERCEDES IBARRA - DPTO. CENTRAL - FONACIDE 2020		
PROYECTO: CONSTRUCCIÓN DE SANITARIOS - TIPOLOGÍA MEC	PLANTA GENERAL DE CONJUNTO	ESC. 1/500

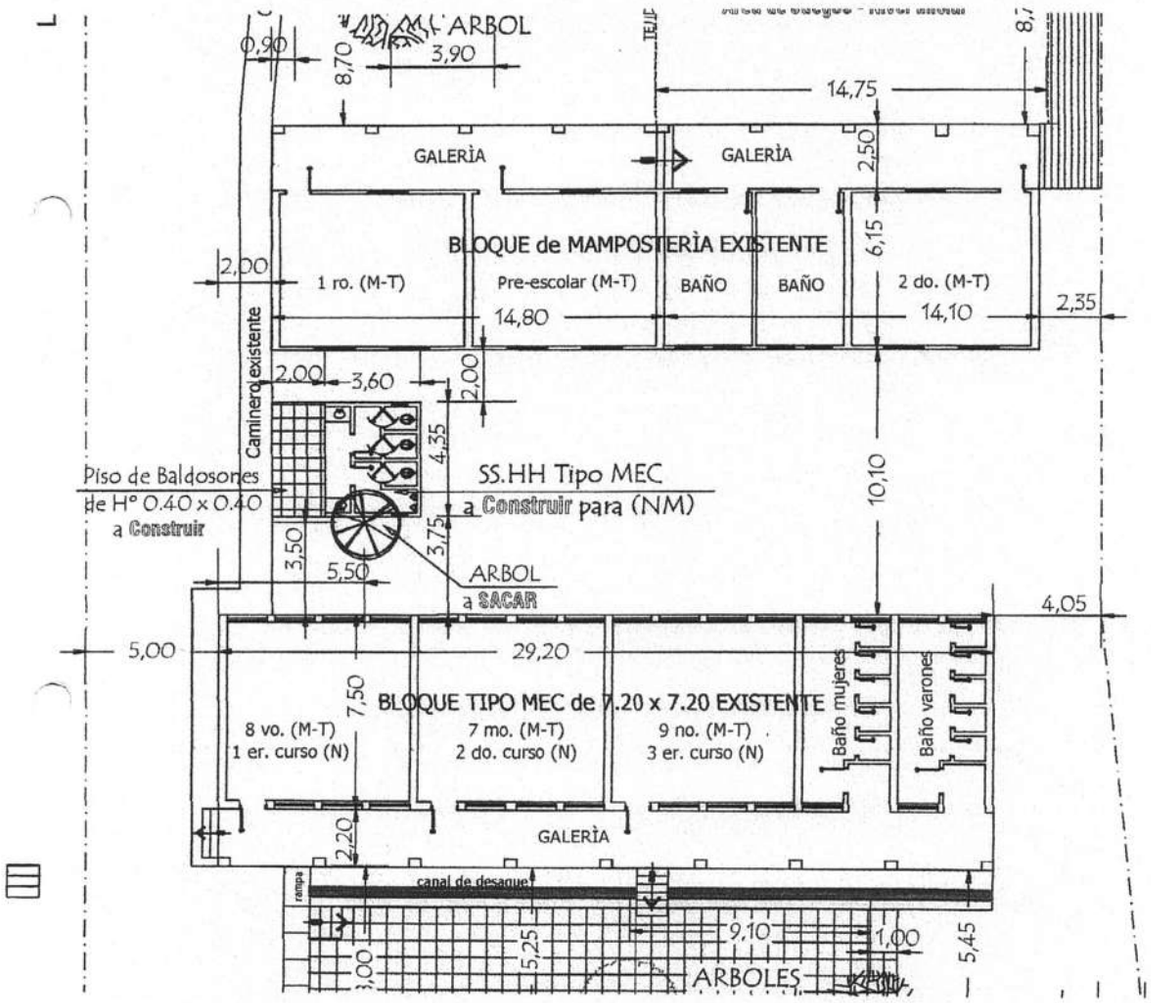
ARBOL
0,90
8,70
3,90
14,75
GALERÌA
GALERÌA
2,50
BLOQUE de MAMPOSTERÌA EXISTENTE
6,15
2,00
1 ro. (M-T)
Pre-escolar (M-T)
BAÑO
BAÑO
2 do. (M-T)
14,80
14,10
2,35
Caminero existente
2,00
3,60
2,00
4,35
Piso de Baldosones
de H° 0.40 x 0.40
a Construir
SS.HH Tipo MEC
a Construir para (NM)
10,10
3,50
3,75
5,50
ARBOL
a SACAR
4,05
5,00
29,20
7,50
BLOQUE TIPO MEC de 7.20 x 7.20 EXISTENTE
8 vo. (M-T)
1 er. curso (N)
7 mo. (M-T)
2 do. curso (N)
9 no. (M-T)
3 er. curso (N)
Baño mujeres
Baño varones
2,20
GALERÌA
rampa
canal de desague
5,25
9,10
1,00
5,45
ARBOLES

MUNICIPALIDAD DE FERNANDO DE MORA
FONACIDE 2020

PLANILLA DE COMPUTO METRICO Y PRESUPUESTO

INSTITUCIÓN: COLEGIO NACIONAL PROF. MERCEDES IBARRA
OBRA: SS.HH TIPO DE 3,60 x 4,35 para ALUMNOS

Nº	RUBRO	UNIDAD	CANTIDAD	P. UNITARIO	P. TOTAL
1	Preparación de la Obra				
	a-Limpieza y preparación de terreno	M2	15,70	5.000	78.500
	b-Replanteo	M2	15,70	12.000	188.400
2	Excavaciòn y Carga de Cimiento c/ P.B.C	M3	4,00	405.500	1.622.000
3	Estructura de H°A°				
	a-Encadenado H°A° superior de (11 x 27)	M3	0,75	1.285.000	963.750
4	Muros de nivelación :				
	a- De 0,30 cm.	M2	7,90	180.500	1.425.950
5	Relleno y Compactación	M3	4,15	135.500	562.325
6	Aislación Asfaltica De Muros				
	a-0,15 Horizontal	M2	9,40	86.400	812.160
7	Muros de Elevación				
	a- De 0,15 para revocar	M2	28,50	96.100	2.738.850
	b- De 0,15 visto a una cara de ladrillos comunes prensados	M2	40,80	102.500	4.182.000
	c- Envarillado bajo aberturas 2 varillas de 8 por hiladas (2 hiladas)	ML.	6,40	22.800	145.920
8	Techo:				
	a- Tejas con tejuelones prensadas a maquina y tirantes de H° A° de 2" x 6" con listón de boca.	M2	25,00	265.400	6.635.000
9	Revoques				
	a- De paredes interior y exterior a una capa	M2	93,00	26.400	2.455.200
	b- Moldura lineal en balancines	ML.	4,40	27.150	119.460
10	Contrapiso de H° de cascotes 10 cms.	M2	14,40	65.450	942.480
11	Piso mosaico granitico base gris pulido de 30 x 30 cms.	M2	14,40	165.500	2.383.200
12	Aberturas de Maderas				
	a- De Marco 0,15 y puerta de 0,70 x 2,10 tablero	UN	2,00	1.200.000	2.400.000
	b- De marco de 0,15 (parantes) y puerta de 0,60 x 1,60	UN.	3,00	650.000	1.950.000
13	Aberturas Metalicas				
	a-Ventanas balancines	M2	0,50	264.218	132.109
14	Alféizar de ventana				
	a- De revoque 1 : 3 (cemento - arena)	ML.	4,00	14.300	57.200
15	Pintura				
	a- De paredes a la cal- Base para Latex (2 manos y lijado)	M2	85,80	16.500	1.415.700
	b- De paredes revocadas al latex	M2	85,80	22.000	1.887.600
	c- De aberturas de madera con barníz sintético	M2	8,50	42.000	357.000
	d- De aberturas metálicas con pintura sintética	M2	0,50	35.000	17.500
	e- De ladrillos vistos con antimoho incoloro (limpieza de ladrillos vistos con acido muriatico y patinal D)	M2	40,80	23.500	958.800
	f- De tejuelones con barniz	M2	20,80	23.000	478.400
	g- De tirantes y listón de boca de H° A° al latex	M2	16,30	20.500	334.150
	h- Canaleta y caño de bajada con pintura sintètica	ML.	14,00	75.000	1.050.000
16	Revestimientos :				
	a- De azulejos de 0,15 x 0,15 cm.	M2	29,00	85.000	2.465.000
17	Vidrios dobles de 4 mm.	M2	0,50	185.000	92.500
18	Desague Pluvial				
	a- Canaleta y caño de bajada Nº 26 - desarrollo 40 cms.	ML.	14,00	85.000	1.190.000
19	Guarda obra de alisado de cemento con contrapiso	M2	9,10	72.400	658.840
20	Instalación eléctrica completa	GL.	1,00	2.700.000	2.700.000
21	Instalación sanitaria				
	a-Agua corriente - desague cloca-camara de Inspección - espejo y artefactos sanitarios	GL.	1,00	5.400.000	5.400.000
	b- Camara Septica 0,70 x 1,50	GL.	1,00	1.500.000	1.500.000
	c- Pozo Absorvente Tipo 1 de 2,00 x 2,50	GL.	1,00	4.500.000	4.500.000
25	Limpieza final	M2	27,10	1.600	43.360
26	Vallado protección de obra	GL.	1,00	695.500	695.500
27	Obrador (para diferentes obras)	GL.	1,00	1.174.500	1.174.500
28	CARTEL INDICADOR MEDIDA (1,00 X 2,00) m CHAPA N° 24, BASTIDOR CAÑO DE (25 X 25) M, BASE: DOS ESTRUCTURA METALICA TRIANGULAR DE 15CM ., ALTURA 4,00 M	GL.	1	1.460.000	1.460.000
	TOTAL GENERAL				68.173.354

Ing. Julio C. Sánchez
Pat. Prof. Nº 16 628

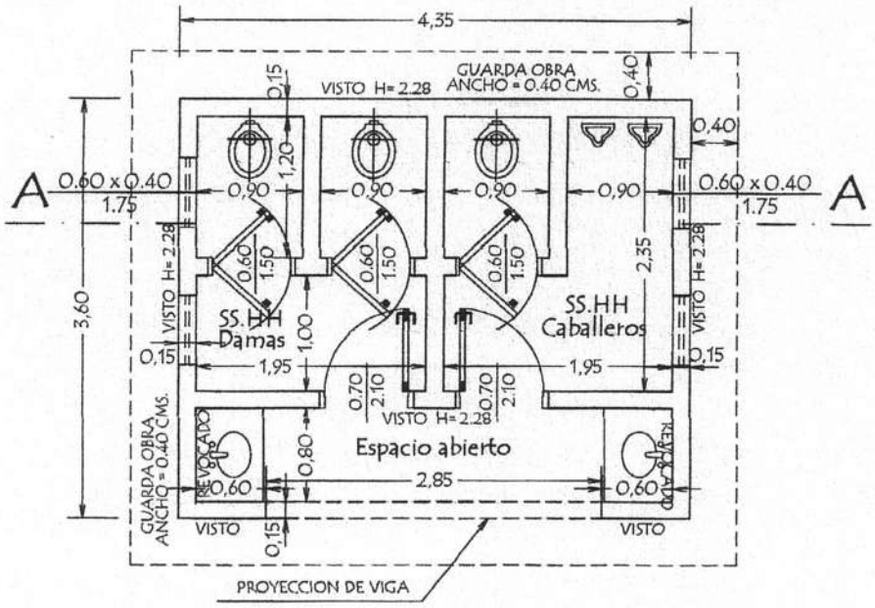

PLANTA CONSTRUCTIVA

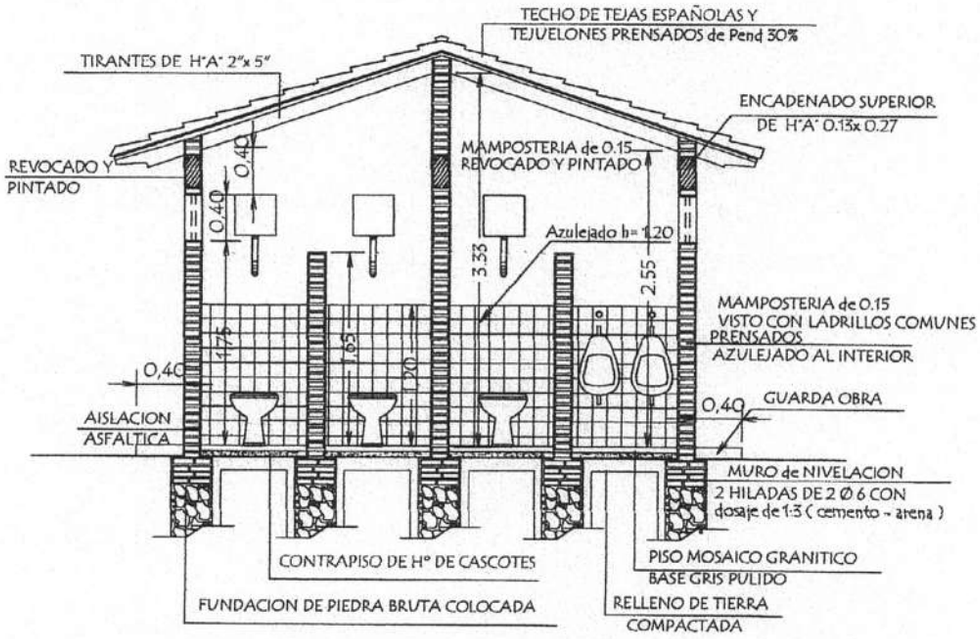

CORTE A A

MINISTERIO DE EDUCACION Y CULTURA DIRECCION DE INFRAESTRUCTURA	
PROYECTO	SS.HH Tipo de 3,60 x 4,35
Planta Constructiva y Corte AA escala 1 / 50	01

Arq. Julio C. Sánchez
Reg. Prof. Nº 16.678

PLANTA DE CIMENTACION

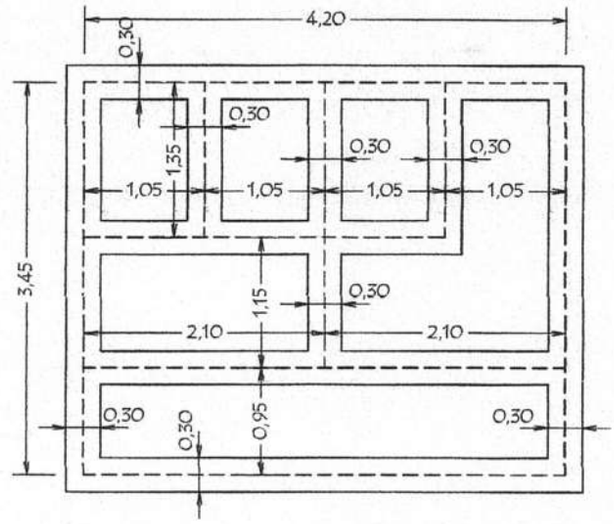

NIVEL DE TERRENO + 0.00
NIVEL INFERIOR DE FUNDACION EN PAREDES EXTERNAS Y CUMBRERA - 1.00 m.-
NIVEL INFERIOR DE FUNDACION EN PAREDES INTERNAS - 0.50 m.-

PLANTA DE TECHO

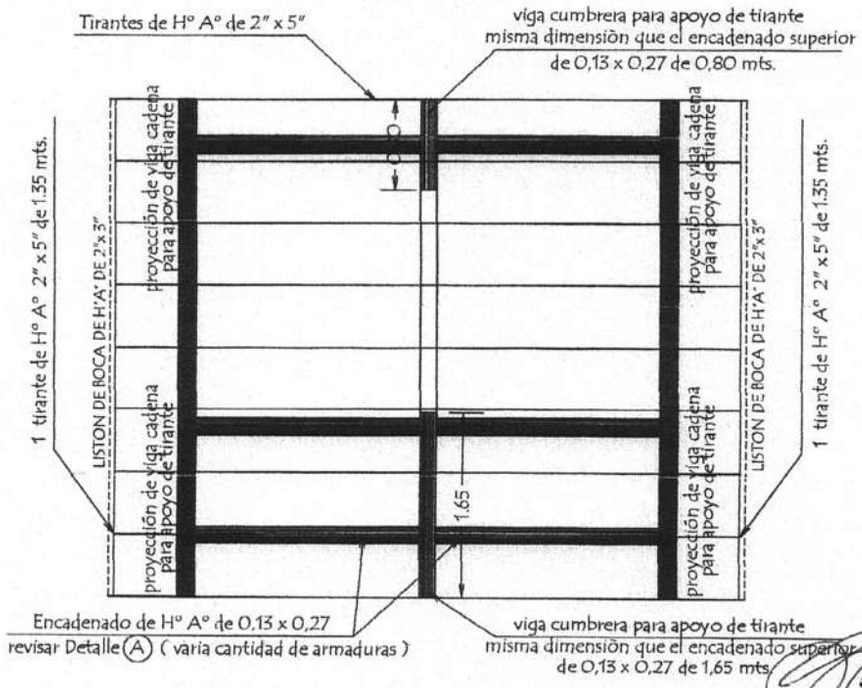

Ing. Julio C. Sánchez
Reg. Prof. Nº 16.678

MINISTERIO DE EDUCACION Y CULTURA DIRECCION DE INFRAESTRUCTURA		
PROYECTO	SS.HH Tipo de 3,60 x 4,35	02
	Planta de Cimentaciòn y Techo escala 1 / 50	

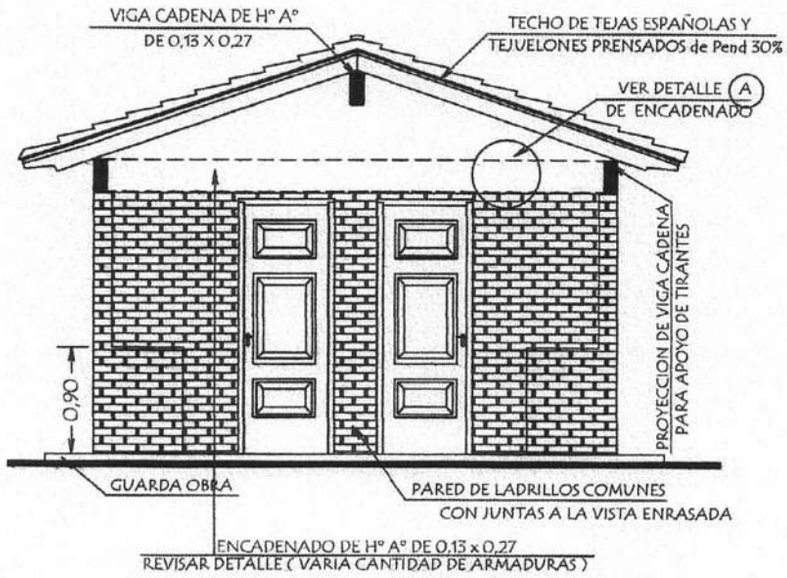

FACHADA FRONTAL

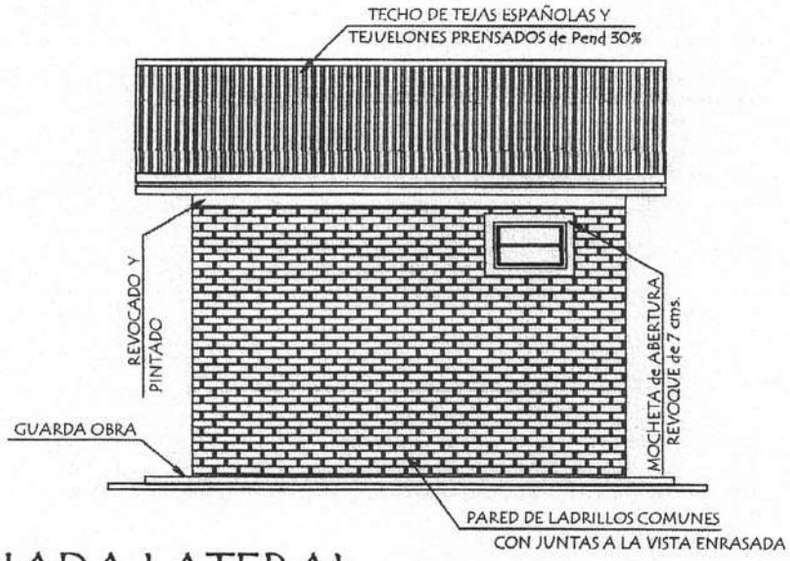

FACHADA LATERAL

MINISTERIO DE EDUCACION Y CULTURA DIRECCION DE INFRAESTRUCTURA		
PROYECTO	SS.HH Tipo de 3,60 x 4,35	03
	Fachadas escala 1 / 50	

Arq. Julio C. Sánchez
Mat. Prof. Nº 16.629

PLANTA de DESAGUE CLOACAL

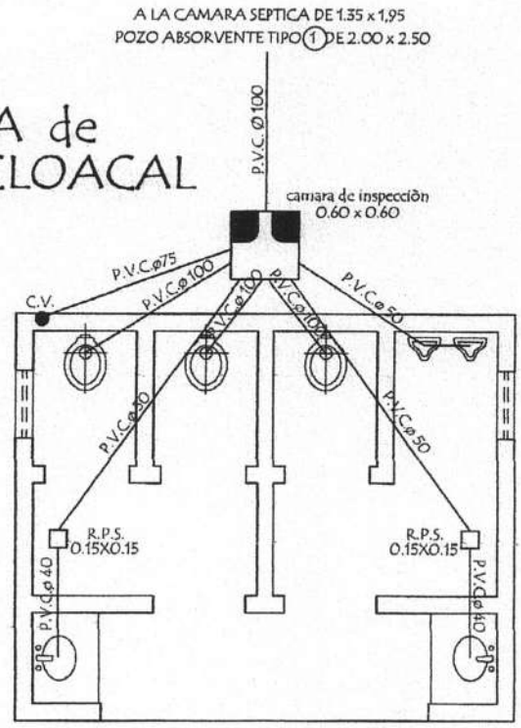

Observaciònes :

1 .- Las pendientes de las cañerias deberan ser del 0,5 %

PLANTA de AGUA CORRIENTE

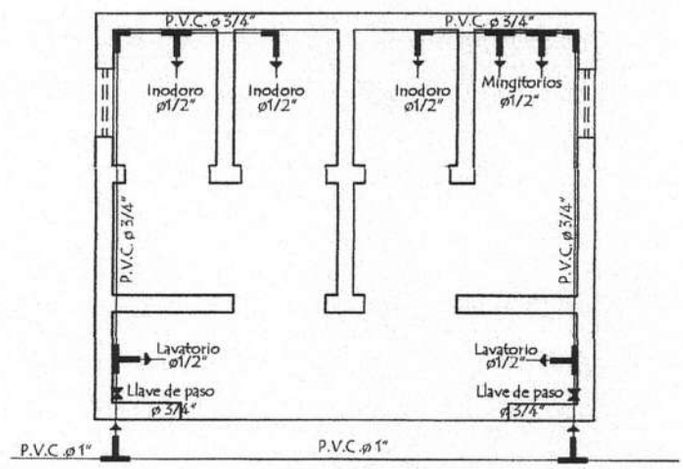

MINISTERIO DE EDUCACION Y CULTURA DIRECCION DE INFRAESTRUCTURA		
PROYECTO	SS.HH Tipo de 3,60 x 4,35	04
Planta de Desague y Agua Corriente escala 1 / 50		

Instalaciòn Electrica

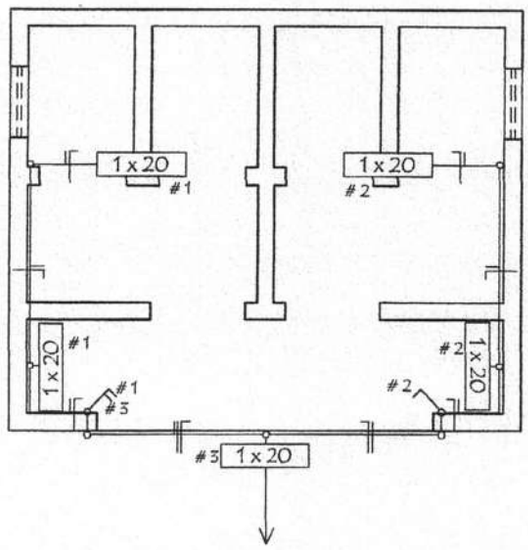

Detalle de Ventana Balancin

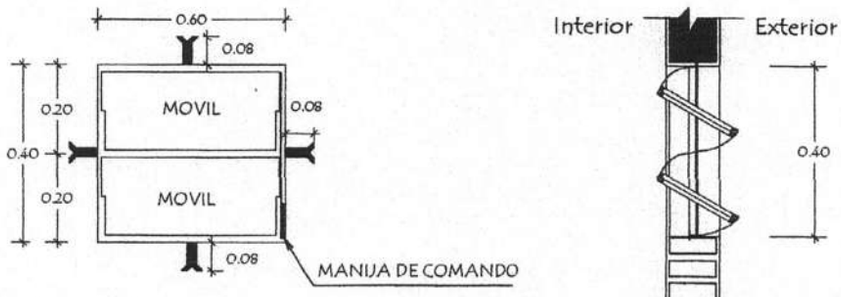

OBSERVACION :

NO DEBE TENER TERMINACIONES
EN PUNTAS O CORTANTES

Detalle de Tirante de H° A° de 2" x 5"

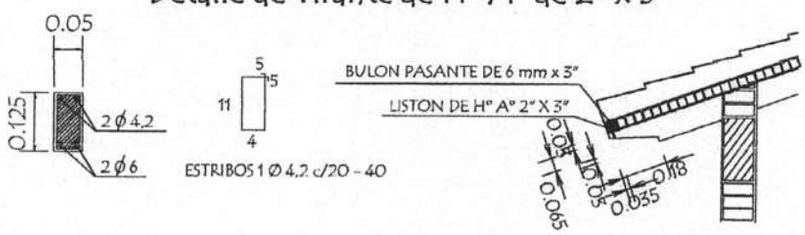

MINISTERIO DE EDUCACION Y CULTURA DIRECCION DE INFRAESTRUCTURA		
PROYECTO	SS.HH Tipo de 3,60 x 4,35	05
Instalaciòn Elèctrica y Detalle Varios	sin escala	

Detalle de Corte de Cimentaciòn

OBSERVACIONES :

1.- LA ALTURA DEL MURO DE NIVELACIÓN SERA VARIABLE EN TODOS LOS CASOS DEPENDIENDO DE LA SITUACION DEL TERRENO

2.- CIMENTACION A = 1,00 o 0,50 mts. DEPENDIENDO DE LA UBICACIÒN
B = 0,50 o 0,30 mts. DEPENDIENDO DE LA UBICACIÒN

Para paredes de 0,15

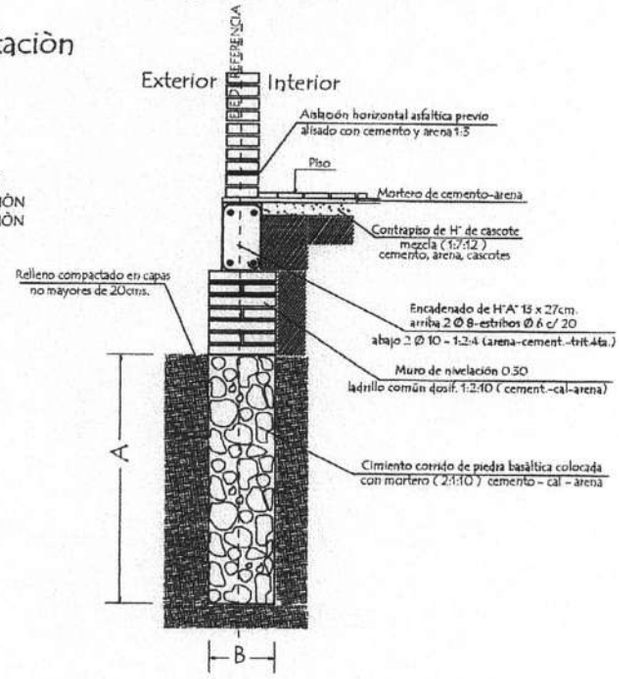

Detalle (A)
Encadenado de H° A° de 13 x 27

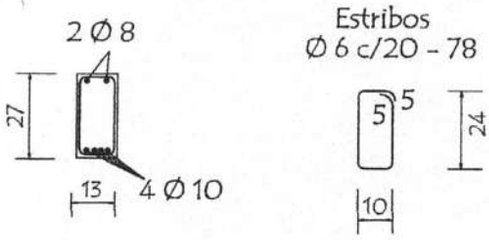

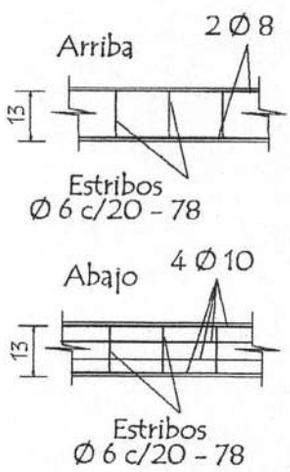

Detalle Encadenado de H° A° de 13 x 27

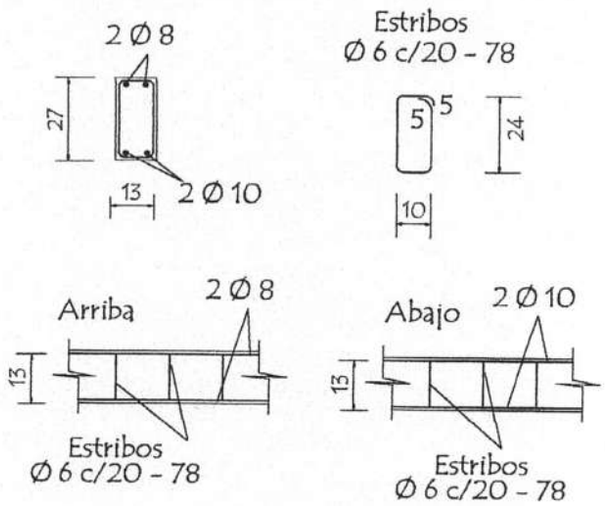

MINISTERIO DE EDUCACION Y CULTURA DIRECCION DE INFRAESTRUCTURA		
PROYECTO	SS.HH Tipo de 3,60 x 4,35	06
Detalle de Cimiento y Encadenado	sin escala	

Arq. Julio C. Sánchez
Reg. Prof. Nº 38.678

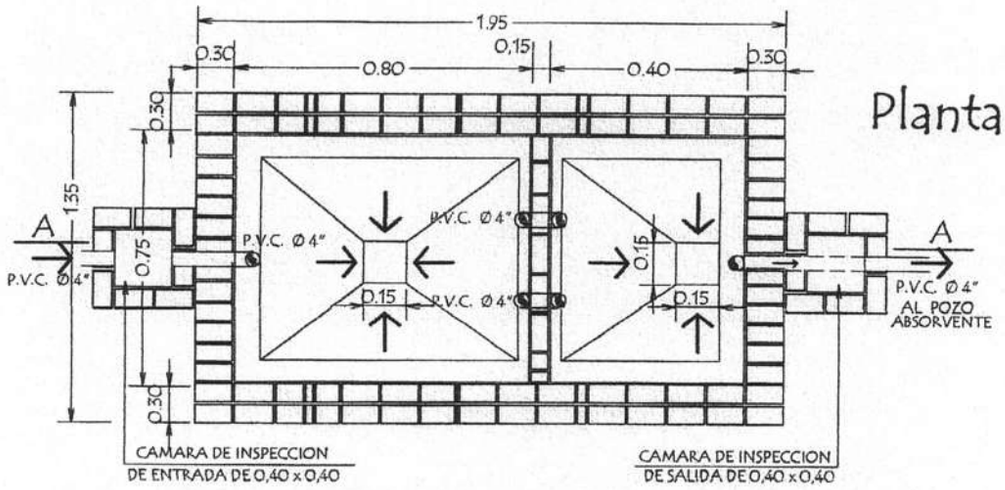

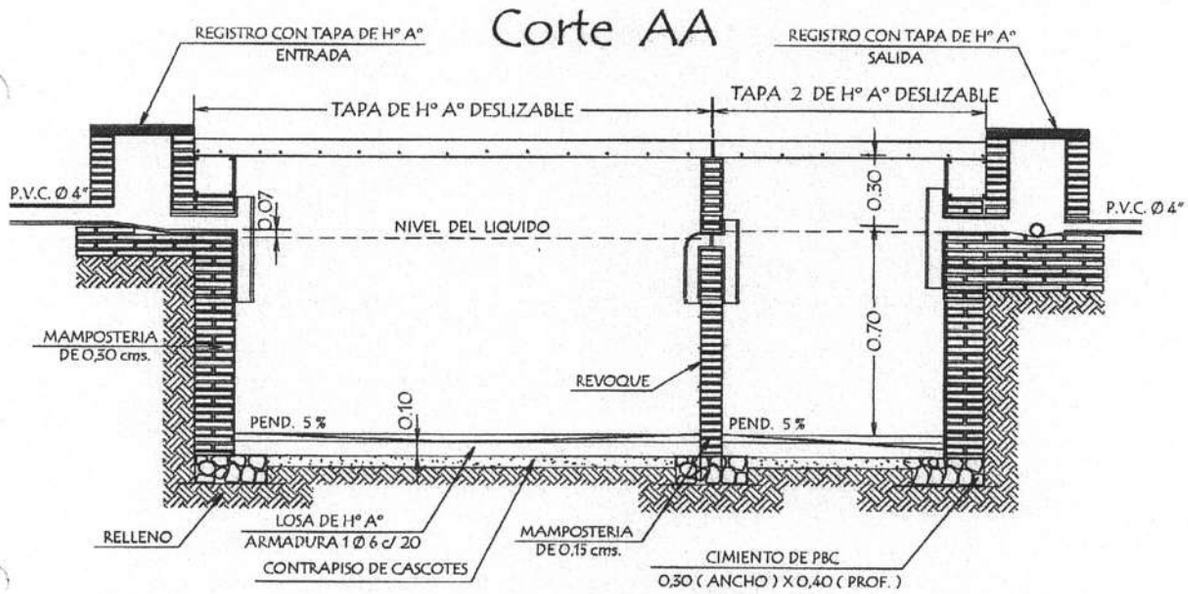

Detalle de losa tapa

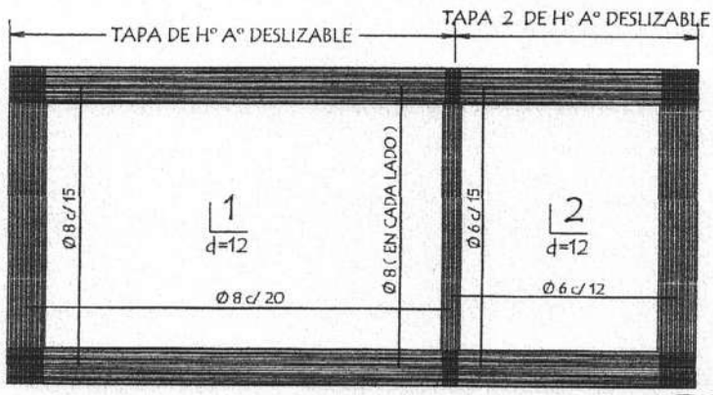

MINISTERIO DE EDUCACION Y CULTURA DIRECCION DE INFRAESTRUCTURA		
PROYECTO	SS.HH Tipo de 3,60 x 4,35	07
	Detalle de Camara Sèptica sin escala	

Detalle de losa tapa del pozo absorbente

detalle (A)

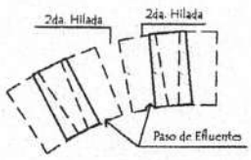

detalle (A)

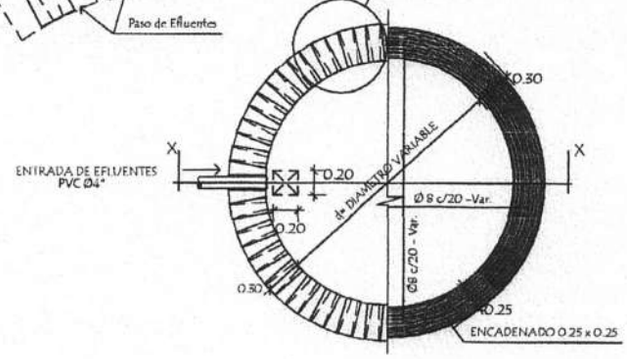

corte xx

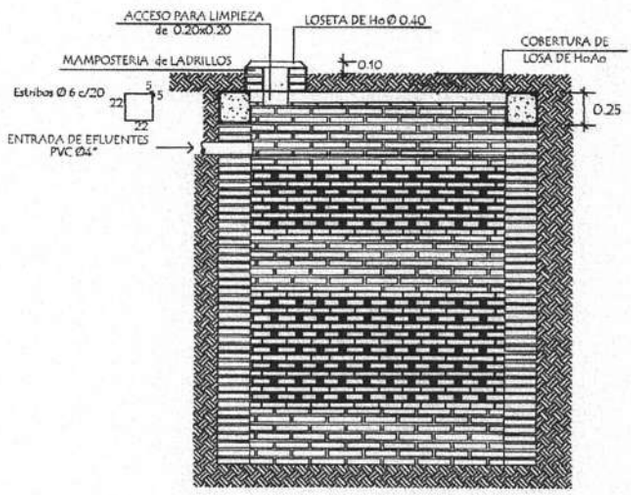

POZO ABSORBENTE MEDIDAS		
TIPO	d	h
1	2.00mts.	2.50mts.
2	2.50mts.	3.00mts.
3	3.00mts.	3.00mts.

MINISTERIO DE EDUCACION Y CULTURA
DIRECCION DE INFRAESTRUCTURA

PROYECTO	SS.HH Tipo de 3,60 x 4,35	08
	Detalle de Pozo Absorvente sin escala	

Puerta Placa de 0,60 x 1,50
Tipo Vaiven (boxes en baño)

Alzado
Vista exterior

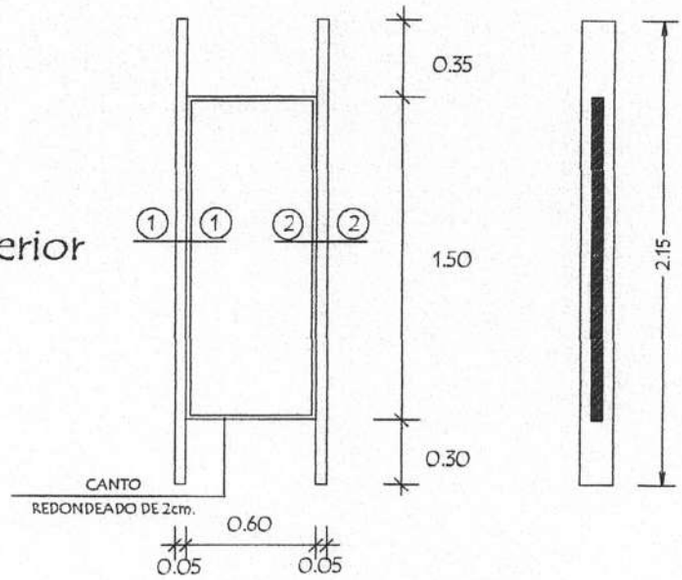

Planta

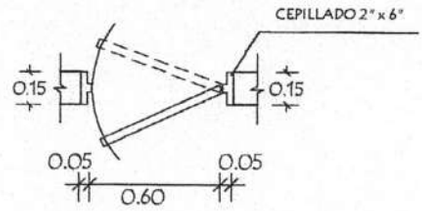

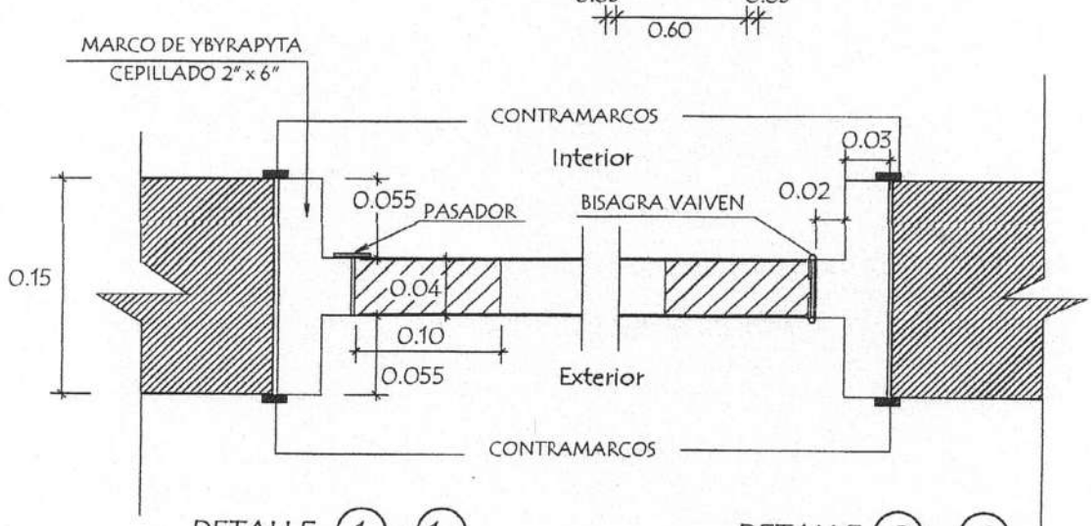

DETALLE 1 - 1

DETALLE 2 - 2

MINISTERIO DE EDUCACION Y CULTURA
DIRECCION DE INFRAESTRUCTURA

PROYECTO	SS.HH Tipo de 3,60 x 4,35	09
	Detalle de Puerta en Boxes — sin escala	

Puerta Tablero de 0,70 x 2,10

Alzado
Vista exterior

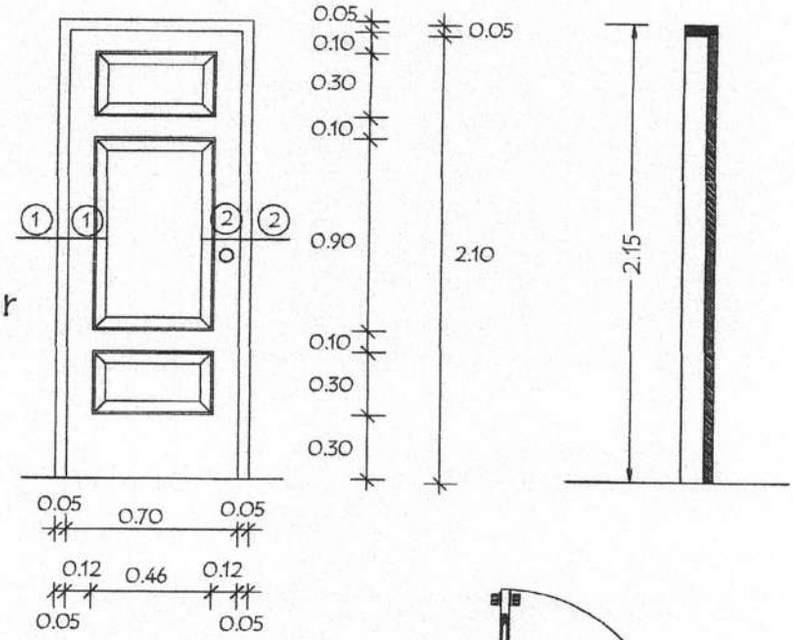

Planta

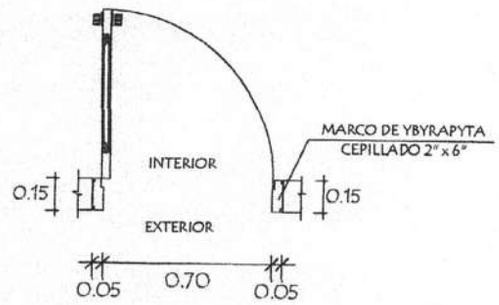

Detalle de Corte - Planta

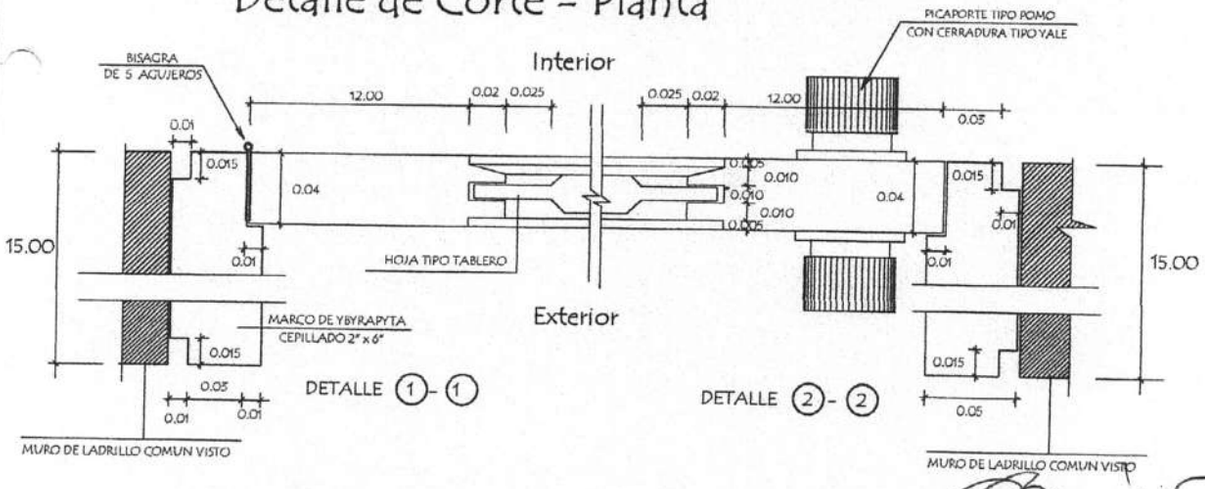

MINISTERIO DE EDUCACION Y CULTURA DIRECCION DE INFRAESTRUCTURA		
PROYECTO	SS.HH Tipo de 3,60 x 4,35	10
Detalle de Puerta Tablero de 0,70 x 2,10 sin escala		

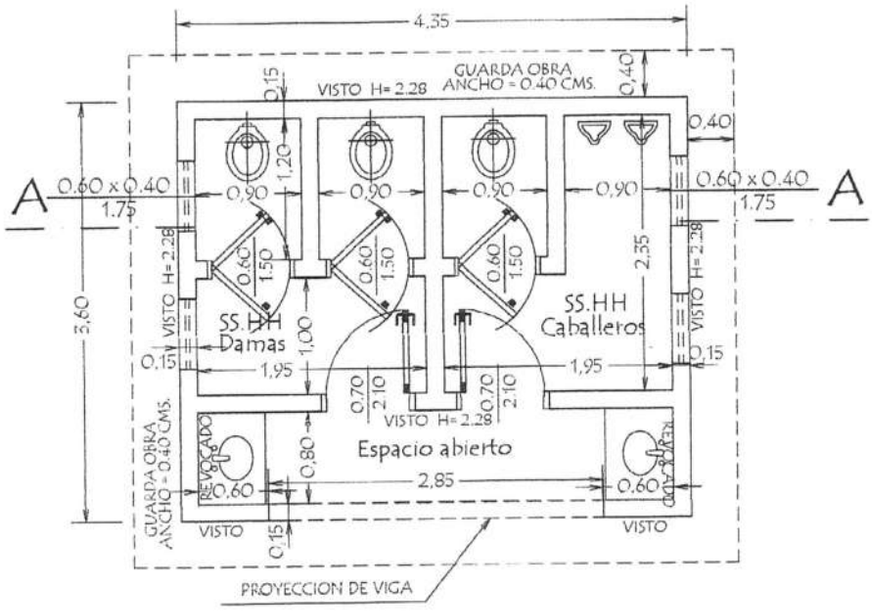

PLANTA CONSTRUCTIVA

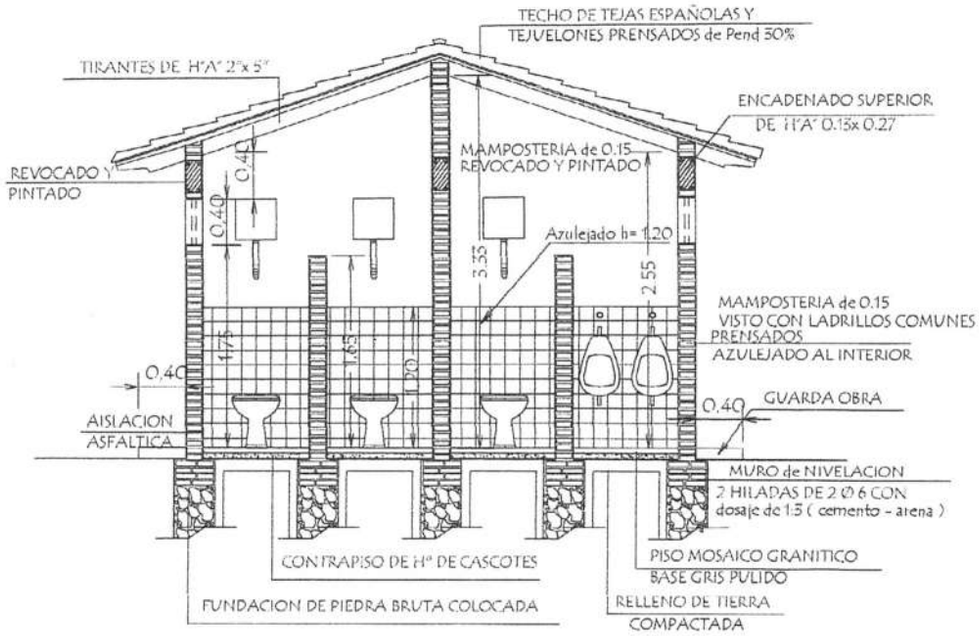

CORTE A A

MINISTERIO DE EDUCACION Y CULTURA DIRECCION DE INFRAESTRUCTURA	
PROYECTO	SS.HH Tipo de 3,60 x 4,35
Planta Constructiva y Corte AA escala 1 / 50	01

Arq. Julio C. Sánchez
Reg. Prof. Nº 16.628

PLANTA DE CIMENTACION

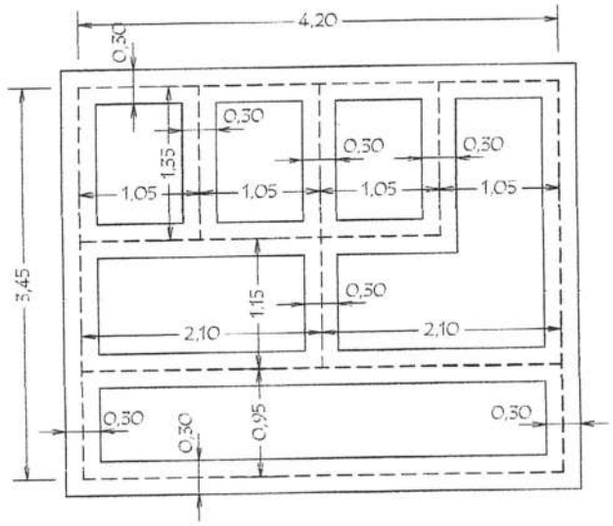

NIVEL DE TERRENO + 0.00
NIVEL INFERIOR DE FUNDACION EN PAREDES EXTERNAS Y CUMBRERA - 1.00 m.-
NIVEL INFERIOR DE FUNDACION EN PAREDES INTERNAS - 0.50 m.-

PLANTA DE TECHO

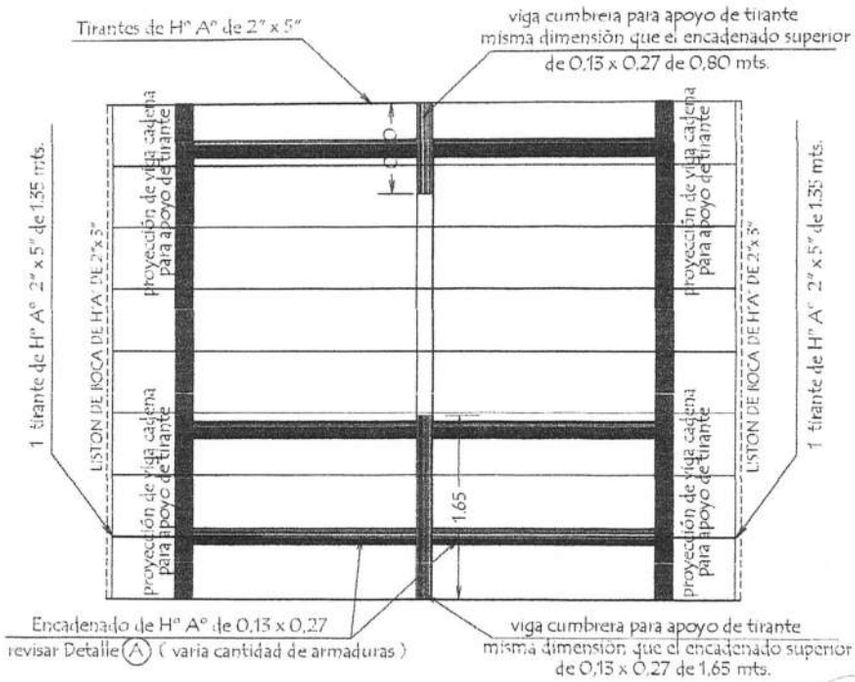

MINISTERIO DE EDUCACION Y CULTURA
DIRECCION DE INFRAESTRUCTURA

Arq. Julio C. Sánchez
Reg. Prof. N° 16.628

PROYECTO	SS.HH Tipo de 3,60 x 4,35	02
	Planta de Cimentaciòn y Techo escala 1 / 50	

PLANTA de DESAGUE CLOACAL

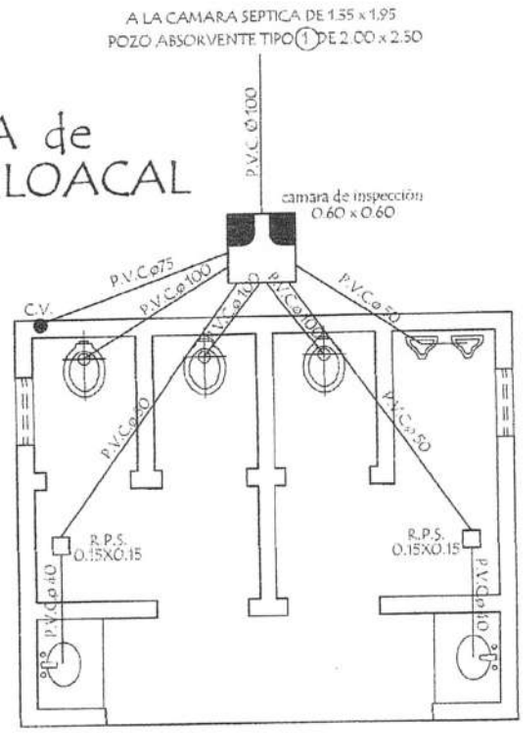

Observaciónes :
1 .- Las pendientes de las cañerias deberán ser del 0.5 %

PLANTA de AGUA CORRIENTE

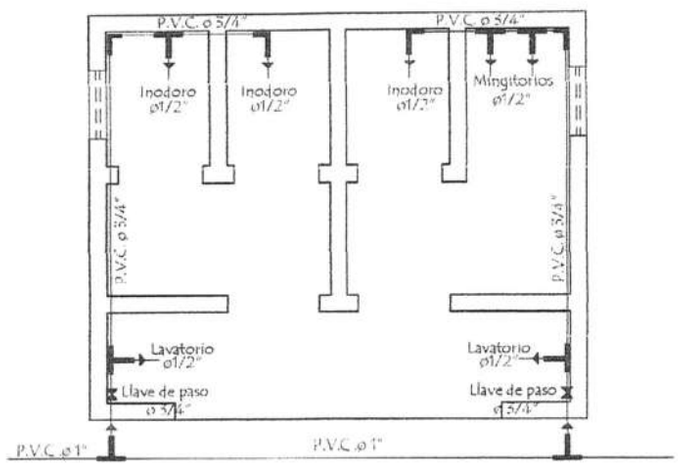

MINISTERIO DE EDUCACION Y CULTURA

DIRECCION DE INFRAESTRUCTURA

Arq. Julio C. Sánchez
Reg. Prof. Nº 16.679

PROYECTO	SS.HH Tipo de 3,60 x 4,35	04
Planta de Desague y Agua Corriente escala 1 / 50		

Instalaciòn Electrica

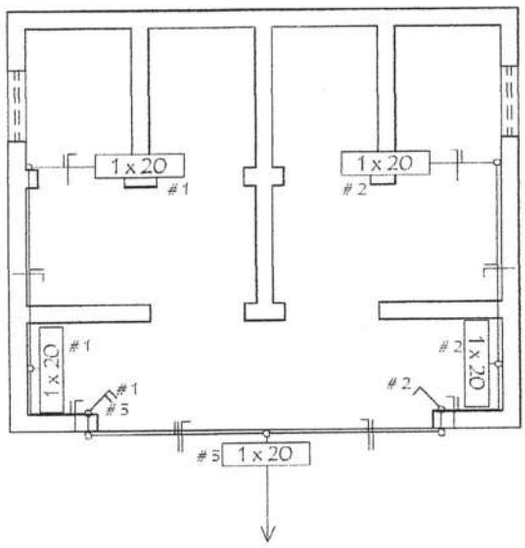

Detalle de Ventana Balancin

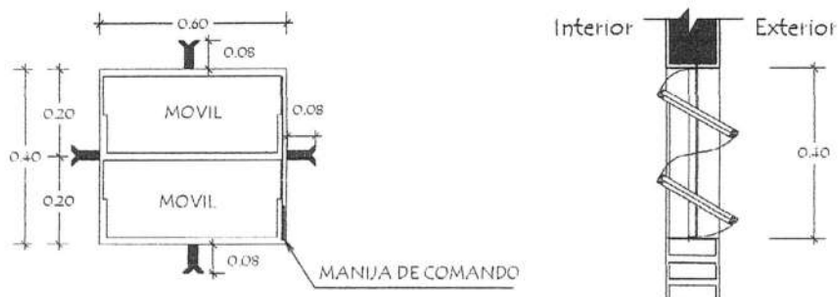

OBSERVACION :

NO DEBE TENER TERMINACIONES
EN PUNTAS O CORTANTES

Detalle de Tirante de H° A° de 2" x 5"

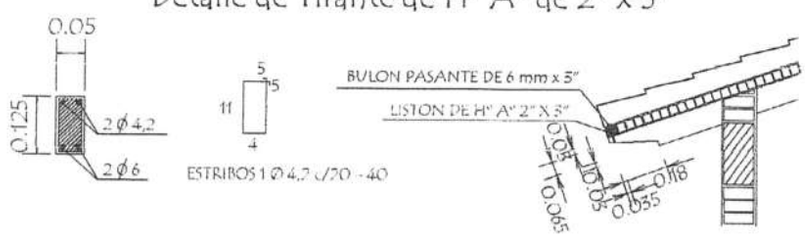

Ing. Julio E. Sánchez
Reg. Prof. N° 16.679

MINISTERIO DE EDUCACION Y CULTURA DIRECCION DE INFRAESTRUCTURA		
PROYECTO	SS.HH Tipo de 3,60 x 4,35	05
Instalaciòn Elèctrica y Detalle Varios	sin escala	

Detalle de Corte de Cimentaciòn

OBSERVACIONES :

1 - LA ALTURA DEL MURO DE NIVELACIÓN SERA VARIABLE EN TODOS LOS CASOS DEPENDIENDO DE LA SITUACION DEL TERRENO

2.- CIMENTACIÓN A = 1.00 o 0.50 mts. DEPENDIENDO DE LA UBICACIÓN
B = 0.50 o 0.50 mts. DEPENDIENDO DE LA UBICACIÓN

Para paredes de 0,15

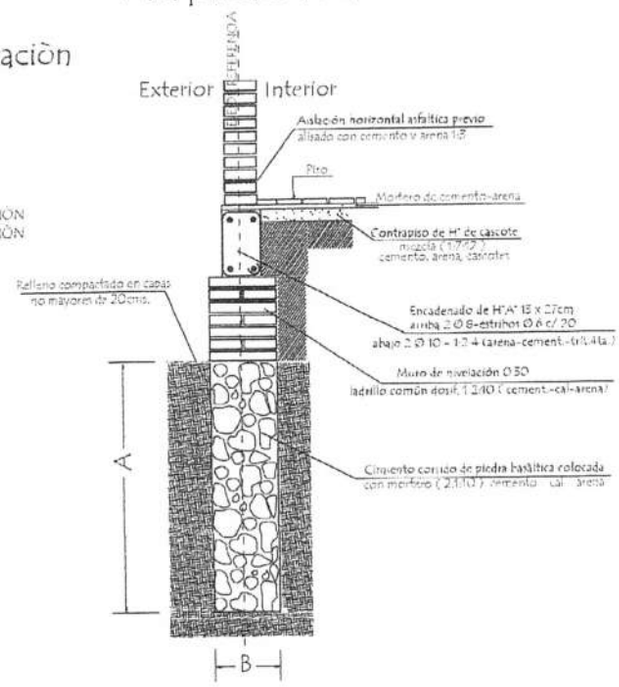

Detalle (A)
Encadenado de H° A° de 13 x 27

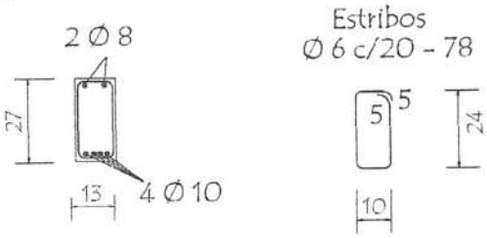

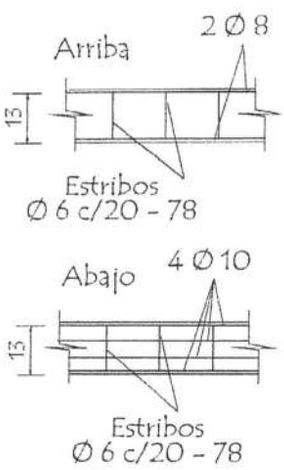

Detalle Encadenado de H° A° de 13 x 27

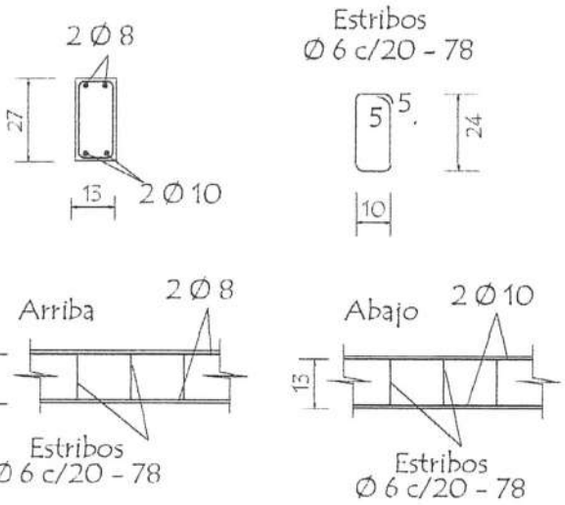

MINISTERIO DE EDUCACION Y CULTURA DIRECCION DE INFRAESTRUCTURA		
PROYECTO	SS.HH Tipo de 3,60 x 4,35	06
Detalle de Cimiento y Encadenado	sin escala	

Arq. Julio C. Sánchez
Reg. Prof. N° 58.628

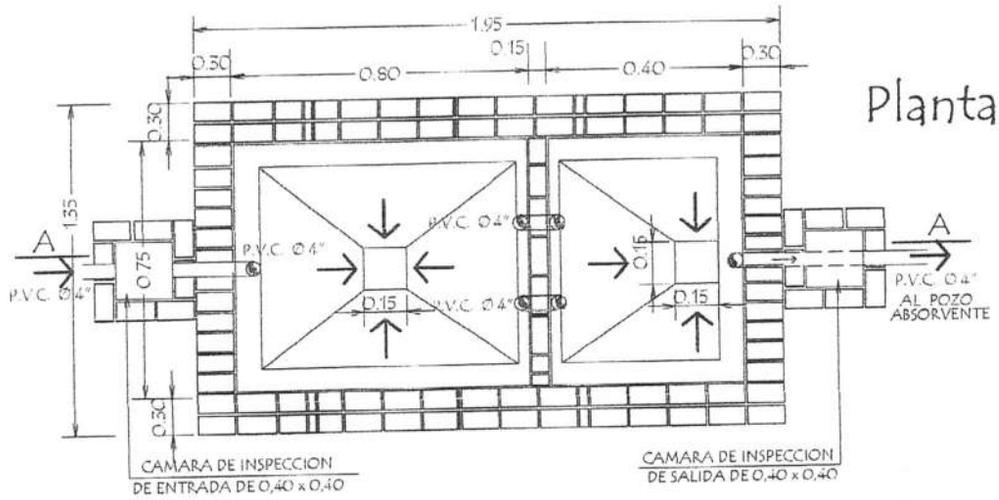

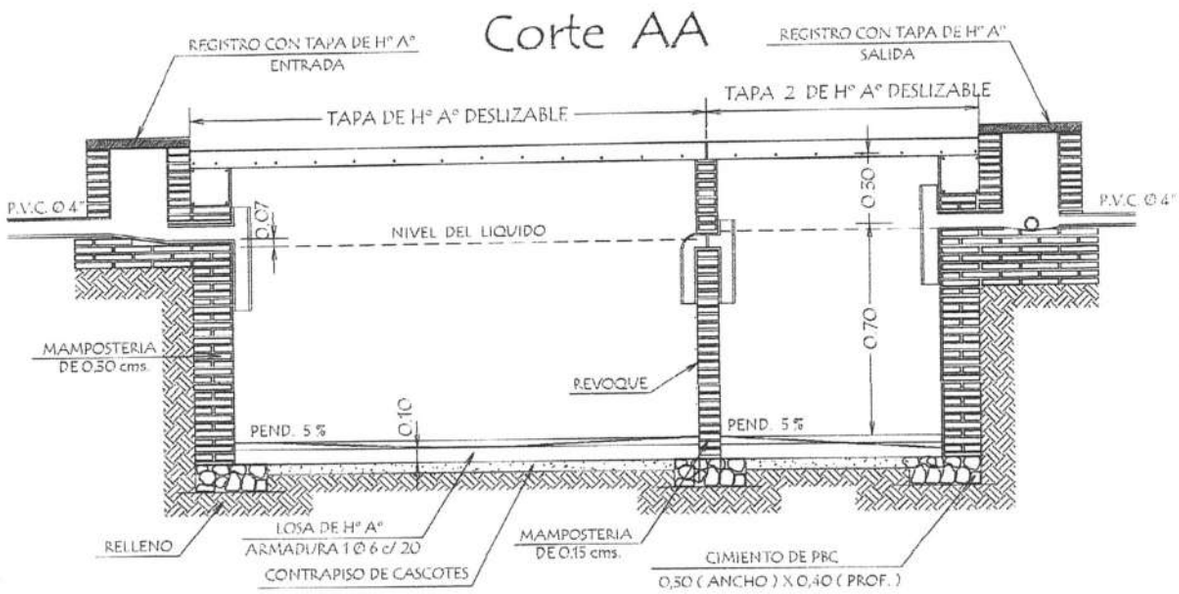

Detalle de losa tapa

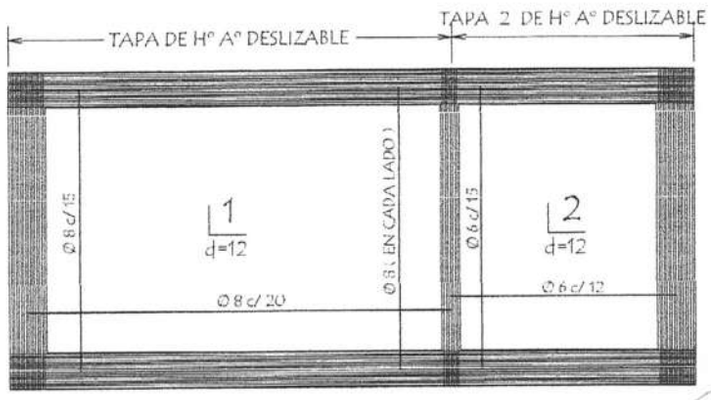

MINISTERIO DE EDUCACION Y CULTURA
DIRECCION DE INFRAESTRUCTURA

Arq. Julio C. Sánchez
Reg. Prof. N° 16.629

PROYECTO	SS.HH Tipo de 3,60 x 4,35	07
	Detalle de Camara Sèptica — sin escala	

Detalle de losa tapa del pozo absorbente

detalle (A)

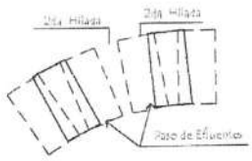

detalle (A)

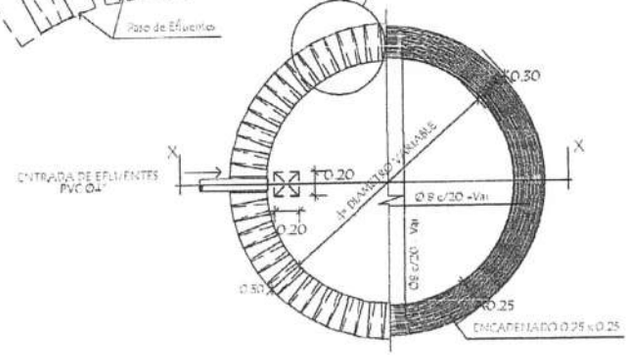

corte xx

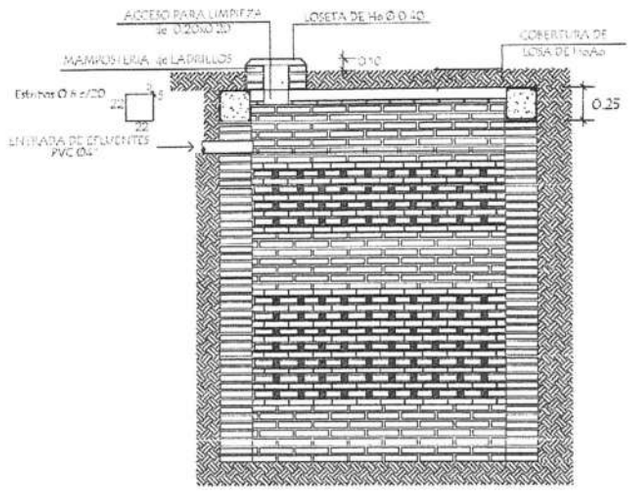

POZO ABSORBENTE MEDIDAS		
TIPO	d	h
1	2.00mts.	2.50mts.
2	2.50mts.	3.00mts.
3	3.00mts.	3.00mts.

Ing. Julio C. Sánchez
Reg. Prof. Nº 25.620

MINISTERIO DE EDUCACION Y CULTURA
DIRECCION DE INFRAESTRUCTURA

PROYECTO	SS.HH Tipo de 3,60 x 4,35	08
	Detalle de Pozo Absorvente sin escala	

Puerta Placa de 0,60 x 1,50
Tipo Vaiven (boxes en baño)

Alzado
Vista exterior

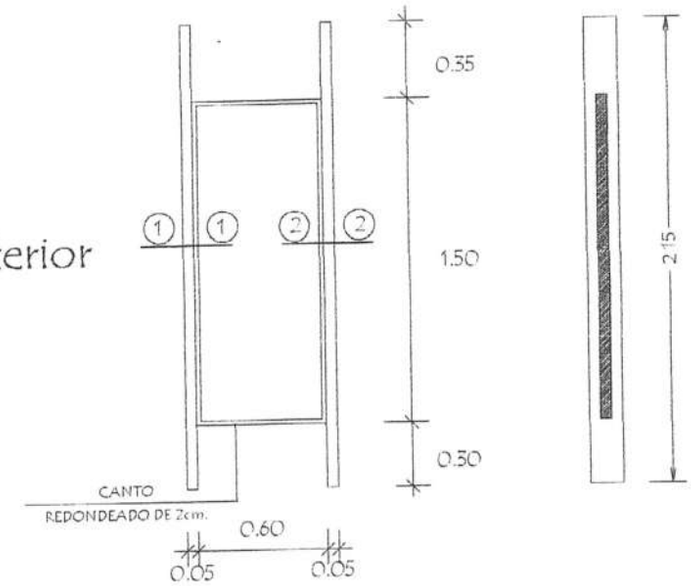

Planta

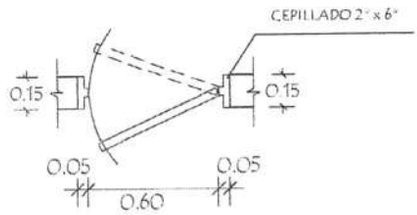

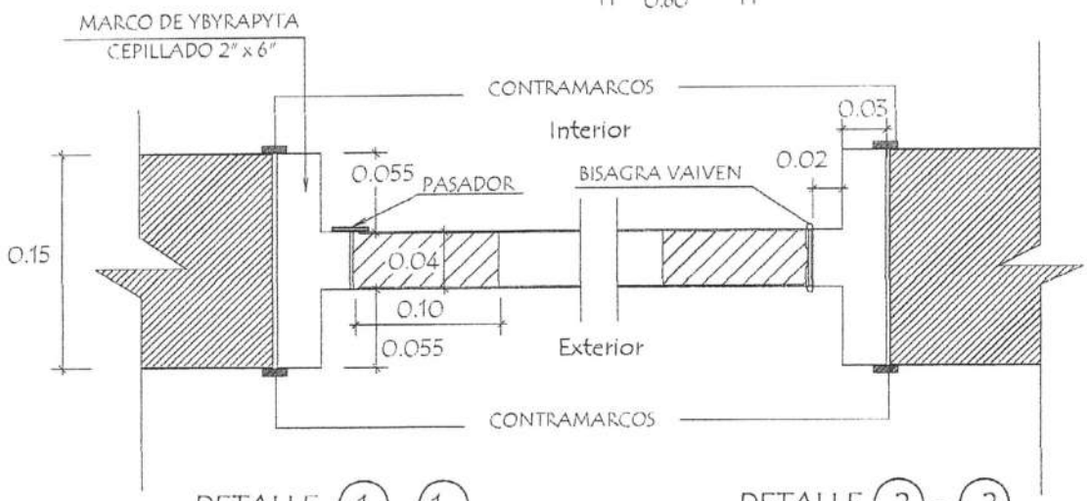

DETALLE (1) - (1)

DETALLE (2) - (2)

Arq. Julio C. Sánchez
Reg. Prof. Nº 3.6.678

MINISTERIO DE EDUCACION Y CULTURA
DIRECCION DE INFRAESTRUCTURA

PROYECTO	SS.HH Tipo de 3,60 x 4,35	09
	Detalle de Puerta en Boxes — sin escala	

Puerta Tablero de 0,70 x 2,10

Alzado
Vista exterior

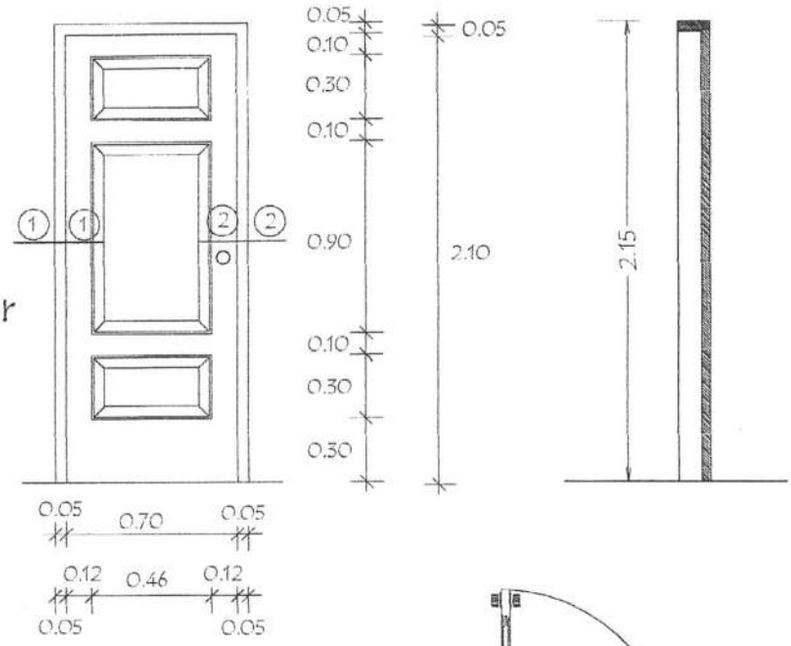

Planta

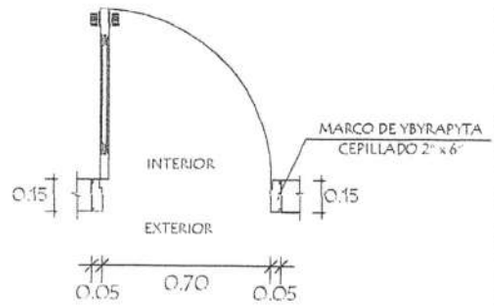

Detalle de Corte - Planta

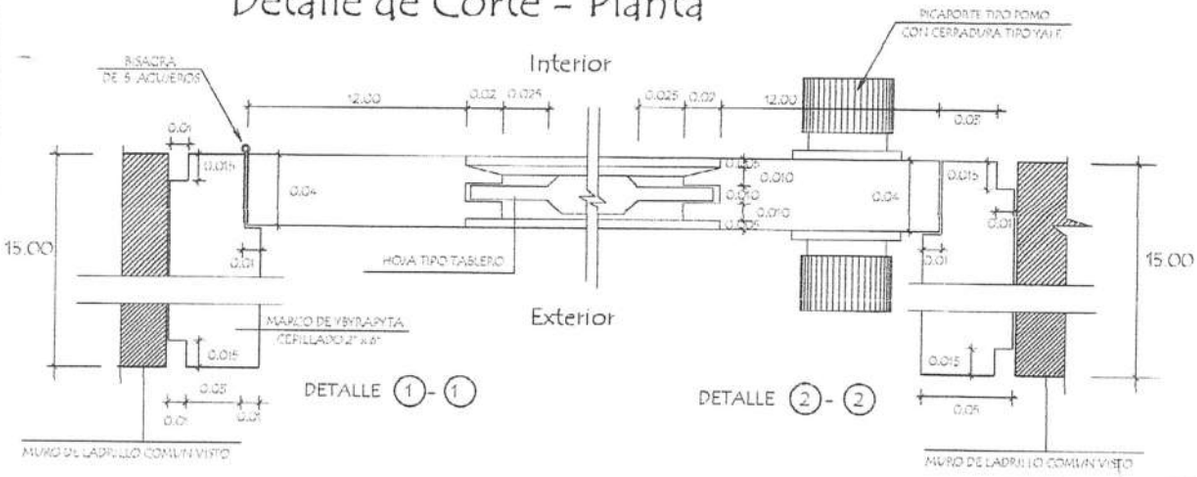

MINISTERIO DE EDUCACION Y CULTURA DIRECCION DE INFRAESTRUCTURA		
PROYECTO	SS.HH Tipo de 3,60 x 4,35	10
Detalle de Puerta Tablero de 0,70 x 2,10 sin escala		

Arq. Julio C. Sánchez