Asunción, 27 de Setiembre de 2017

LICITACIÓN PUBLICA NACIONAL LPN N° 05/2017 "ADQUISICION DE EQUIPOS DE SEGURIDAD (DETECTOR DE METALES Y SCANNER). ID: 329.776

CONSULTAS Y ACLARACIONES N° 4

CONSULTA N°1

En el PBC se pide: "Dosis de inspección única: <0.26 µGy/H o inferior - Exigido"

En la consulta 5 de las "Consultas y Aclaraciones N° 2" se pide aclarar a que se refiere ... y la respuesta dice "remítase a la adenda 10".

Viendo la adenda 10 en relación a ese mismo punto se lee "Dosis de inspección única: <0.26µGy/H o inferior - Exigido". O sea, es exactamente la misma especificación solicitada originalmente en el PBC, sin ninguna aclaración.

En la consulta 22 de las "Consultas y Aclaraciones N° 2" se pide aclarar a que se refiere... y la respuesta dice "remítase a la adenda 10".

Viendo la adenda 10 en relación a ese mismo punto se lee "Dosis de inspección única: <0.26µGy/H o inferior - Exigido". O sea, es exactamente la misma especificación solicitada originalmente en el PBC, sin ninguna aclaración.

En la consulta 2 de las "Consultas y Aclaraciones N° 3" se solicita a la convocante aceptar equipos con una dosis de inspección de 1µGy/H o superior ... y la respuesta dice "remítase a la adenda 10".

Viendo la adenda 10 en relación a ese mismo punto se lee "Dosis de inspección única: <0.26µGy/H o inferior - Exigido". O sea, es exactamente la misma especificación solicitada originalmente en el PBC, sin ninguna aclaración.

Considerando que:

En la consulta 2 de las "Consultas y Aclaraciones N° 3" ya se puso en evidencia que el valor <0.26µGy/H es copiado del data sheet del equipo chino Guard Spirit modelo XJ-5030, verificable en los enlaces:

http://www.eastmachinery.com/product/xj5030-x-ray-baggage-scanner-tunnel-size-5030cm-wood-box 35725.html

Lic. Alberto Mendieta Irala
Director de Contrataciones
Ministerio de Justicia

MINISTERIO DE JUSTICIA DIRECCIÓN DE CONTRATACIONES UOC

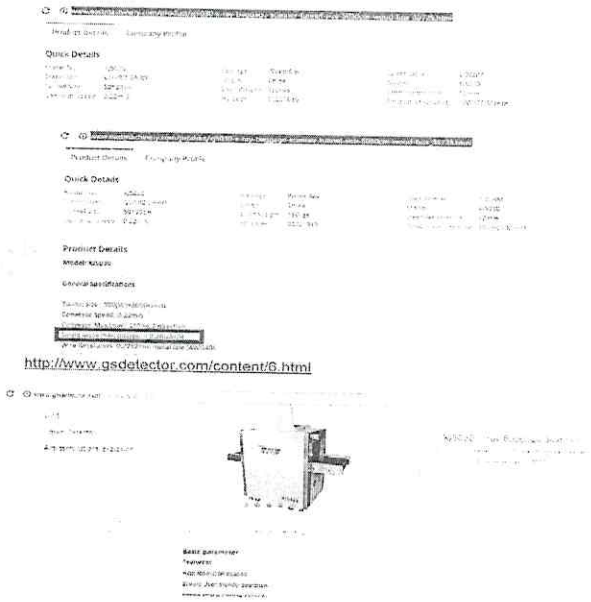

Las marcas reconocidas y que cumplen con estándares internacionales de seguridad radiológica y aprobados por la TSA, tienen dosis de 0.1 mR/hr o menores, verificados en los siguientes data sheets de dichas marcas:

RAPISCAN:

http://www.alarmtec.ee/wp-content/uploads/2012/12/Rapiscan 618XR Screen.pdf

MINISTERIO DE JUSTICIA
DIRECCIÓN DE CONTRATACIONES
UOC
REPUBLICA DEL PARAGUAY

Lic. Alberto Mendieta Irala
Director de Contrataciones
Ministerio de Justicia

Rapiscan systems

Rapiscan 618XR

BAGGAGE AND PARCEL INSPECTION

PHYSICAL SPECIFICATIONS

Cabinetry	Width: 1,662 mm (65.5 in.)
	Height: [illegible]
	Width: 735 mm (28.9 in.)
Tunnel Size	560 (R) (L) x 460 (H) (in.)
Conveyor Speed	0.26 m/sec (39.4 in./min)
Conveyor Load	165 kg (364 lbs) uniformly distributed
Conveyor Length	1935 mm (76.2 in.)
Approx. Weight	[illegible] 403 kg (888 lbs)
System Power	115/230 VAC +/- 10% 50/60Hz

X-RAY GENERATOR AND IMAGE PERFORMANCE

Steel Penetration	28mm (approx. 1.1 in.)
Wire Resolution	38 AWG (0.127 mm) - 46 AWG (0.04 in.)
Material Separation	Low, Medium, High and Organic
Angle	[illegible]
Automatic Detection	Steel, Organic and Metal
Blade Angles	[illegible]
Tube Current	0.7 mA
Interlocks	Multiple

OPERATING ENVIRONMENT

Storage Temperature	20°C to [illegible]
Operating Temperature	55°C
Relative Humidity	[illegible]

HEALTH & SAFETY

Rapiscan S[illegible] complies with applicable mechanical and radiation safety regulations including USA FDA X-Ray Optimal Performance Standard 21CFR 1020.40, US Health and Safety at Work AS/NZS 2243.4 [illegible]

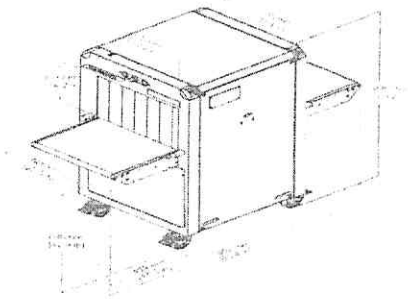

STANDARD FEATURES	OPTIONS AND ACCESSORIES
[illegible]	[illegible]
[illegible]	[illegible]
[illegible]	[illegible]
[illegible]	[illegible]
[illegible]	[illegible]

AUTOCLEAR:

http://a-clear.com/wp-content/uploads/2015/08/6040 072715 EN final1.pdf

Beam Orientation	[illegible]
Dose Per Exam	[illegible]

INSPECTION CAPABILITIES

Material Penetration	28-29 mm (1.10-1.14 in.) steel
Contrast Sensitivity	[illegible]
Resolution	38-40 AWG wire
Processing	32 bit adaptive full-range processing with minimum 1 GB VRS+ memory, 2.2GHz+ multi-core PUCeSSOR, video processor using next-generation graphical processing unit architecture with 960MHz+ GPU clock, 512MB+ video memory and 32+ stream processing cores
Conveyor Speed	24 cm (9.4 in.) per second 14.6 m (45.11 cm) per minute
Tube Voltage	[illegible]
DVD drive	[illegible]
AutoMetAlert	[illegible]
Color display	[illegible]
Image storing	[illegible]
Threat image projection (TIP)	[illegible]
Built-in training	[illegible]
Laser alignment	[illegible]
Level 2 and 3 training	[illegible]
User management	[illegible]
STI Viewer software for enhanced image analysis	[illegible]
Lighting control (ALC)	[illegible]
Remote monitoring	[illegible]
Laptop stand	[illegible]
Conveyor	[illegible]
Scintillator	[illegible]
Weight capacity	[illegible]
Optional keyboard & mouse	[illegible]
Footrest	[illegible]
Quick-release [illegible]	[illegible]
Dual [illegible]	[illegible]

Conveyor Length	[illegible]
Pulling Weight	150 kg (331 lbs.) with higher weights available
FUMSafety	Guaranteed for high-speed film up to 800 1600 (33 DI N)

DETECTORS

High speed, ultra-sensitive photodiode detector array. Tailored for optimum object screening

NOTE: Non-[illegible] specifications are subject to change without notice.

AUT@CLEAR
a-clear.com

Worldwide Headquarters
2 Gladiolus Road
Fairfield NJ 07004 USA

Tel: 1 973 276 0800
Toll Free Tel: 0 251 0414
Fax: 1 973 276 0813
info@a-clear.com

ASTROPHYSICS:
http://franklin.com.tr/wp-content/uploads/2016/11/XIS-5335-RevF.pdf

Lic. Alberto Mendieta Irala
Director de Contrataciones
Ministerio de Justicia

MINISTERIO DE JUSTICIA
DIRECCIÓN DE CONTRATACIONES
UOC

• Display Resolution: 1280 x 1024 at 96 Pixel Color

ENVIRONMENTAL
• Operating Temperature: 0°C - 40°C (32°F - 104°F)
• Storage Temperature: -20°C - 60°C (-4°F - 140°F)
• Humidity: Up To 95% Non-Condensing

ELECTRICAL
• Power Requirements: 110VAC ± 10%, 50/60Hz, 15 Amp Max; 220VAC ± 10%, 50/60Hz, 10 Amp Max

HEALTH AND SAFETY
• Compliant with USFDA, Center for Devices and Radiation Health Standards for Cabinet X-Ray Systems (21-CFR 1020.40)
• Typical Radiation leakage is less than 0.1 mR/hr (leakage less than 0.5 mR/hr permitted by the Federal Standard)

• Heavy Duty Roller Casters
• Image Annotation
• Real-Time Self Diagnostics
• Reverse Monochrome

OPTIONAL FEATURES[2]
• 24" LCD Monitor
• Computer Based Training (CBT)
• Custom Paint
• Density Alert
• Dual Monitors (19" LCD or 24" LCD)
• Entry / Exit Roller Tables (50 cm Increments)
• Floating Operator Interlock
• Larger Heavy Duty Casters
• Local Language Support
• Radiation Meter
• Remote Workstation Configuration
• Polar Kit
• Screener Assist Software
• Test Case
• Threat Image Projection (TIP) Software
• Tropical Kit
• Wireless Barcode Scanning

[1] As tested on Astrophysics Inc. Test Pieces.
• Weight of the system may vary depending on configuration.
[2] Optional Features may affect lead time, price, and weight of XIS-5335. Please contact your Astrophysics Sales Representative for more information.
Due to continued product improvement and development, Astrophysics Inc. reserves the right to amend all technical specifications without prior notice.

21481 Ferrero Parkway • City of Industry • California 91789 USA
[P] 909.598.5488 • [F] 909.598.5546 • [E] sales@astrophysicsinc.com • www.astrophysicsinc.com

<u>Por lo expuesto en esta consulta solicitamos a la convocante se acepten equipos que emitan una dosis típica de 0.1 mR/hr o menor para permitir un mayor número de oferentes</u>.

RESPUESTA 1: Serán aceptados equipos con valores de dosis absorbida de < 0.26 µGy/H o su equivalente <0.02965 mR/hr o <0.26 µSv/H. Este valor es estándar para el tipo y tamaño de los equipos de inspección por rayos x solicitados.
Como referencia:
Marca: Uniqscan. Modelo: SF5030.
Link del fabricante: http://www.uniqscan.com/index.php/Product/show/11.html

Parameter	
General specification	X-ray Generator
Tunnel Size : 500 (W) ×300 (H) mm	Orientation: Upward;
Conveyor Speed: 0.22m/s	Tube Current: 0.4~0.7MA (adjustable)
Conveyor Max Load: 150 kg	Anode voltage: 80KV (adjustable)
Single inspection dosage:< 0.26µGy	X-ray divergence angle: 60 °
Leakage radiation dosage:≤ 0.14µGy/h	Generator cooling/working periods:
Wire resolution: 40AWG	sealed oil bath with forced air/100%
Spatial resolution :1.0mm Horizontal ; 1.0mm Vertical	X-RAY Sensor:
Steel Penetration: 12mm steel plate	L-shaped array detector, 24bit
Film safety: for ISO1600	

Lic. Alberto Mendieta Irala
Director de Contrataciones
Ministerio de Justicia

Marca: ADANI. Modelo: BV5030.
Link del fabricante: http://security.adanisystems.com/products/adani-baggage-screening/bv-5030/

RADIATION SAFETY:

The design of the system provides radiation leakage attenuation limited to 1.0 µSv/hr (0.1 mR/hr) or lower at any accessible point at the distance of 0.1 m (3.9") from the external surface of the system. The dose rate intensity at the workstations of the personnel does not exceed 1.0 µSv/hr.

Maximum inspected item radiation dose during a single scan is 0.16 µSv, and is safe for the films with sensitivity up to ISO 1600 (33DIN).

BV 5030

CONSULTA N° 2

En el PBC se solicita "Carga del transportador 150 kg como máximo, en ambas direcciones-Exigido". Esta especificación esta copiada del equipo chino Guard Spirit modelo XJ-5030, verificable en los enlaces:

http://www.eastmachinery.com/product/xj5030-x-ray-baggage-scanner-tunnel-size-5030cm-wood-box 35725.html

Ing. Alberto Mendieta Irala
Director de Contrataciones
Ministerio de Justicia

MINISTERIO DE JUSTICIA DIRECCIÓN DE CONTRATACIONES UOC

Full refund
Exchange goods without return in 180 days

Product Details Company Profile

Quick Details

Model NO.:	XJ5030	Package	Wood Box	Specification	2.3CBM
Trademark:	GUARO SPIRIT	Origin:	China	Model:	XJ5030
Tunnel Size:	50*30cm	Load Weight:	150kgs	Steel Perforation:	12mm
Conveyor Speed:	0.22m/S	HS Code:	8022191.0	Production Capacity:	100 PCS/Month

Product Details

Model: XJ5030

General Specifications

Tunnel Size : 500(W)×300(H)mm
Conveyor Speed: 0.22m/s
Conveyor Max Load: 150 kg,2 direction

Solicitamos a la convocante se admitan también equipos que soporten carga máxima de 165 Kg, ya que mientras están preparados para soportar más peso son más robustos y es mejor ante la eventual inspección de un paquete pesado

RESPUESTA: En la Adenda N° 4, pág. 10/12 se aclara que *"Las especificaciones técnicas son las mínimas requeridas por la Convocante. Serán aceptados equipos que superen las prestaciones solicitadas"*. En este caso serán aceptados equipos que soporten carga máxima de 165 Kg en el transportador.

CONSULTA N° 3

En el PBC se pide: "Temperatura de Operación 0° C a 45° C o superior - Exigido".

En la consulta 7 de las "Consultas y Aclaraciones N° 1" se solicita que sean aceptados equipos con temperaturas de funcionamiento entre 0 y 40°C, siendo esta la temperatura estándar de operación... y la respuesta dice "remítase al PBC".

En la consulta 16 de las "Consultas y Aclaraciones N° 2" se solicita que sean aceptados equipos con temperaturas de operación entre 0 y 40°C, siendo esta la temperatura estándar de operación ... y la respuesta dice "remítase a la adenda 10".

Viendo la adenda 10 en relación a ese mismo punto se lee "Temperatura Operación 0°C a 45° C o superior - Exigido". O sea, es exactamente la misma especificación solicitada originalmente en el PBC, sin ninguna modificación

En la consulta 32 de las "Consultas y Aclaraciones N° 2" se solicita que sean aceptados equipos con temperaturas de operación entre 0 y 40°C, siendo

Avda. Gaspar Rodríguez de Francia esq. EE.UU.
Teléfono: (021) 447.010 / 493.209 R.A.
Asunción – Paraguay

MINISTERIO DE JUSTICIA DIRECCIÓN DE CONTRATACIONES

Lic. Alberto Mendieta Irala
Director de Contrataciones
Ministerio de Justicia

esta la temperatura estándar de operación para los diferentes oferentes y la respuesta dice "remítase a la adenda 10".

Viendo la adenda 10 en relación a ese mismo punto se lee "Temperatura de Operación 0° C a 45° C o superior - Exigido". O sea, es exactamente la misma especificación solicitada originalmente en el PBC, sin ninguna modificación.

En la consulta 7 de las "Consultas y Aclaraciones N° 3" se solicita que sean aceptados equipos con temperaturas de operación entre 0 y 40°C, siendo esta la temperatura estándar de operación... y la respuesta dice "remítase a la adenda 10".

Viendo la adenda 10 en relación a ese mismo punto se lee "Temperatura de Operación 0° C a 45° C o superior - Exigido". O sea, es exactamente la misma especificación solicitada originalmente en el PBC, sin ninguna modificación.

Considerando que:

En la consulta 7 de las "Consultas y Aclaraciones N° 3" ya se puso en evidencia que el valor Temperatura de Operación 0° C a 45° C es copiado del data sheet del equipo chino Guard Spirit modelo XJ-5030, verificable en los enlaces:

http://www.eastmachinery.com/product/xj5030-x-ray-baggage-scanner-tunnel-size-5030cm-wood-box 35725.html

MINISTERIO DE JUSTICIA DIRECCIÓN DE CONTRATACIONES UOC

Lic. Alberto Mendieta Irala
Director de Contrataciones
Ministerio de Justicia

www.eastmachinery.com

Product Details Company Profile

Model: XJ5030

General specifications

Tunnel Size: 550W(H)500(H)mm
Conveyor Speed: 0.22m/s
Conveyor Max Load: 150 kg,2 direction
Single inspection dosage: <0.25 uGy
Wire Resolution: 0.076mm (penetrame AWG40)
Steel Penetration: 12MM
Film Safety: For ISO 1001
X RAY GENERATOR
Orientation: from bottom
Tube Current: 0.4-0.7MA(adjustable)
Anode Voltage:80KV(adjustable)
Angle:60°
Generator cooling/working periods
Sealed oil bath with forced air 100%

OPERATING ENVIRONMENT

Storage Temperature: -20°C to +60°C
Operating Temperature:0°C to 45°C

http://www.gsdetector.com/content/6.html

D\Www.gsdetector.com

Conveyor Speed: 0.22m/s
Conveyor Max Load: 150 kg
Single inspection dosage: 0.25 uGy
Wire Resolution 0.076mm metal wire

Steel Penetration: 12MM
Film Safety: For ISO 1001
Image magnification: 64 times

X-RAY GENERATOR
orientation: downward
Tube Current:0.3-0.9MA(adjustable)
Anode Voltage:80KV(adjustable)
Angle:60°
Generator cooling/working periods:Sealed oil bath with forced air 100%

OPERATING ENVIRONMENT
Storage temperature: -20°C to +60°C
Operating Temperature:0°C to 45°C
Relative Humidity: 20 to 95% non-condensing
System Power:220 V(110V-240V) 50/60HZ
Power wastage:0.4 KW (Max)

Las marcas reconocidas y que cumplen con estándares internacionales de seguridad radiológica y aprobados por la TSA, tienen temperaturas de operación entre 0°C y 40°C, verificados en los siguientes data sheets de dichas marcas:

Lic. Alberto Mendieta Irala
Director de Contrataciones
Ministerio de Justicia

MINISTERIO DE JUSTICIA
DIRECCIÓN DE CONTRATACIONES
DOC

RAPISCAN:
http://www.alarmtec.ee/wp-content/uploads/2012/12/Rapiscan 618XR Screen.pdf

Rapiscan systems
An OSI Systems Company

Rapiscan 618XR

BAGGAGE AND PARCEL INSPECTION

PHYSICAL SPECIFICATIONS

Dimensions:	Length: 1,662 mm (65.4 in.) Height: 1,368 mm (53.9 in.) excluding monitor Width: 735 mm (28.9 in.)
Tunnel Size:	550 mm (W) x 360 mm (H) (21.7 x 14.2 in.)
Conveyor Speed:	0.20 m/sec (39.4 ft./min)
Conveyor Max Load:	165 Kg (364 lbs) evenly distributed
Conveyor Height:	835 mm (32.9 in.)
Approx Weight:	Net: 403 Kg (888 lbs)
System Power:	115/230 VAC +/- 10% / 60/50Hz

X-RAY GENERATOR AND IMAGE PERFORMANCE

Steel Penetration:	28mm guaranteed; 30mm typical
Wire Resolution:	38 AWG guaranteed; 40 AWG typical
Material Separation:	Low Z, Medium Z, High Z to 0.5 Z accuracy
Generator Cooling:	Sealed oil bath with forced air
Anode Voltage:	Operating at 140kV
Tube Current:	0.7 mA
Orientation:	Vertically Upward

OPERATING ENVIRONMENT

Storage Temperature:	-20°C to 50°C
Operating Temperature:	0°C to 40°C
Relative Humidity:	5 to 95% non-condensing

HEALTH & SAFETY

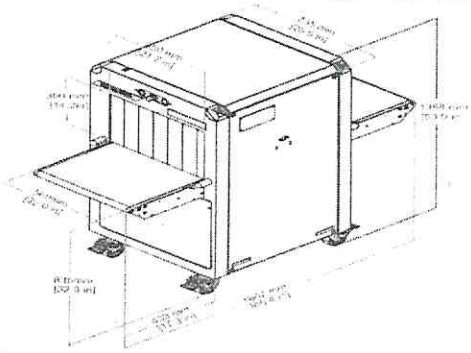

STANDARD FEATURES	OPTIONS AND ACCESSORIES
Multi Energy Imaging (4 Color)	Threat Image Protection (TIP)

SMITHS DETECTION:

/http://media.sensec.se/2016/07/Hi-SCAN-6030di.pdf

X-ray leakage	meets all applicable laws and regulations with respect to X-ray emitting devices.
CE-labelling	in compliance with directives 2004/108/EC, 2006/42/EC, 2006/95/EC
Sound pressure level	< 70 dB(A)
Operating- / storage temperature	0° - 40°C / -20°C - +60°C
Humidity	10% - 90% (non-condensing)
Power supply [a]	standard: 230 VAC or 110 VAC +10% / -15% • 50 Hz / 60 Hz ± 3 Hz
Power consumption	approx. 0.9 kVA
Protection class system / keyboard	IP 20 / IP 43
Dimensions • Weight [c]	1379 (L) x 797 (W) x 1120 (H) (mm) • approx. 350 kg 54.3" (L) x 31.4" (W) x 44.1" (H) • approx. 772 lbs
Mechanical construction	steel construction with steel panels, mounted on roller castors standard color(s): RAL 7016 (dark gray) / Stainless steel

[a] approx. values (adjustable)
[b] proprietary quality management test piece, steel step wedge, CU wires, belt speed 0.2 m/s
[c] different values optional
[d] without control desk, keyboard, monitor(s) etc.
[e] measured at ambient temperature of 20°C and nominal voltage

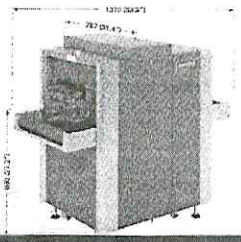

ASTROPHYSICS:

http://franklin.com.tr/wp-content/uploads/2016/11/XIS-5335-RevF.pdf

Lic. Alberto Mendieta Irala
Director de Contrataciones
Ministerio de Justicia

MINISTERIO DE JUSTICIA DIRECCIÓN GENERAL DE CONTRATACIONES UOC

franklin.com.tr/wp-content/uploads/2016/11/XIS-5335-Rev4.pdf

(Computer Operation 70%)

VIDEO
- Display Type: Single 19" LCD Color Monitor
- Display Resolution: 1280 x 1024 24 Bit Pixel Color

ENVIRONMENTAL
- Operating Temperature: 0°C - 40°C | 32°F - 104°F
- Storage Temperature: -20°C - 60°C | -4°F - 140°F
- Humidity: Up to 95% Non-Condensing

ELECTRICAL
- Power Requirements: 110VAC - 10%, 50/60Hz, 15 Amp Max; 220VAC - 10%, 50/60Hz, 10 Amp Max

HEALTH AND SAFETY
- Compliant with USFDA, Center for Devices and Radiation Health Standards for Cabinet X-Ray Systems (21-CFR 1020.40)
- Typical Radiation leakage is less than 0.1 mR/hr (leakage less than 0.5 mR/hr permitted by the Federal Standard)

- Continuous Zoom up to 8X
- Vertical Zoom Panning
- Geometric Image Distortion Correction
- High Penetration Function
- Heavy Duty Roller Covers
- Image Amplification
- Picture Perfect
- Pixel Image Capable
- Pseudo Color
- Real-Time Image Manipulation
- Real-Time Self Diagnostics
- Reverse Manufacturer

OPTIONAL FEATURES
- 24" LCD Monitor
- Computer Based Training (CBT)
- Custom Paint
- Density Alert
- Dual Monitors (19" LCD or 24" LCD)
- Entry / Exit Roller Tables (50 cm increments)
- Footmat Operator Interlock
- Larger Heavy Duty Casters
- Local Language Support
- Radiation Meter
- Remote Workstation Configuration
- Roller Kit
- Smarter Avoid Software
- Test Case
- Threat Image Projection (TIP) Software
- Tropical Kit
- Wireless Barcode Scanners

Por lo expuesto en esta consulta solicitamos a la convocante se acepten equipos que tengan una temperatura de operación de 0°C a 40°C o mayor para permitir un mayor número de oferentes.

RESPUESTA: Se requiere que los equipos ofertados cumplan con el rango de temperatura de operación especificado de 0°C a 45°C.
Como referencia existen en el mercado varios fabricantes que cumplen con lo requerido.

Marca: Astrophysics. Modelo: XIS-5335.
Link: http://www.selfsecureintl.com/broscher/x-ray/XIS5335Jan2009.pdf

Astrophysics inc.

XIS-5335

THE ART OF PERFECTION IN SURVEILLANCE TECHNOLOGY

X-Ray Inspection

X-Ray Generator

Voltage	90 kV
Tube Current	0.7mA
Cooling	Sealed Oil Bath
Duty Cycle	100%
Beam Direction	Vertically Upward

X-Ray Detector

1024 Channels in an 'L' Shaped Array

Environmental Conditions

Operating Temperature	0 to 50 C / 32 to 122 F deg
Storage Temperature	-20 to 60 C / -4 to 140 F deg
Humidity	up to 95% non-condensing

Technical Specifications

Sensitivity	42 Gauge Wire Typical, 40 Guaranteed
Spatial Resolution	1 mm both Horizontal and Vertical
Penetration	12 mm Steel Typical, 10 mm Guaranteed
Contrast Sensitivity	24 Visible Levels, 4096 Gray Level
Power Requirements	110 – 120 VAC, 15 Amps Max. 220 – 240 VAC, 10 Amps Max.

Physical Specifications

Net Weight	Approx. 307 Kg (678 lbs)
Gross Weight	Approx. 393 Kg (866 lbs)
Tunnel Opening	530 mm (20.9 in) x 350 mm (13.8 in)
Conveyor Speed	13.7 m/min.
Conveyor Height	730 mm (28.75 in)
Conveyor Capacity	165 Kg Distributed Load (364 lbs)
Dimensions	1295 mm x 760 mm x 1220 mm 51 in x 30 in x 48 in

Computer Specifications

Marca: JKDC SECURITY. Modelo: JKDM-5030A.
Link del fabricante: http://www.jkdcsecurity.com/product/Small_Type_X-ray_Luggage_Scanner_for_security_JKDM-5030A-en.html

MINISTERIO DE JUSTICIA DIRECCIÓN DE CONTRATACIONES UOC

Lic. Alberto Mendieta Irala
Director de Contrataciones
Ministerio de Justicia

Specifications

Tunnel Size	500(W)×300(H)mm
Conveyor Speed	0.22m/s
Conveyor Max Load	170kg
Dose per Inspection	less than 1.5 μGy/h
Wire Resolution	38AWG
Spatial Resolution	Level: dia1.0mm, Vertical: dia1.3mm
Penetration	30mm Stell
Film Safety	Guarantee ISO1600 Film
X ray Leakage	0.05 μGy/h (at a distance of 5cm from frame house)
Monitor	17inch Dell brand
Operation temperature/Humidity	0°C-45°C/20%-95%(non-condensing)
Storage Temperature/Humidity	-20°C-60°C/20%-95%(non-condensing)
Operation Power	220VAC(±10%)50±3Hz
Power Consumption	1.0 KW (max), 0.3KW(working)
Noise:	less than 55db

CONSULTA N°4

En el PBC, ítem 2 se pide: "Energía simple - Exigido". Esta especificación esta copiada del equipo chino Guard Spirit modelo XJ-5030, verificable en el enlace:

http://www.eastmachinery.com/product/xj5030-x-ray-baggage-scanner-tunnel-size-5030cm-wood-box 35725. html

Lic. Alberto Mendieta Irala
Director de Contrataciones
Ministerio de Justicia

Film Safety: For ISO 1600
X-RAY GENERATOR
Orientation: from bottom
Tube Current:0.4~0.7MA(adjustable)
Anode Voltage:80KV(adjustable)
Angle:60°
Generator cooling/working periods:
Sealed oil bath with forced air/100%

OPERATING ENVIRONMENT

Storage Temperature: -20oC to 60oC
Operating Temperature:0oC to 45oC
Relative Humidity:
20 to 95% non-condensing
System Power:220 VAC (±10%) 50±3HZ
Power wastage:1.0 KW (Max)
Noise<65DB

X-RAY Sensor:

L-shaped array detector
24bit
Single energy

Solicitamos a la convocante que también se acepten equipos con "ENERGIA DOBLE", ya que esto será un beneficio para la convocante, porque al trabajar con doble energía se visualizan y distinguen mejor los elementos orgánicos e Inorgánicos.

RESPUESTA: En la Adenda N° 4, pág. 10/12 se aclara que *"Las especificaciones técnicas son las mínimas requeridas por la Convocante. Serán aceptados equipos que superen las prestaciones solicitadas"*. En este caso serán aceptados equipos con fuente de energía doble.

CONSULTA N°5:
En el PBC, ítem 2 se pide: "Angulo: 60° - Exigido".
Esta especificación esta copiada del equipo chino Guard Spirit modelo XJ-5030, verificable en el enlace:

http://www.eastmachinery.com/product/xj5030- x-ray-baggage-scanner-tunnel-size-5030cm-wood-box 35725.html

MINISTERIO DE JUSTICIA DIRECCIÓN DE CONTRATACIONES

Lic. Alberto Mendieta Irala
Director de Contrataciones
Ministerio de Justicia

Model NO.:	XJ5030	Package	Wood Box	Specification:	2.350KV
Trademark:	GUARD SPIRIT	Origin:	CN,Ag	Model:	XJ5030
Tunnel Size:	50*30cm	Load Weight:	150kgs	Steel Penetration:	12mm
Conveyor Speed:	0.22m/S	HS Code:	90221910	Production Capacity:	100 PCS/Month

Product Details

Model: XJ5030

General Specifications

Tunnel Size : 500(W)×300(H)mm
Conveyor Speed: 0.22m/s
Conveyor Max Load: 150 kg,2 direction
Single inspection dosage: ≤ 0.25μGy/H
Wire Resolution: 0.0787mm metal line (AWG40)
Steel Penetration: 12MM
Film Safety: For ISO 1600
X-RAY GENERATOR
Orientation: from bottom
Tube Current:0.4~0.7MA(adjustable)
Anode Voltage:80KV(adjustable)
Angle:60°
Generator cooling/working periods:

Solicitamos a la convocante que este valor sea referencial, ya que existen diferentes fabricantes que de acuerdo a la geometría del equipo tienen valores que varían mínimamente del solicitado en el PBC.

RESPUESTA: Remitirse al PBC.
Existen varios fabricantes en el mercado que cumplen con lo solicitado.
Marca: JKDC SECURITY. Modelo: JKDM-5030A.
Link del fabricante: http://www.jkdcsecurity.com/product/Small_Type_X-ray_Luggage_Scanner_for_security_JKDM-5030A-en.html

Feature

X-ray Generator
Generate direct: Upward
Generate angle: 60 degree
Anode Voltage: 80Kv
Anode power: 0.4 to 0.5mA
Cooling / Duty Cycle: Oil Cooling /100%
Image System
X-ray Sensor: L-Shaped Photodiode Array (monoenergetic) , 12bit Deep
Monitor: High Resolution Color, LCD Accord, 17 inch
Image Processing: Edge enhancement, image strengthening, image lightening,. reducing darkening, image returning, image retrieval.
Image Grey Level: 4096
Image Max Resolution: 1024 * 1280 pixel
Image Processing: 24bit for processing real time
Image storage: Storage 60000 pictures in real time
Zones & Zoom: 1-9 Image regions, 2,4,8,16 Times Enlarge, Whole screen continuous observation

Marca: Uniqscan. Modelo: SF5030.
Link del fabricante: http://www.uniqscan.com/index.php/Product/show/11.html

MINISTERIO DE JUSTICIA DIRECCIÓN DE CONTRATACIONES

Lic. Alberto Mendieta Irala
Director de Contrataciones
Ministerio de Justicia

Parameter	
General specification	X-ray Generator
Tunnel Size : 500 (W) ×300 (H) mm	Orientation: Upward;
Conveyor Speed: 0.22m/s	Tube Current: 0.4~0.7MA (adjustable)
Conveyor Max Load: 150 kg	Anode voltage: 80KV (adjustable)
Single inspection dosage:< 0.26μGy	X-ray divergence angle: 60 °
Leakage radiation dosage:≤ 0.14μGy/h	Generator cooling/working periods:
Wire resolution: 40AWG	sealed oil bath with forced air/100%
Spatial resolution :1.0mm Horizontal ; 1.0mm Vertical	X-RAY Sensor:
Steel Penetration: 12mm steel plate	L-shaped array detector, 24bit
Film safety: for ISO1600	

CONSULTA N°6

En el PBC Ítem 1 se pide "Regulación del nivel de sensibilidad por zona (de 0 hasta 255) - Exigido".

Solicitamos la sensibilidad pueda ser regulada tanto en valores y en porcentaje, ya que de acuerdo a cada fabricante varían las escalas. Por ejemplo, hay fabricantes que tienen escala de 0 a 1, o de 0 a 200, etc.

RESPUESTA: Remitirse al PBC. Existen varios fabricantes que permiten ajustar la sensibilidad de cada zona de detección en 256 niveles.

Como referencia: Marca: Uniqscan. Modelo: UB700 Walkthrough metal detector.

Link del fabricante: http://www.uniqscan.com/index.php/Product/show/20.html

Lic. Alberto Mendieta Irala
Director de Contrataciones
Ministerio de Justicia

MINISTERIO DE JUSTICIA DIRECCIÓN DE CONTRATACIONES

Characteristic & Function
Eight mutual over-lapping detecting zones, Simultaneous alarm from multi- zones
Sensitivity adjustable: Each zone has 256 sensitivity level, 0-255 adjustable
5.7 inch LCD screen
Infrared remote control
Sound & LED alarm: Both Side LED indicator ,easily show where the metal is.
Automatically count passengers and alarm times
Alarm strength indicator on control panel
Password protection, only the authorized person can operate.
Easy assembly: designed with only 2 pieces cables and 8 screws, simply-to-follow instruction
Harmless to human body: is harmless with heart pacemaker, pregnant women, magnetic floppy, recording tapes, etc.
Using high density fireproof material
Program Self-diagnostic when power on, no need initial or periodic calibration
Modularization design, easy for maintenance and replacement
Sensitivity Test piece: One yuan Coin, omnidirectional detection
4-8 hours backup battery (Option)

CONSULTA N° 7:

En el PBC Item 1 se pide "Panel luminoso indicador de la zona de detección. Deberá tener el grafico de una persona particionado en 6 zonas y señalizar la ubicación del objeto - Exigido."

Solicitamos este ítem se deje como opcional ya que varios fabricantes indican la zona de detección con leds en las propias barras laterales en toda la altura del equipo, siendo inclusive mucho más precisos que indicando en un gráfico de una persona de unos 10-15 cms. Inclusive en las barras leds se indica el lado en que se detecta la amenaza, lado izquierdo, lado derecho o en el centro:

Lic. Alberto Mendieta Irala
Director de Contrataciones
Ministerio de Justicia

MINISTERIO DE JUSTICIA DIRECCIÓN DE CONTRATACIONES UOC

RESPUESTA: Ver Adenda N° 18

CONSULTA N° 8: Solicitamos que la adjudicación sea por Ítem. Esto es esencialmente debido a que los ítem ofertados no son en general fabricados por la misma empresa y de manera a permitir mayor participación de oferentes.

RESPUESTA: La adjudicación se hará por el TOTAL, conforme a lo establecido.

MINISTERIO DE JUSTICIA
DIRECCIÓN DE CONTRATACIONES
UOC

Lic. Alberto Mendieta Irala
Director de Contrataciones
Ministerio de Justicia