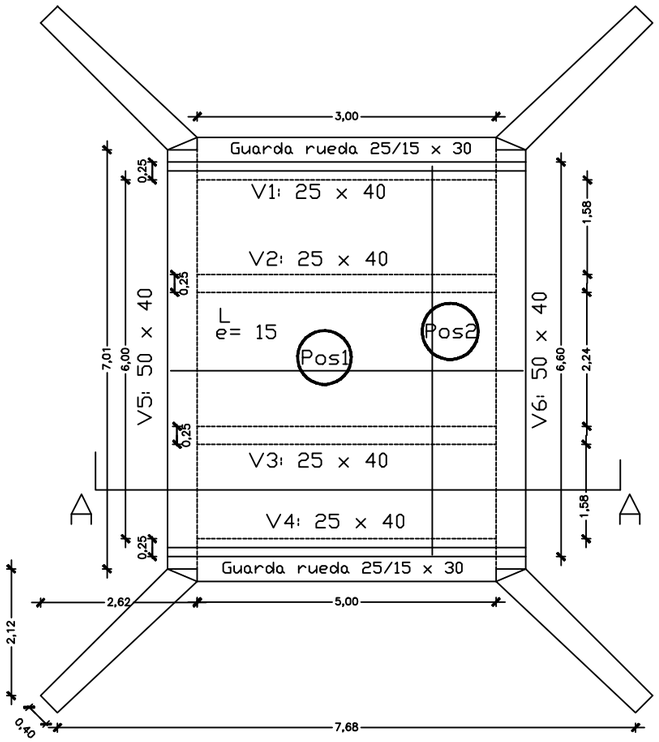

PLANTA

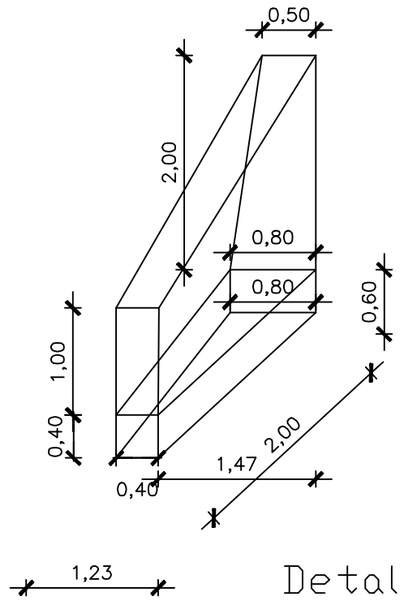

Detalle
Aleros

V5=V6 50 x 40

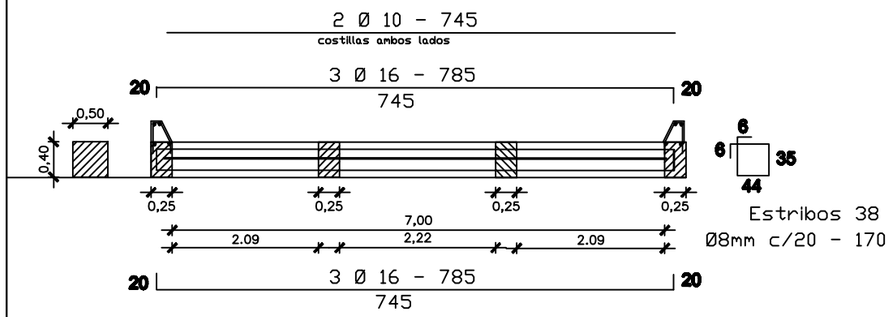

Estribos 38
Ø8mm c/20 - 170

V1=V2=V3=V4= 25x40

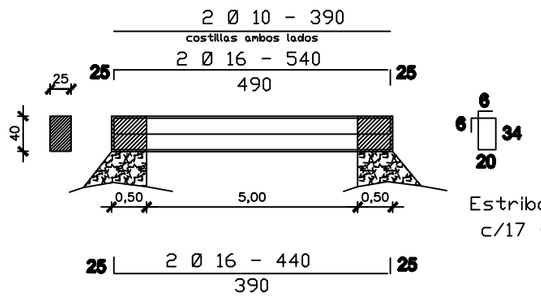

Estribos 30 Ø8mm
c/17 - 120

Armadura Losa

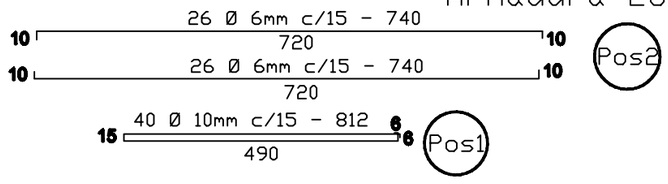

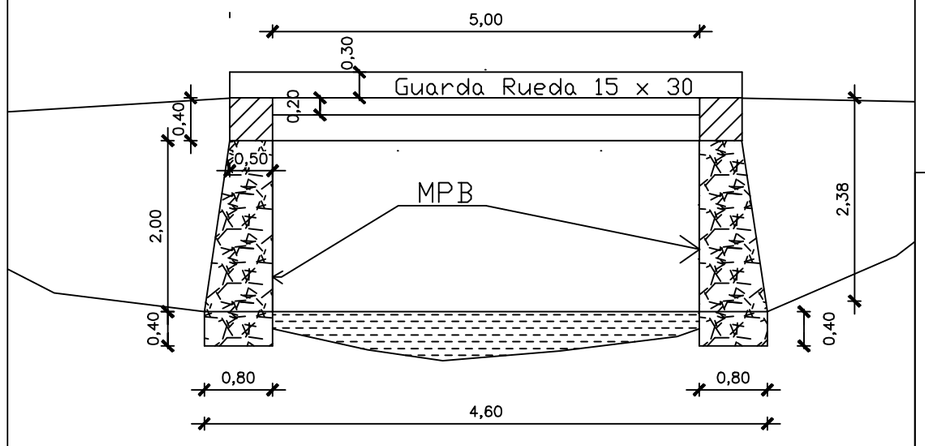

Corte A - A

Detalle Guardarrueda

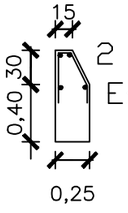

2 Ø 10 - 755
Est. 39 Ø8mm
c/20 - 100

Hº 270: Dosaje 1:2:3
Cemento portland
Arena Lavada de Rio
Piedra Triturada V
Hierros AP-500

MUNICIPALIDAD DE IRUÑA

OBRA: CONSTRUCCION DE PUENTE

UBICACION: COLONIA CONSUELO
UTM

PROYECTISTA : ING CESAR CRISTALDO
DIBUJANTE : ING. CESAR CRISTALDO
FECHA : JUN / 2018 ESCALA TO FIT

1

V° B° PROYECTISTA