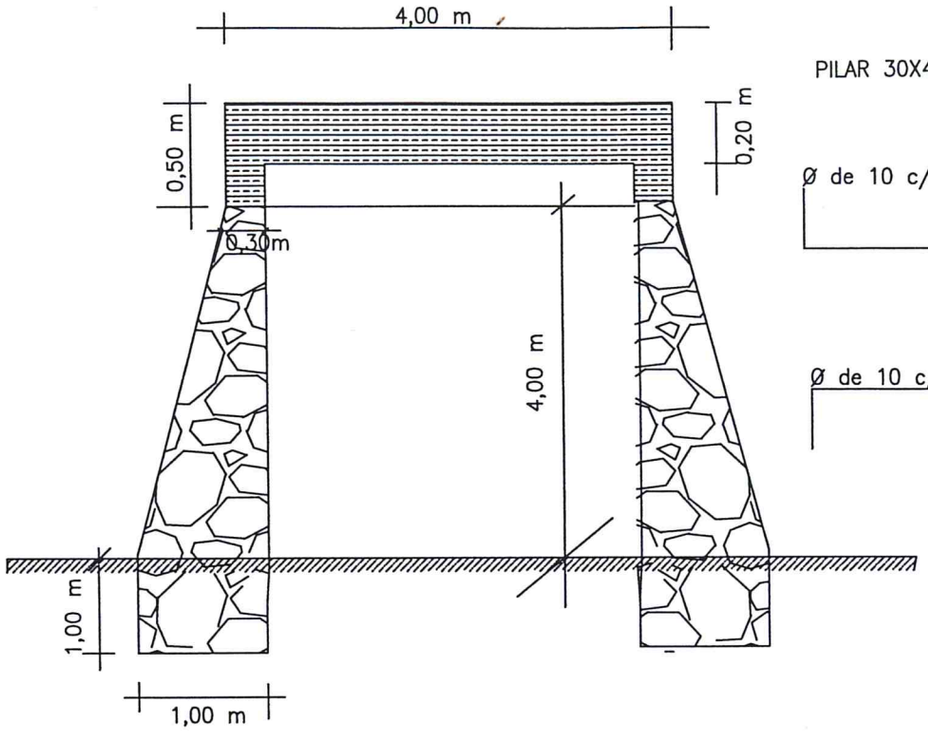

CORTE SECCIONAL

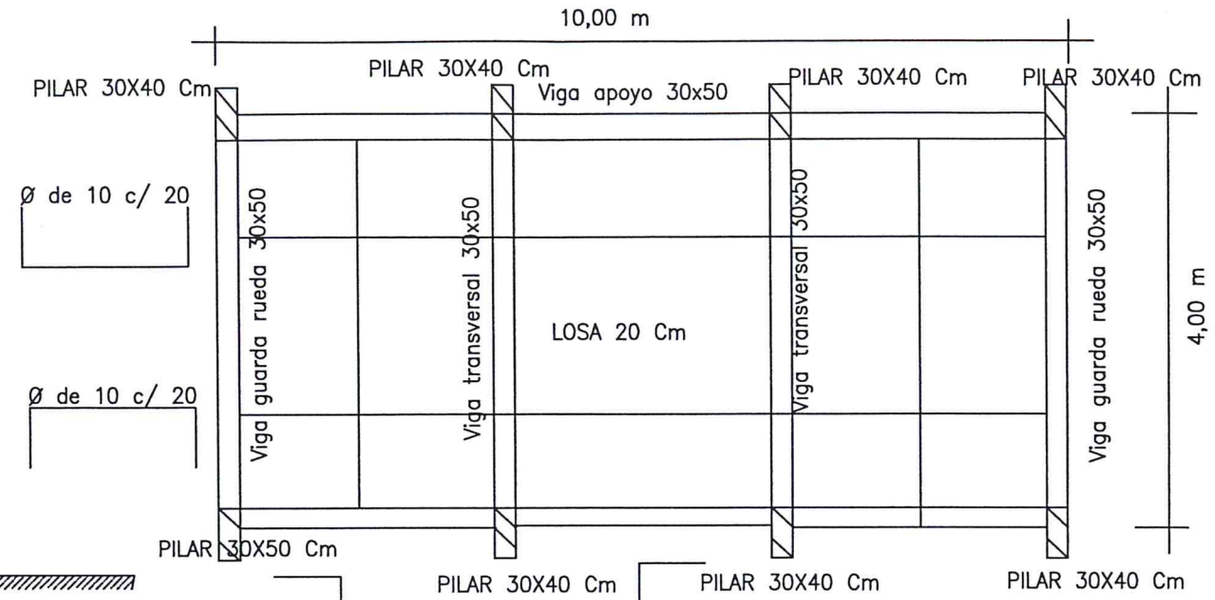

ARMADURAS

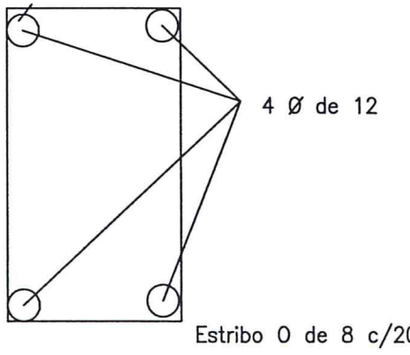

PILAR 30X40

ZAPATAS DE Ho Ao

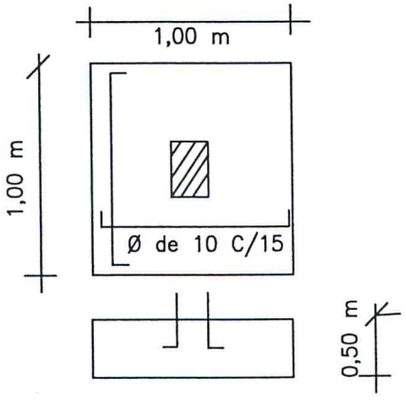

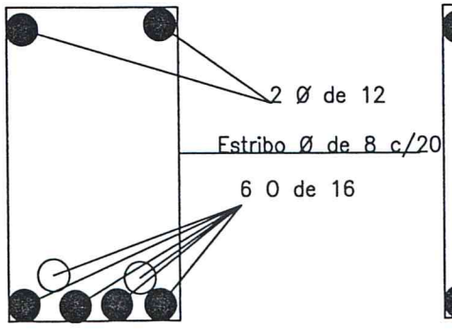

Viga transversal guarda rueda 30x50

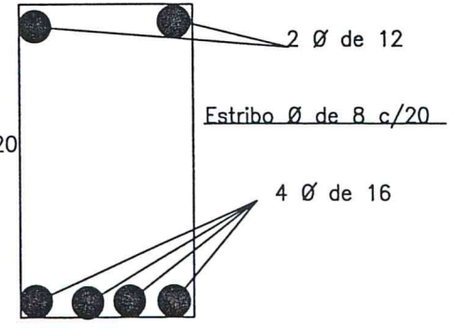

Viga apoyo 30x50

Municipalidad de Santa Rita		
ALCANTARILLA DE 4M		
DETALLES DE ALCANTARILLA	PROYECTO EJECUTIVO	
DISEÑOS GENERALES – CORTE – PLANTA		
PROYECTO:	Fecha:	Plano N°:
CALCULO:		
DIBUJO:	Escala Original:	
DT/D.P.E.:		