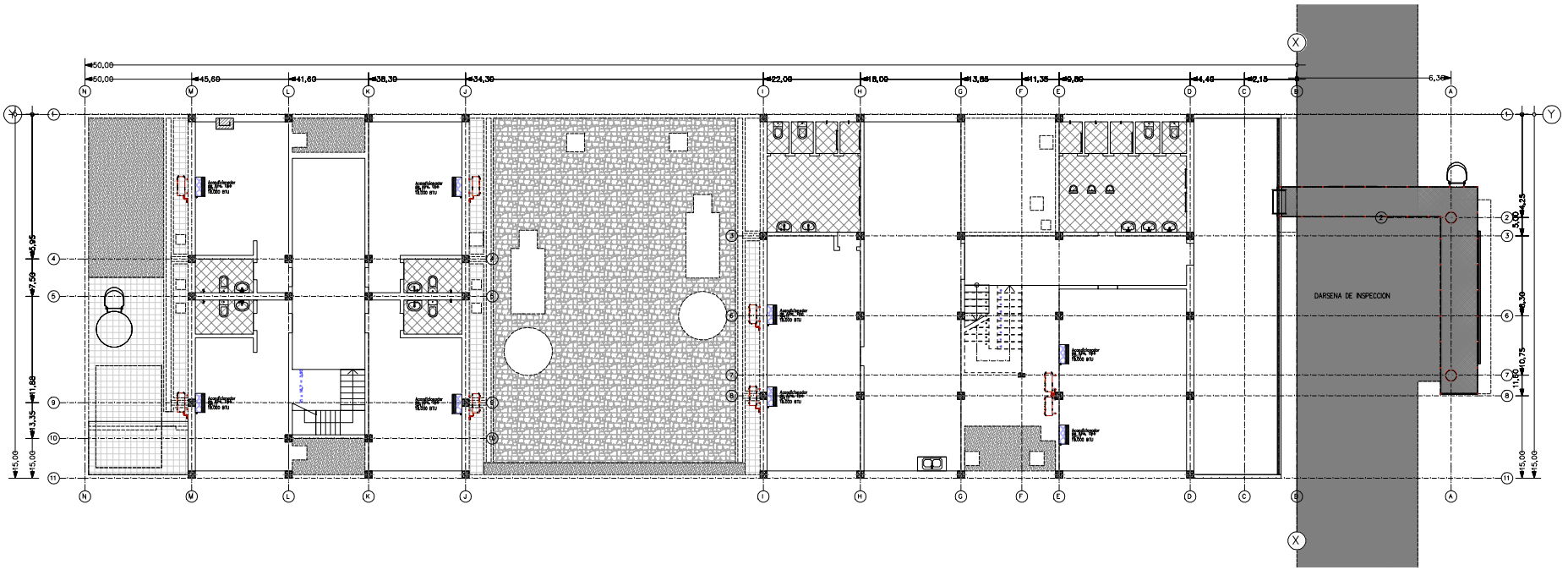

Nº	DESCRIPCION	FIRMA	FECHA	FIRMA	FECHA
	REVISIONES				

DIRECCION NACIONAL DE ADUANAS

PUESTO DE CONTROL DE ADUANA – CRUCE BELLA VISTA

PLANTA DE INSTALACIONES MECANICAS
ACONDICIONADORES DE AIRE – PLANTA ALTA

PROYECTO	DIBUJO Nº	M.01.02
DIBUJO		
VERIFICADO		
FECHA	ARCHIVO	ESCALA 1/100

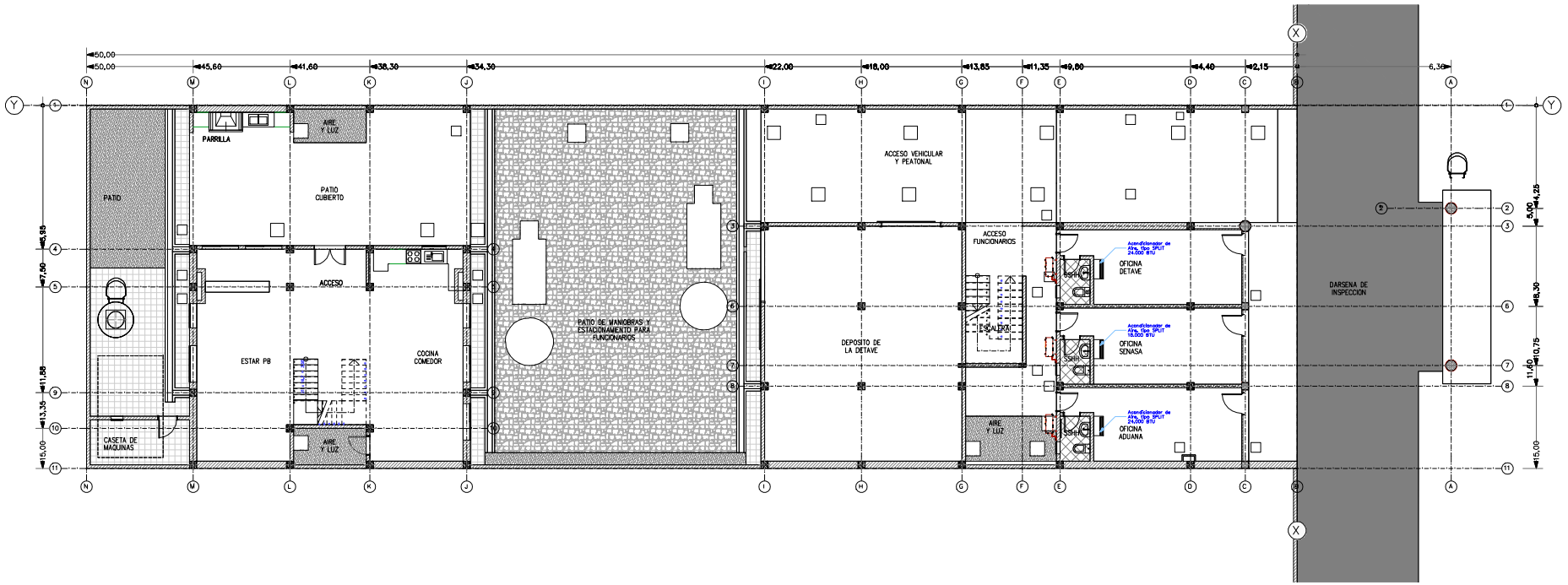

Nº	DESCRIPCION	FIRMA	FECHA	FIRMA	FECHA
	REVISIONES				

DIRECCION NACIONAL DE ADUANAS

PUESTO DE CONTROL DE ADUANA – CRUCE BELLA VISTA

PLANTA DE INSTALACIONES MECANICAS
ACONDICIONADORES DE AIRE – PLANTA BAJA

PROYECTO	PLANO Nº	M.01.01
DIBUJO		
VERIFICADO		
FECHA	ARCHIVO	ESCALA 1:100

ACOMETIDA EN M.T.

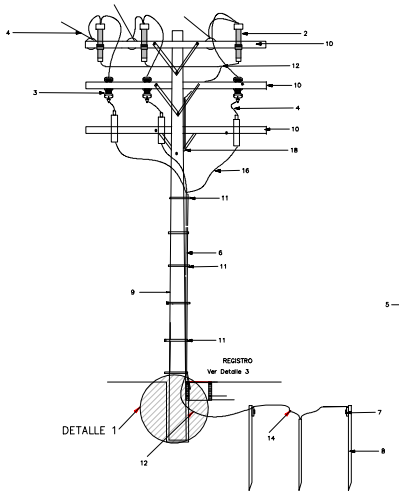

VISTA FRONTAL

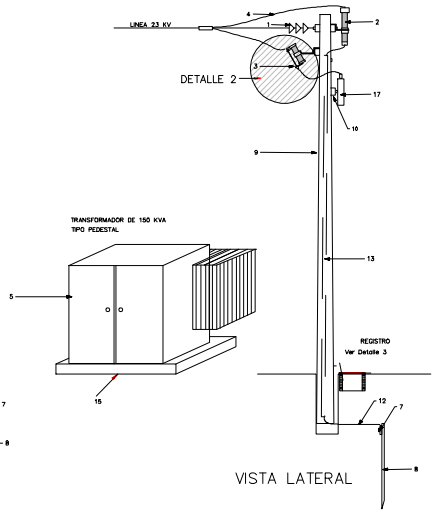

VISTA LATERAL

LISTA DE MATERIALES		
ITEM	DESCRIPCION	CANT.
1	AISLADORES DE M.T. DE 23 KV.	9 u
2	DESCARGADOR DE M.T.	3 u
3	SECCIONADOR FUSIBLE UNIPOLAR DE M.T.	3 u
4	CABLE DE Al 35 mm2 DESNUDO	50 m
5	TRANSFORMADOR TRIFÁSICO 150 KVA 23000/380/220V	1 u
6	CAÑO DE 1"Ø DE Ø 4" – SIN UNIONES	6 m
7	SOLDADURA EXOTÉRMICA JABALINA-CABLE/CABLE-CABLE	7 u
8	JABALINA DE Cu DE Ø5/8" x 2,4 m	4 u
9	COLUMNA DE H°A° 12/300	2 u
10	CRUCETA MADERA DE 3"x4"x2.40 m	4 u
11	ZUNCHO	6 u
12	CABLE DE Cu DE 25 mm2, DESNUDO PARA BAJADA DE TIERRA	12 m
13	CAÑO DE 3/4" DE PVC RIGIDO	9 m
14	CABLE DE Cu DE 50 mm2, DESNUDO PARA MALLA DE TIERRA	25 m
15	BASE DE H°A° DE 1,80x1,80x1,15 m	1 u
16	CABLE DE M.T. TIPO SUBTERRANEO UNIPOLAR DE 1x50 mm2	144 m
17	MUFA PARA M.T. TIPO EXTERIOR	3 u
18	MANO FRANCESA	8 m
19	CARTUCHO-FUSIBLE DE M.T.	3 u

Se debe presentar la Consulta previa a la ANDE, y esta prepara el proyecto definitivo.
Según dicho proyecto en la acometida se puede tener una o dos columnas.
El transformador trifasico sera del tipo pedestal y estara en el estacionamiento.

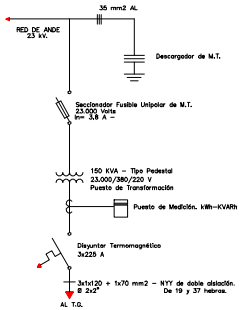

ESQUEMA UNIFILAR

S/E

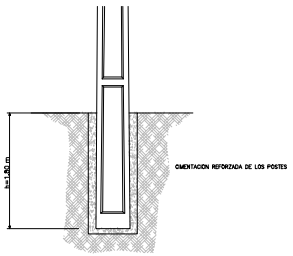

DETALLE 1

S/E

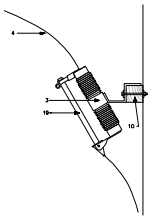

DETALLE 2

S/E

Detalle 3 (registro)

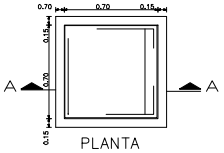

PLANTA

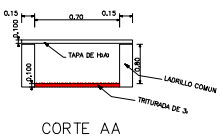

CORTE AA

OBSERVACION

* La profundidad de la jabalina de puesta a tierra debe ser como mínimo de 0,80 m.
* La resistencia de tierra debe ser menor a 5 ohm.

Nº	DESCRIPCION	FIRMA	FECHA	FIRMA	FECHA
	REVISIONES				

DIRECCION NACIONAL DE ADUANAS

PUESTO DE CONTROL DE ADUANA – CRUCE BELLA VISTA

DETALLE DEL PUESTO DE DISTRIBUCION

PROYECTO	DIBUJO Nº	L.02.03	
DIBUJO			
VERIFICADO			
FECHA	ARCHIVO		ESCALA: S/

DETALLE DE PARARRAYOS

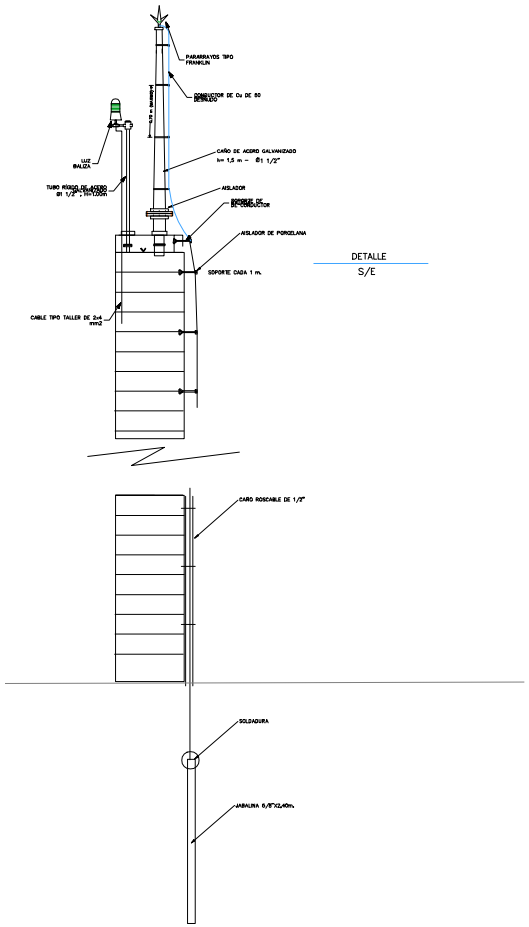

DETALLE
S/E

DETALLE DE ENTRADA TELEFONICA

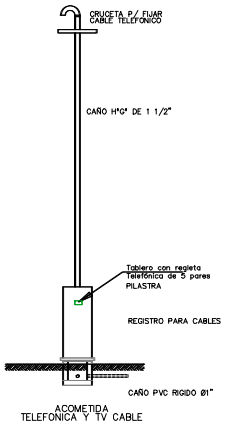

DETALLE DE ALUMBRADO PUBLICO

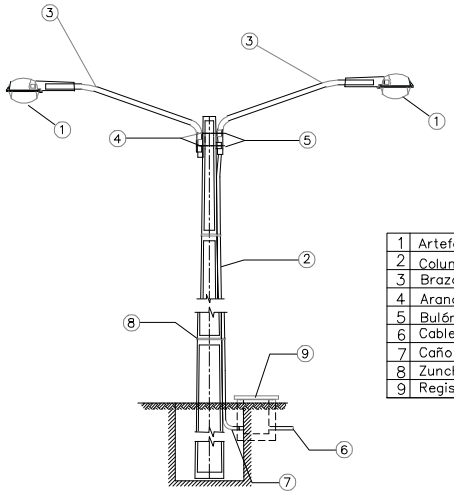

DESCRIPCIÓN

1	Artefacto de AP, con lámpara de vapor de sodio de 400 W
2	Columna de H°A° de 12/200
3	Brazo corto para luminaria tipo AP
4	Arandela cuadrada de 2"x2"x11/16"
5	Bulón de 5/8"x6 1/2"
6	Cable de 2x4 mm2 NNY de 7 hebras
7	Caño rígido roscable de PVC 3/4"
8	Zuncho metálico de 5/8" cada 2 m
9	Registro de Mamposteria de 0.30x0.30x0.45 m

DETALLE DE ARTEFACTO DE JARDIN

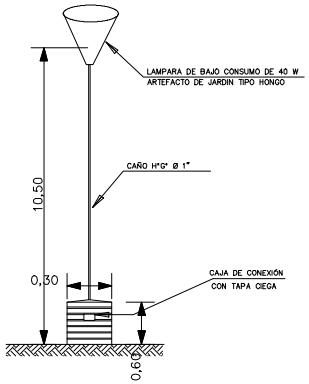

N°	DESCRIPCION	FIRMA	FECHA	FIRMA	FECHA
	REVISIONES				

DIRECCION NACIONAL DE ADUANAS

PUESTO DE CONTROL DE ADUANA – CRUCE BELLA VISTA

INSTALACION ELECTRICA
DETALLES VARIOS

PROYECTO
DIBUJO
VERIFICADO
FECHA

DIBUJO N° L.02.05

ESCALA: 1/

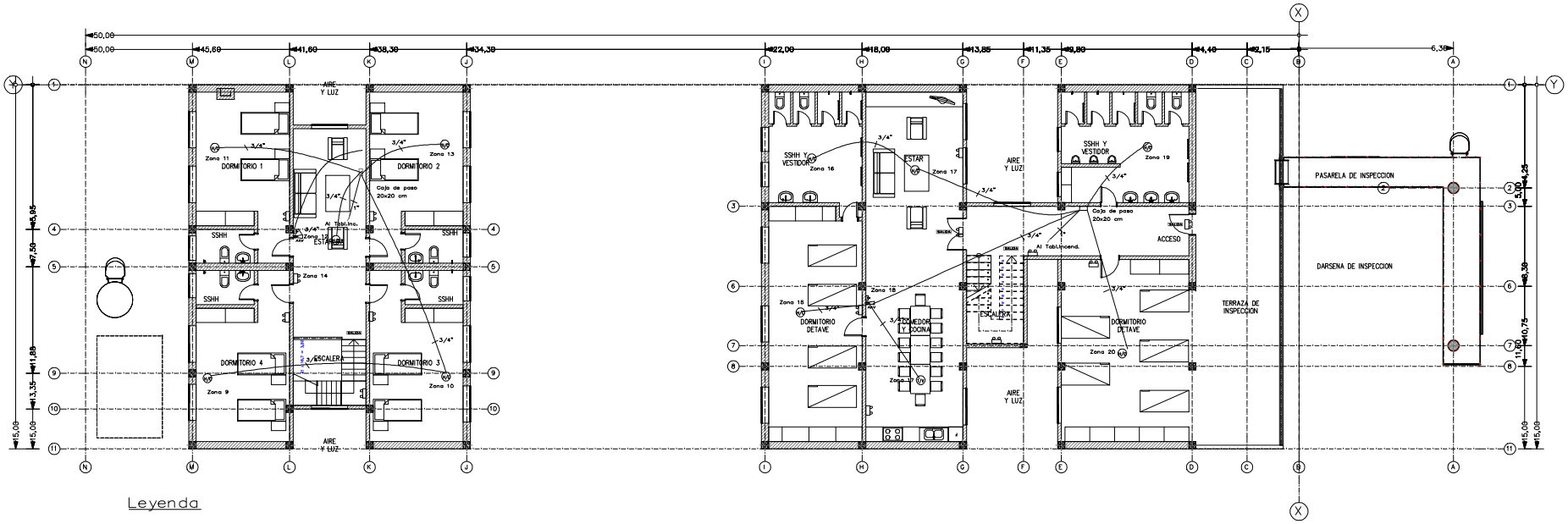

Leyenda

TCI	Equipo de Detección de Incendio
H/O	Detector de Humo de 4 hilos
T/V	Detector Termo–Velocimétrico
	Lámpara fluorescente autónomo de 1x18 W.
	Caja de paso 20x20 cm. con tapa
SALIDA	Letrero luminoso indicador de SALIDA

El letrero luminoso deberá instalarse en uno de los circuitos de Luces.

Nº	DESCRIPCION	FIRMA	FECHA	FIRMA	FECHA
	REVISIONES				

DIRECCION NACIONAL DE ADUANAS

PUESTO DE CONTROL DE ADUANA – CRUCE BELLA VISTA

PLANTA DE INSTALACIONES MECANICAS DETECCION DE INCENDIOS – PLANTA ALTA

PROYECTO	DIBUJO Nº	M.04.02
OBRA		
VERIFICADO		
FECHA	APROBADO	ESCALA 1:50

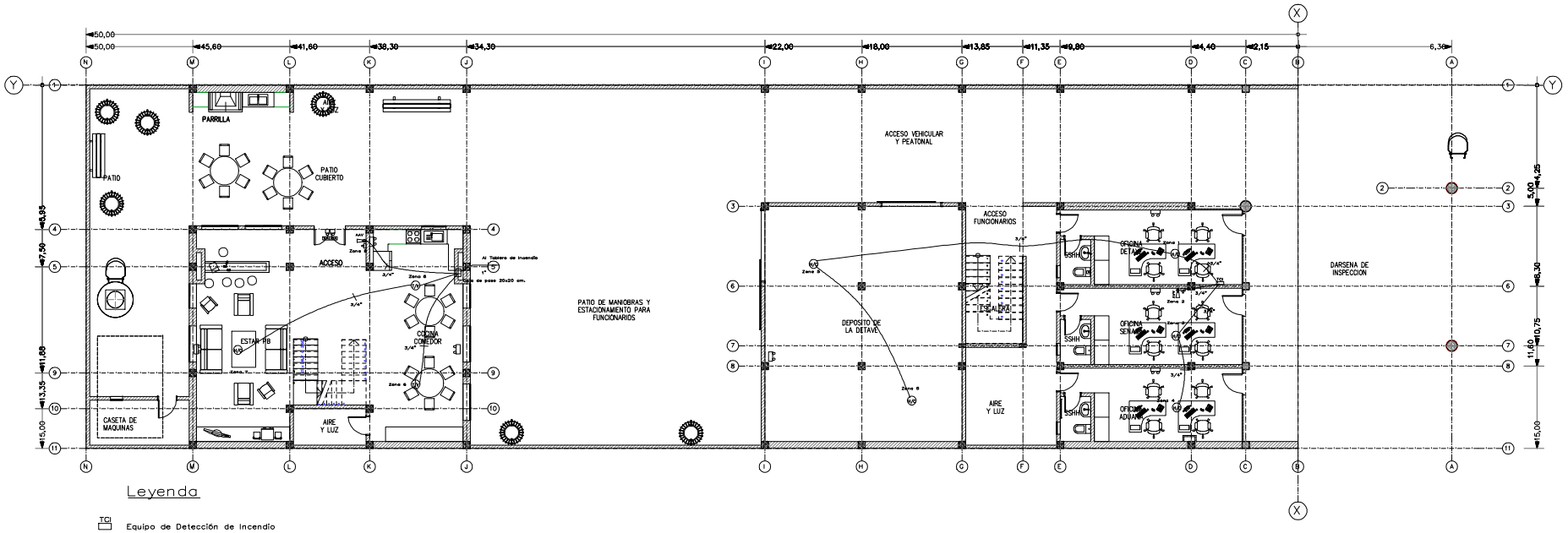

Leyenda

- TCI — Equipo de Detección de Incendio
- D/H — Detector de Humo de 4 hilos
- T/V — Detector Termo-Velocimétrico
- Lámpara fluorescente autónomo de 1x18 W.
- Caja de paso 20x20 cm. con tapa
- SALIDA — Letrero luminoso indicador de SALIDA

El letrero luminoso deberá instalarse en uno de los circuitos de Luces

Nº	DESCRIPCION	FIRMA	FECHA	FIRMA	FECHA
	REVISIONES				

DIRECCION NACIONAL DE ADUANAS

PUESTO DE CONTROL DE ADUANA – CRUCE BELLA VISTA

PLANTA DE INSTALACIONES MECANICAS
DETECCION DE INCENDIOS – PLANTA BAJA

PROYECTO	DIBUJO Nº	M.04.01
DIBUJO		
VERIFICADO		
FECHA	ARCHIVO	ESCALA 1:100

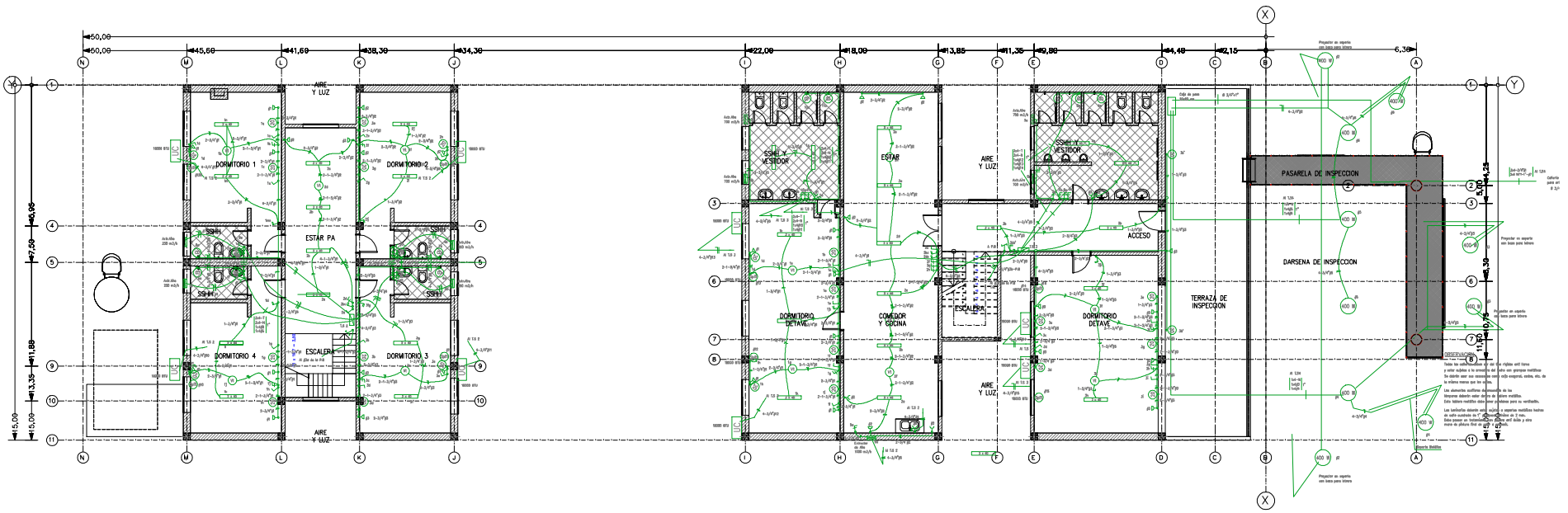

OBSERVACION

- Todos los fluorescentes deben tener balasto electrónico para su encendido, del tipo de alto factor de potencia.
- Todos los electroductos a utilizar serán del tipo antillama.
- Encima de los cielo raso los electroductos a utilizar serán del tipo rígidos.
- El conductor que conecta el T.G con los Tableros Seccionales serán del Tipo NYY de 7 o 19 hebras con doble aislación.

Aplique para lámpara de 100 W.

Proyector HQIT de 400 W, con capacitor para corregir su f.p como mínimo a 0,92.

El tipo de artefacto para cada ambiente está indicado en las Espec.Tecnicas

Lámpara Tipo de Bajo consumo de 20 W.

Nº	DESCRIPCION	FIRMA	FECHA	FIRMA	FECHA
	REVISIONES				

DIRECCION NACIONAL DE ADUANAS

PUESTO DE CONTROL DE ADUANA – CRUCE BELLA VISTA

PLANTA DE INSTALACIONES ELECTRICAS
PLANTA ALTA

PROYECTO	DIBUJO Nº	L.02.02
DIBUJO		
VERIFICADO		
FECHA	ESCALA 1:100	

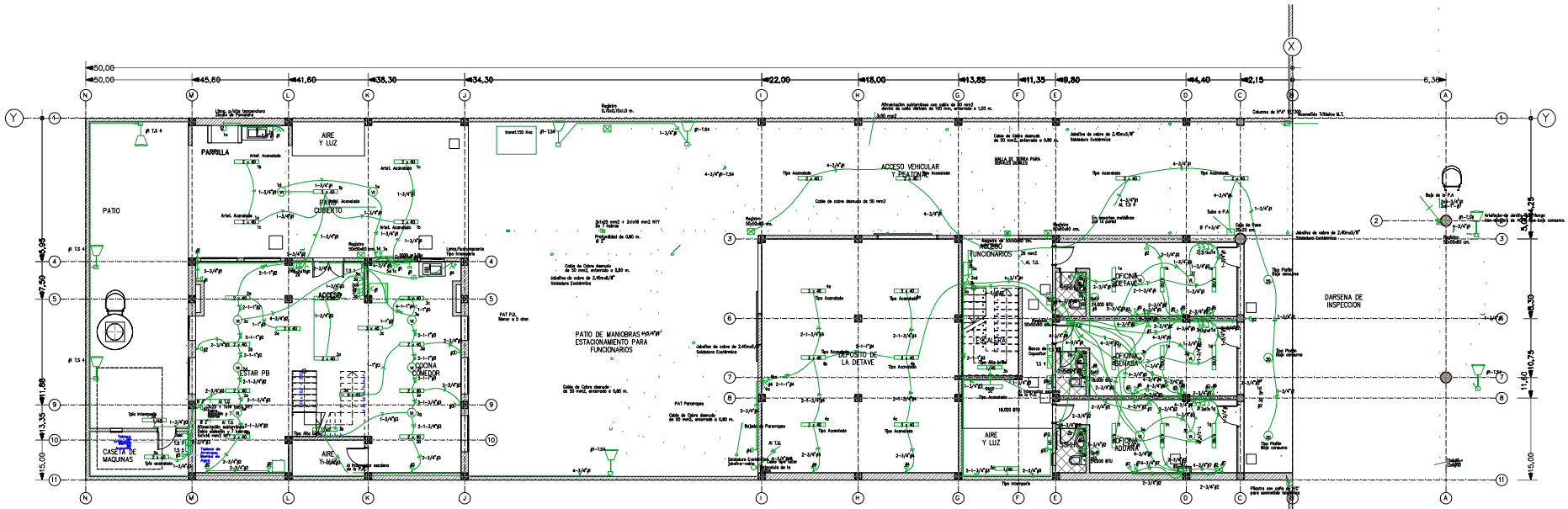

OBSERVACION

- Todos los fluorescentes deben tener balasto electrónico para su encendido del tipo de alto factor de potencia.
- Todos los electroductos a utilizar serán del tipo antillama.
- Encima de los cielo raso los electroductos a utilizar serán del tipo rígido.
- El conductor que conecta el T.G con los Tableros Seccionales serán del Tipo NYY de 7 o 19 hebras con doble aislación.

REFERENCIAS

AP de 400 W, en brazo corto, encendido automático con foto celula.
AP del tipo cerrado y lámpara de 400 W, vapor de sodio.
Deberán tener capacitores para corregir su f.p a 0,92 como mínimo.

Artefacto de Jardín Tipo Hongo
Con lámpara de 40 W tipo bajo consumo.

El tipo de artefacto para cada ambiente está indicado en las Espec.Tecnicas

Lámpara Tipo de Bajo consumo de 20 W.

Nº	DESCRIPCION	FIRMA	FECHA	FIRMA	FECHA
	REVISIONES				

DIRECCION NACIONAL DE ADUANAS

PUESTO DE CONTROL DE ADUANA – CRUCE BELLA VISTA

PLANTA DE INSTALACIONES ELECTRICAS
PLANTA BAJA

PROYECTO	PLANO Nº	L.02.01
DIBUJO		
VERIFICADO		
FECHA	ARCHIVO	ESCALA 1:100

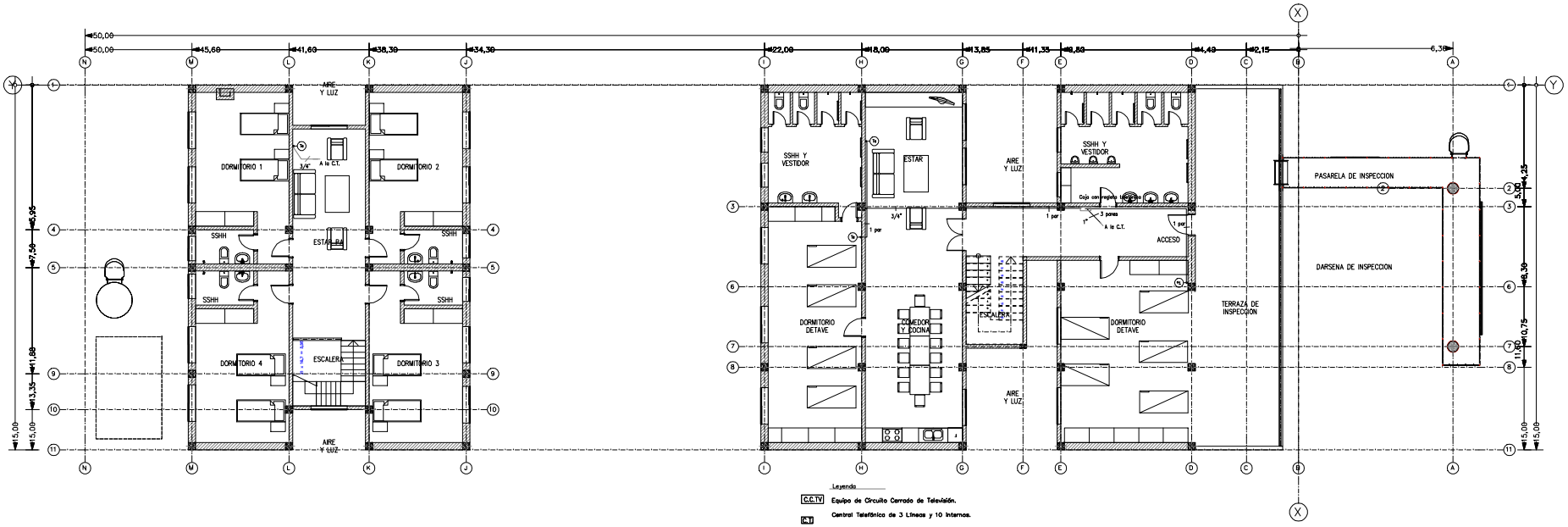

Leyenda

C.C.TV — Equipo de Circuito Cerrado de Televisión.

C.T — Central Telefónica de 3 Líneas y 10 Internos.

Te — Toma de Teléfono embutido RJ11.

Caja de paso telefónica de 15x15 cm. con regleta

Nº	DESCRIPCION	FIRMA	FECHA	FIRMA	FECHA
	REVISIONES				

DIRECCION NACIONAL DE ADUANAS

PUESTO DE CONTROL DE ADUANA – CRUCE BELLA VISTA

PLANTA DE INSTALACIONES MECANICAS
SEÑALES DÉBILES – PLANTA ALTA

PROYECTO
DIBUJO
VERIFICADO
FECHA

DISEÑO Nº M.03.02

APROBADO

ESCALA 1:100

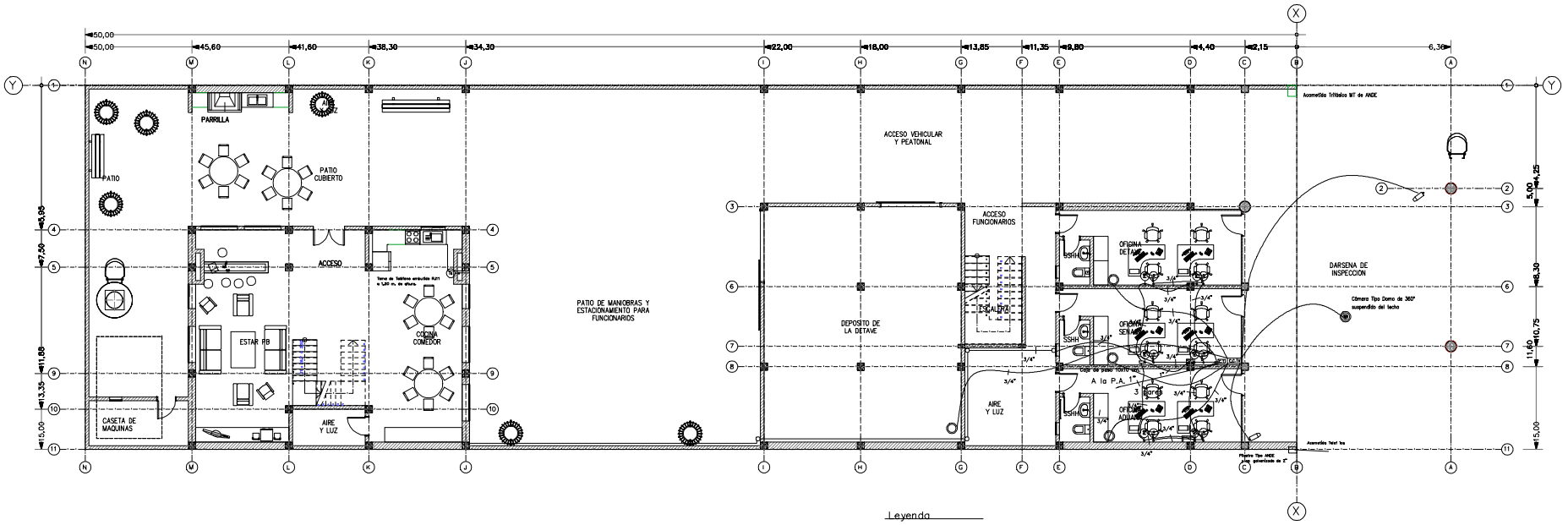

Leyenda

- C.C.TV — Equipo de Circuito Cerrado de Televisión.
- C.T — Central Telefónica de 3 Líneas y 10 Internos.
- Te — Toma de Teléfono embutida RJ11.
- Caja de paso telef ica de 15x15cm.
- Caja telef ica de 20x20cm. con regleta para conexión, a la altura de la C.T.
- PC — Toma para PC tipo RJ45.
- SE — Servidor para seis computadoras en Red.
- Cámara tipo exterior.
- Cámara Tipo Domo de interior.
- Cámara tipo Domo de 360°.

Nº	DESCRIPCION REVISIONES	FIRMA	FECHA	FIRMA	FECHA

DIRECCION NACIONAL DE ADUANAS

PUESTO DE CONTROL DE ADUANA – CRUCE BELLA VISTA

PLANTA DE INSTALACIONES MECANICAS SEÑALES DÉBILES – PLANTA BAJA

PROYECTO	DIBUJO Nº	M.03.01
DIBUJO		
VERIFICADO		
FECHA	ARCHIVO	ESCALA 1:100