ADDENDUM Nº 2

Asunción, 25 de Febrero de 2.010. –

Señor/es
Adquirientes de Pliego de Bases y Condiciones
Presente.

Me dirijo a Uds., con referencia a la **Licitación Pública N° 03/2.010 para la "MEJORAMIENTO VIAL DE LA AVDA. MCAL LÓPEZ ENTRE SARAVÍ Y CARLOS ARGÜELLO, TTE. ZOTTI ENTRE AVDA. MCAL. LÓPEZ Y QUESADA, QUESADA ENTRE TTE. ZOTTI Y SAN ROQUE GONZALEZ, GUIDO SPANO ENTRE AVDA. SAN MARTÍN Y BULNES, DR. MORRA ENTRE MCAL. LÓPEZ Y ANDRADE Y BULNES ENTRE MCAL. LÓPEZ Y ANDRADE – AD REFERENDUM-"** y en relación a la SECCION I Instrucciones a los Oferentes punto 8 Modificaciones del Pliego de Bases y Condiciones, cumplo en informar cuanto sigue:-

CONSULTA I

1.1) Para el ítem 8. Readecuación de cañerías de ESSAP, UN.:gl., CANT.:1 de la parte A) Pavimento DE H° HIDRAULICO Y ASFALTO, Ubicación: Av. Mcal López e/ Prócer Carlos Arguello y Saraví, se solicita: Planos de las cañerías existentes de ESSAP afectadas por este ítem, para determinar sus ubicaciones en planimetría y altimetría, y las especificaciones técnicas para la ejecución del ítem.

1.2) Para el ítem 8.1 Readecuación de cañerías de ESSAP, Agua corriente y alcantarillado sanitario, UN.: gl., CANT.: 1, de la parte C) PROYECTO DE DESAGUE PLUVIAL, C.1 Ubicación: Zona de influencia de las Avdas. Mcal. López y San Martín, se solicita: Planos de las cañerías existentes de ESSAP afectadas por este ítem, para determinar sus ubicaciones en planimetría y altimetría, y las especificaciones Técnicas para la ejecución del ítem.

1.3) Para el ítem 9.1 Readecuación de Infraestructura de la Plaza, Readecuaciones varias de la Plaza de las Américas, UN.: gl., CANT.:1, de la parte C) PROYECTO DE DESAGUE PLUVIAL, C.1 Ubicación: Zona de influencia de las Avdas. Mcal. López y San Martín, se solicita: Planos de la infraestructura existente afectada por este ítem. Para determinar las readecuaciones varias necesarias, y las especificaciones técnicas para la ejecución del ítem.

1.4) Para el ítem 5. Readecuaciones de cañerías de agua corriente, UN.: gl., CANT.: 1 y para el ítem 6. Readecuación del desagüe cloacal con registros y ramales domiciliarios, UN.: gl., CANT.: 1 de la parte C) PROYECTO DE DESAGUE PLUVIAL, C.3 Ubicación : Calle Del Maestro entre – Trifón Benítez Vera y Motta – Calle Motta entre Del Maestro y Bertoni - Calle Bertoni entre Motta y Dr. Morra- Calle Dr. Morra entre Bertoni y Andrade, se solicita: Planos de las cañerías y registros existentes de ESSAP afectados por este ítem, para determinar sus ubicaciones en planimetría y altimetría, y las especificaciones técnicas para la ejecución del ítem.

1.5) Para el ítem 12. Readecuación del sistema eléctrico, UN.: gl., CANT.: 1, de la parte D) CONSTRUCION DE DARSENAS EN LA PLAZA DE LAS AMÉRICAS, se solicita: Planos del sistema eléctrico existente afectado por este ítem, y las especificaciones técnicas para la ejecución del ítem.

W. CHAVEZ CABALLERO
Director
Dirección de Adquisiciones
Municipalidad de Asunción

MUNICIPALIDAD DE ASUNCIÓN
UOC Nº 1
DIRECCION DE ADQUISICIONES

1.6) Para el ítem 13. Demolición con recuperación de materiales y construcción de cuartel de Bomberos, UN.: gl., CANT.:1, de la parte D) CONSTRUCION DE DARSENAS EN PLAZA DE LAS AMERICAS, se solicita: Planos de la construcción existente a ser demolida, y del Cuartel de Bomberos a ser construido, y las especificaciones técnicas para la ejecución.

CONSULTA II

2.1) En la lamina 1 y 2 figura el detalle y la longitud del caño de H° A ° de Φ= 1,8 m, al realizar los cómputos pertinentes dicha longitud no coincide con las que figura en la Planilla de Cantidades. Favor verificar ese valor.

2.2) En la Lámina 6 las cotas del registro se encuentran desplazadas, de manera que no es posible realizar los cómputos correspondientes. Solicitamos dicho plano corregido en formato pdf o en Autocad.

2.3) En la Lámina 3.2, el detalle del Sumidero Doble es muy poco apreciable, solicitamos dicho plano en formato Autocad.

2.4) En la Planilla de Cantidades, en el Numeral c.1 solicitamos los planos de detalles correspondientes a los ítems 5.1 Sumideros tipo dobles, 5.2 Sumideros tipo Triples, 5.3 Sumidero Múltiple –L= 8 m, 5.4 Sumidero Múltiple – L= 12m, 5.5 Sumidero Múltiple – L= 20 m, Sumidero Transversal 1,40 x 8, 40.

2.5) En la planilla de precios se solicita cotizar varios ítems en forma global. A los efectos de realizar un presupuesto más preciso solicitamos los alcances y/o descripciones y/o planos de los siguientes ítems:

A8 Readecuación de cañerías de ESSAP- global – 1

C1 – 8 Readecuación Cañerías de ESSAP – 8.1 Agua corriente y alcantarillado sanitario – global – 1.

C1- 9 Readecuación de infraestructura de la plaza – 9.1 – Readecuaciones varias de la Plaza de las Américas.

C3 – 5 Readecuación de cañerías de agua corriente- global – 1

C3 – 6 Readecuación del desagüe cloacal con registros y ramales domiciliarios – global 1

D12 – Readecuación de sistema eléctrico.

2.6) En la Planilla de precios se solicita cotizar: Relleno y Compactación con suelo del lugar y relleno y compactación con suelo mejorado. Solicitamos las especificaciones del ítem: Relleno y compactación con suelo mejorado.

2.7) En la mayoría de las descripciones de los ítems de Provisión y Colocación de caños se establece que el asiento se ejecutará con material granular, tanto en la planilla como en los planos y en las especificaciones técnicas. Sin embargo para el ítem C3 – 3.2 se especifica en la planilla de precios asiento de arena lavada. Solicitamos la confirmación del tipo de asiento para este ítem.

2.8) De la lectura del ítem D de la planilla se interpreta la estructura correspondiente a las 2 dársenas en la Plaza de las Américas. Sin embargo no aparece la descripción de la estructura de las capas para el Ítem D 14 Dársenas para carros bomberos. Solicitamos el detalle de las capas correspondientes a las dársenas para carros bombero.

MUNICIPALIDAD DE ASUNCION
DIRECCION DE ADQUISICIONES
UOC N°1

CHAVEZ CABALLERO
Director
Adquisiciones

2.9) De la visita realizada a la obra se verificó que tanto la Avenida San Martín como sobre la Avenida Mariscal López en los tramos en que estas bordean la Plaza de las Américas existen sumideros a casi todo lo largo de estas ubicaciones. A los efectos de presupuestar las dársenas previstas para la Plaza de las Américas solicitamos detalles para que la construcción de estas dársenas que contemplen los sumideros existentes.

2.10) A los efectos de presupuestar correctamente el ítem A 1.7 Carpeta de H° simple, solicitamos planos de planta en que se indiquen la disposición de las juntas aserradas y de las juntas de dilatación.

CONSULTA III

3.1) En Experiencia específica en Construcción, Numeral 3.2: Considerar la ampliación del plazo a 20 años, de modo a incrementar la posibilidad de participación de Empresas.

3.2) Teniendo en cuenta la necesidad de agilizar el avance de las obras, por estar ubicadas en Avenidas de mucho Tránsito: En las pavimentaciones con Hormigón Hidráulico, reemplazar la reconstrucción de la base de empedrado, por una base de construcción industrial, por ejemplo pedraplen, más rápida de ejecutar.

3.3) Aclarar el Espesor del pavimento de Hormigón Hidráulico, ya que en los planos describen de 0,11 m. y en las Especificaciones Técnicas dice 0,17 m.

3.4) Planos con la planialtimetría del proyecto de los desagües pluviales.

3.5) El estudio del suelo, clasificación de los mismos a diferentes profundidades, ubicación de las napas freáticas, etc.

3.6) Los detalles constructivos y forma de pago de los sistemas a construir en los cambios de dirección de las celulares.

3.7) Planos del Canal de P.B.C. para la desviación del agua al cauce del arroyo.

3.8) Planos de los diferentes tipos de Sumideros.

3.9) Planos de detalles de los diferentes empalmes: cañería- cañería, cañería – registro, cañería – sumidero.

3.10) Planos de detalles de los cruces de cañerías.

3.11) Planos con dimensiones, características técnicas de los materiales, especificaciones, etc., de lo existente, para las readecuaciones de los sistemas de agua corriente y alcantarillados sanitarios; necesarios para la cotización y construcción de las mismas.

3.12) Planos con detalles constructivos y especificaciones técnicas de:

- ✓ Readecuaciones varias de la Plaza de las Américas.
- ✓ Readecuación del sistema eléctrico.
- ✓ Demolición y construcción del cuartel de Bomberos.
- ✓ Dársenas para carros de Bomberos.

ACLARACIÓN I, II, III

Las aclaraciones consisten en la remisión de Planos de detalles constructivos, adjuntos al presente, con los cuales se dan respuestas a las consultas citadas más arriba.-

CONSULTA IV

Se solicita Prorroga del Acto de Apertura de Sobres.

ACLARACIÓN IV

No se concede la Prorroga del Acto de Apertura de Sobres, quedando establecida conforme lo dispone el Pliego de Bases y Condiciones.-

Sin otro particular, me despido de Ustedes, atentamente.

MUNICIPALIDAD DE ASUNCIÓN
DIRECCIÓN DE ADQUISICIONES

Abog. Manuel W. Chávez
Director
Dirección de Adquisiciones
Municipalidad de la Ciudad de Asunción
Dirección de Administración y Finanzas
Dirección de Adquisiciones / UOC N°1

MUNICIPALIDAD DE ASUNCION		
Intendente Sra. María Evangelista Troche de Gallegos		
DIRECCION GENERAL DE OBRAS Director: ARQ. DAVID ZAYAS		
DESAGUE PLUVIAL		
CALLE GUIDO SPANO, Tramo: Calle Trifón Benítez Vera – Calle Juan Dimas Motta CALLE JUAN DIMAS MOTTA, Tramo: Calle Del Maestro – Calle Moises Bertoni CALLE MOISES BERTONI, Tramo: Juan Dimas Motta – Calle Dr. Morra CALLE DR. MORRA, Tramo: Calle Moises Bertoni – Calle Olegario Andrade		
DPTO. DE INGENIERÍA	LAMINA :17	OCTUBRE – 2009

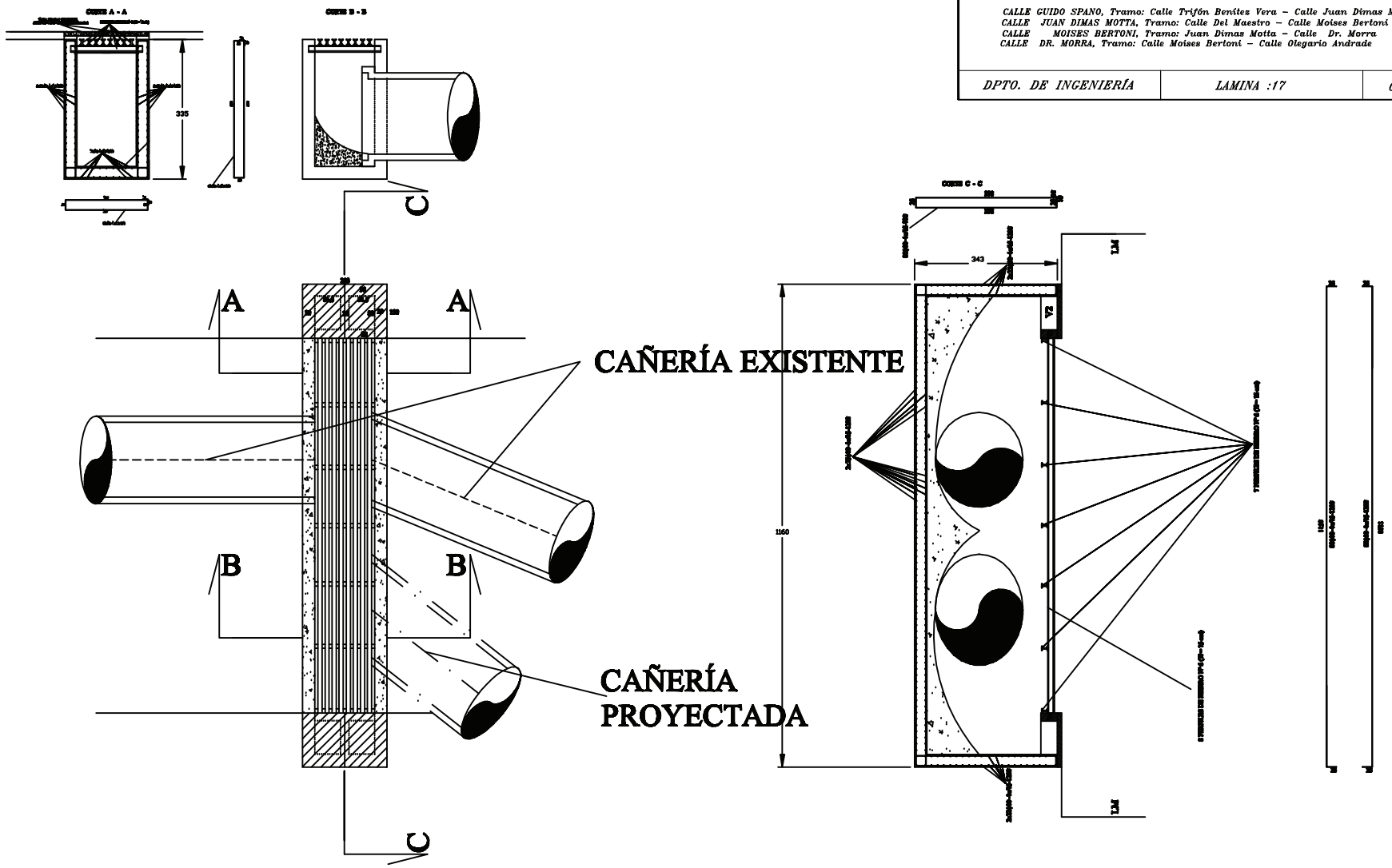

SUMIDERO CON PERFILES DE HIERRO

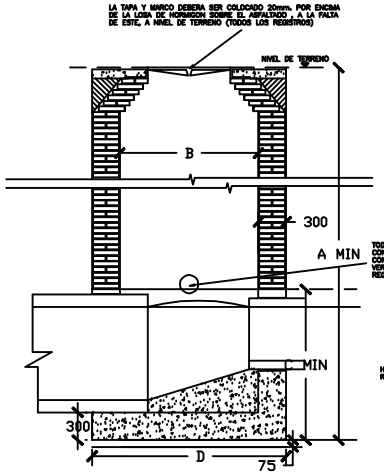

SECCION A–A

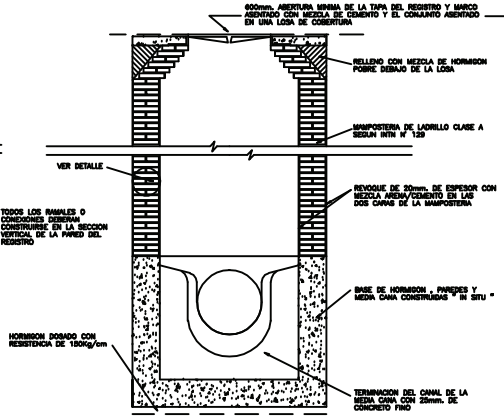

SECCION A–A

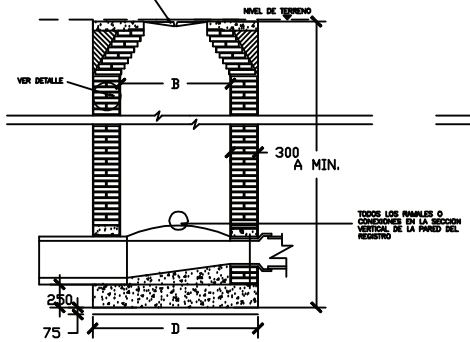

SECCION A–A

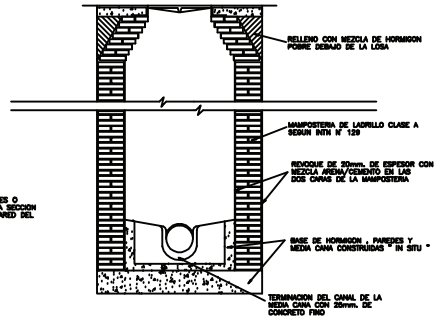

SECCION B–B

REGISTRO TIPO A: TUBERIAS CON DIAMETROS MENORES QUE ø600mm.

ESC. 1:20

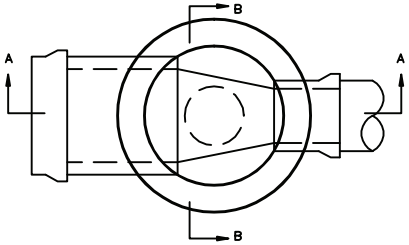

PLANTA

REGISTRO TIPO B: TUBERIAS DE ø600mm. O MAYORES

ESC. 1:20

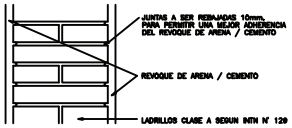

DETALLE

ESC. 1:5

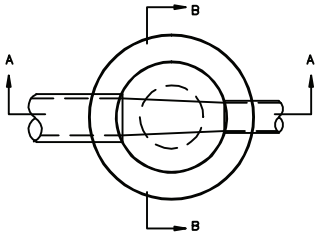

PLANTA

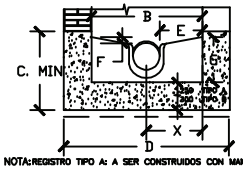

NOTA: REGISTRO TIPO A: A SER CONSTRUIDOS CON MAMPOSTERIA DE LADRILLO HASTA EL TOPE DE LA BASE

TABLA : 601:1

DEBERAN INSTALARSE JUNTAS FLEXIBLES DEL LADO EXTERIOR DE LA ESTRUCTURA , EN EL CASO QUE LAS TUBERIAS SEAN CONSTRUIDAS DENTRO DE ESTRUCTURAS ESPECIALES O REGISTROS

DIAMETRO DE TUBERIA		1'	2'
MAS DE	HASTA	JUNTA FLEXIBLE	JUNTA FLEXIBLE
–	300	150 max.	500 max. desde la 1' junta
300	600	300 max.	2xDiametro tuberia desde la 1' junta
600	–	600 max.	1200 max. desde la 1' junta

REGISTRO TIPO B

NOTA: ESTE PLANO DEBERA SER LEIDO JUNTO AL PLANO N° 601 AL 611

SOLAMENTE LOS DIAMETROS EXTERNOS DE LAS TUBERIAS SON INDICADOS

DIAMETRO DE TUBERIA		A	B	C	D	TAPADA	E	F	G	H	X
DIA	O/D	MIN									
200	250	1700	1200		1800	1200	500	63	308		600
250	310	1760	1200		1800	1200	475	79	359		600
300	360	1830	1200		1800	1200	450	75	415		600
400	530	1980	1500		2100	1200	560	91	566		750
500	650	2100	1500		2100	1200	500	83	459		750

REGISTRO TIPO A

600	760	2560	1500	1210	2100	1500	460	76	786	168	750
700	860	2660	1500	1310	2100	1500	400	67	847	163	750
800	1010	2810	1800	1460	2400	1500	500	83	985	172	900
900	1120	2920	1800	1570	2400	1500	450	75	1085	185	900
1000	1230	3030	2100	1680	2700	1500	550	91	1206	174	1050
1100	1360	3160	2100	1810	2700	1500	500	83	1313	197	1050
1200	1460	3260	2100	1930	2700	1500	450	75	1415	215	1050

REGISTRO TIPO B

MUNICIPALIDAD DE ASUNCION

Intendente

Sra. María Evangelista Troche de Gallegos

DIRECCION GENERAL DE OBRAS

Director: ARQ. DAVID ZAYAS

DESAGUE PLUVIAL

CALLE GUIDO SPANO, Tramo: Calle Trifón Benítez Vera – Calle Juan Dimas Motta
CALLE JUAN DIMAS MOTTA, Tramo: Calle Del Maestro – Calle Moises Bertoni
CALLE MOISES BERTONI, Tramo: Juan Dimas Motta – Calle Dr. Morra
CALLE DR. MORRA, Tramo: Calle Moises Bertoni – Calle Olegario Andrade

DPTO. DE INGENIERÍA	LAMINA :14	OCTUBRE – 2009

Cambio de Dirección de alcantarilla

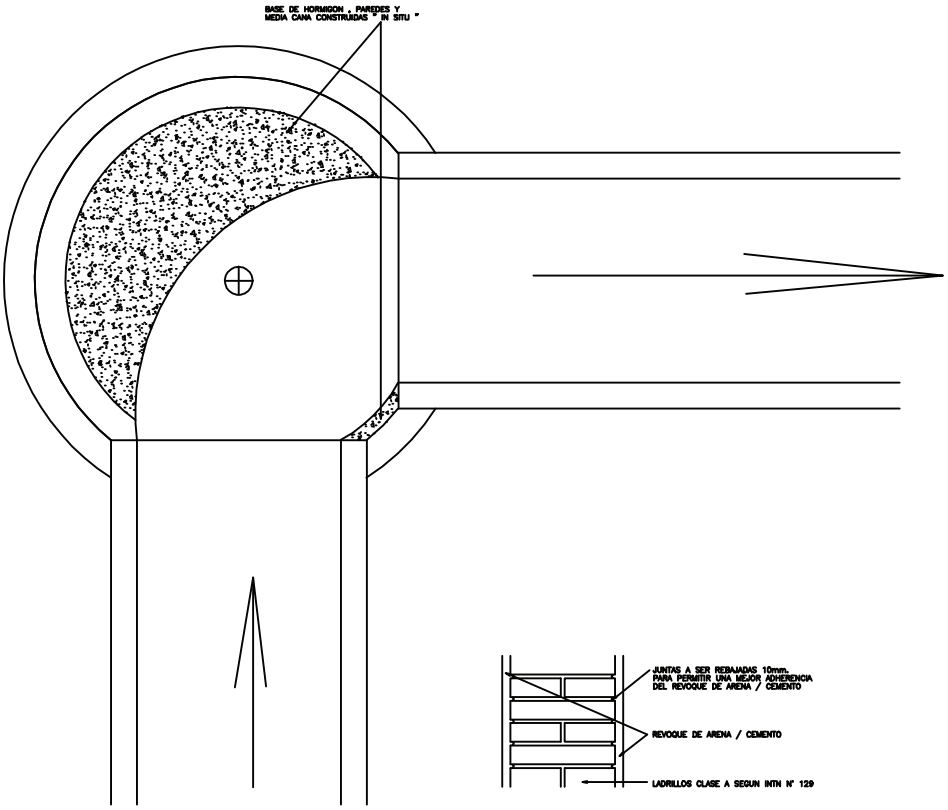

DETALLE

ESC. 1:5

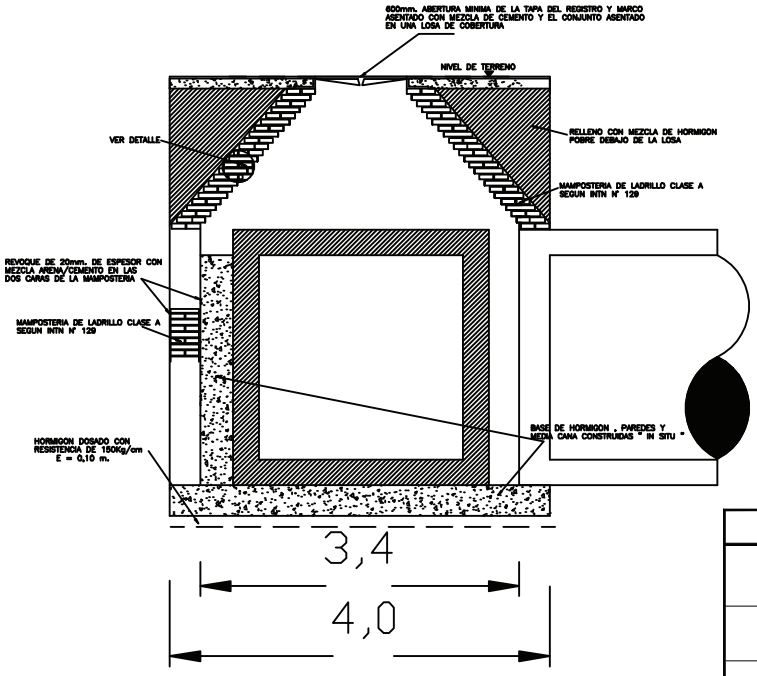

MUNICIPALIDAD DE ASUNCION		
Intendente Sra. María Evangelista Troche de Gallegos		
DIRECCION GENERAL DE OBRAS Director: ARQ. DAVID ZAYAS		
DESAGUE PLUVIAL		
CALLE GUIDO SPANO, Tramo: Calle Trifón Benítez Vera – Calle Juan Dimas Motta CALLE JUAN DIMAS MOTTA, Tramo: Calle Del Maestro – Calle Moises Bertoni CALLE MOISES BERTONI, Tramo: Juan Dimas Motta – Calle Dr. Morra CALLE DR. MORRA, Tramo: Calle Moises Bertoni – Calle Olegario Andrade		
DPTO. DE INGENIERÍA	LAMINA :15	OCTUBRE – 2009

SUMIDEROS CONTÍNUOS

MUNICIPALIDAD DE ASUNCION		
Intendente Sra. María Evangelista Troche de Gallegos		
DIRECCION GENERAL DE OBRAS Director: ARQ. DAVID ZAYAS		
DESAGUE PLUVIAL		
CALLE GUIDO SPANO, Tramo: Calle Trifón Benítez Vera – Calle Juan Dimas Motta CALLE JUAN DIMAS MOTTA, Tramo: Calle Del Maestro – Calle Moises Bertoni CALLE MOISES BERTONI, Tramo: Juan Dimas Motta – Calle Dr. Morra CALLE DR. MORRA, Tramo: Calle Moises Bertoni – Calle Olegario Andrade		
DPTO. DE INGENIERÍA	LAMINA :16	OCTUBRE – 2009

SUMIDERO CONTÍNUO - Long. = 20 ml

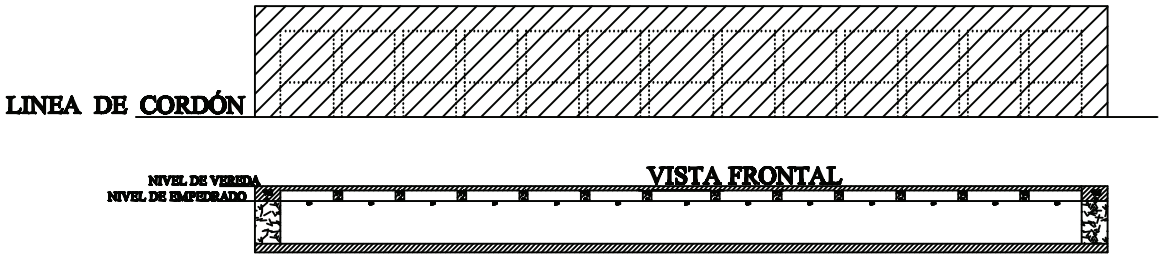

SUMIDERO CONTÍNUO - Long. = 10 ml

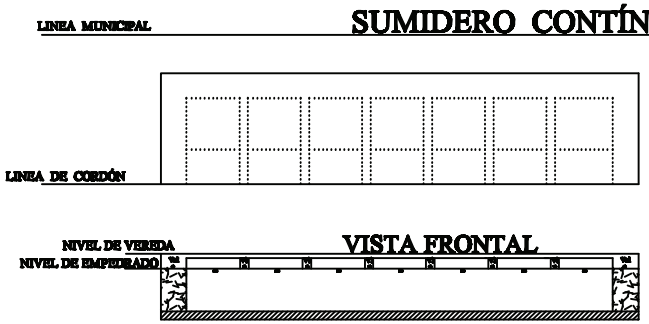

V1 20x40

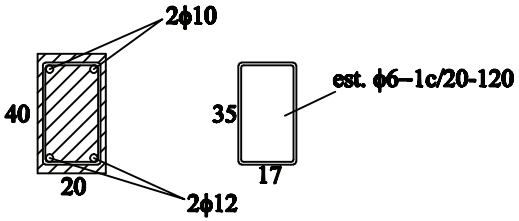
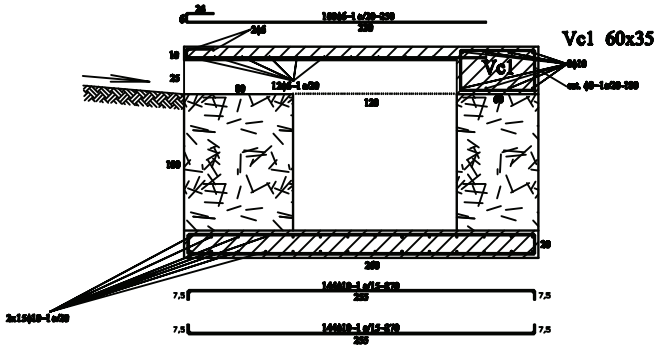
CORTE TRANSVERSAL