MUNICIPALIDAD DE TACUATI

PROYECTO

CONSTRUCCION DE 1 SS.HH.

ESCUELA BASICA Nº 6610 MARIA AUXILIADORA

PLANILLA DE COMPUTO METRICO Y PRESUPUESTO ESTIMATIVO

MUNICIPALIDAD DE TACUATI

OBRA: CONSTRUCCION DE 1 SS.HH. TIPO 2,55 x 4,00 CON TECHO DE TEJAS
UBICACIÓN: ESCUELA BASICA Nº 6610 MARIA AUXILIADORA

PLANILLA DE COMPUTO METRICO Y PRESUPUESTO

ITEM	RUBRO	UNIDAD	CANTIDAD	PRECIO UNITARIO	PRECIO TOTAL
	CONSTRUCCION DE OBRAS				
1	Cartel la obra	UN	1,00	1.403.300	1.403.300
2	Replanteo y Marcacion	M2	7,60	30.600	232.560
3	Excavación y carga de cimiento con PBC.	M3	2,20	353.300	777.260
4	Encadenado H° A° superior de (0,11 x 0,27)	M3	0,54	1.676.600	905.364
5	Muro de nivelacion 0,30 - Armado 4 Ø 6	M2	5,50	151.000	830.500
6	Relleno y compactacion	M3	1,50	80.000	120.000
7	Aislación horizontal 0,15	ML	8,23	35.600	292.988
8	Muro 0,15 para revocar	M2	20,50	90.000	1.845.000
9	Muro visto una cara 0,15	M2	35,60	98.000	3.488.800
10	Techo de tejas con tejuelones 35% pendiente	M2	17,00	278.300	4.731.100
11	Revoque interior y exterior	M2	75,00	50.000	3.750.000
12	Contrapiso de H° de cascotes	M2	16,60	36.600	607.560
13	Piso de baldosa calcarea	M2	16,60	87.600	1.454.160
14	Guarda obra alisada cemento 0,50 ancho	ML	14,00	80.000	1.120.000
15	Colocación de aberturas de madera 0,70 x 2,10 tablero	UN	2,00	1.600.000	3.200.000
16	Colocación de aberturas de madera 0,60 x 2,10	UN	3,00	770.000	2.310.000
17	Balancín 0,60 x 0,40	UN	2,00	360.000	720.000
18	Mocheta de Revoque en aberturas	ML	12,50	27.300	341.250
	Pinturas				
19	Paredes revocadas interior al agua	M2	40,00	159.300	6.372.000
20	De techo, maderamen y tejuelones al barniz	M2	17,00	25.300	430.100
21	Aberturas madera con barniz	M2	8,50	25.300	215.050
22	Silicona exterior al agua con color	M2	35,60	25.300	900.680
23	De balancines	UN	2,00	24.800	49.600
	Revestimientos				
24	Azulejos blanco 15 x 15 h=1,20	M2	23,00	98.300	2.260.900
25	Colocación de Artefactos Sanitarios	UN	1,00	3.700.000	3.700.000
26	Instalación de Agua corriente	UN	1,00	2.300.000	2.300.000
27	Desague cloacal	UN	1,00	2.566.600	2.566.600
28	Camara séptica	UN	1,00	1.716.600	1.716.600
29	Pozo ciego	UN	1,00	2.716.600	2.716.600
30	Instalación eléctrica	UN	1,00	2.283.300	2.283.300
31	Limpieza final	M2	7,60	121.600	924.160
	TOTAL GENERAL				**54.565.432**

Arq. Carlos Javier Meza Mongelos
Profesional Arquitecto

Arq. Carlos Javier Meza Mongelos
RUC: 6.082.012-8

PLANOS

Esquema de localización

Coordenada
-23.462054, -56.745048

Municipalidad de Tacuati

Obra: SS.HH. TIPO 2,55 x 4,00 CON TECHO DE TEJA

Ubicación: Escuela Básica N° 6610 ``María Auxiliadora``

Arq. Carlos Javier Meza Mongelos
RUC: 6.082.012-8

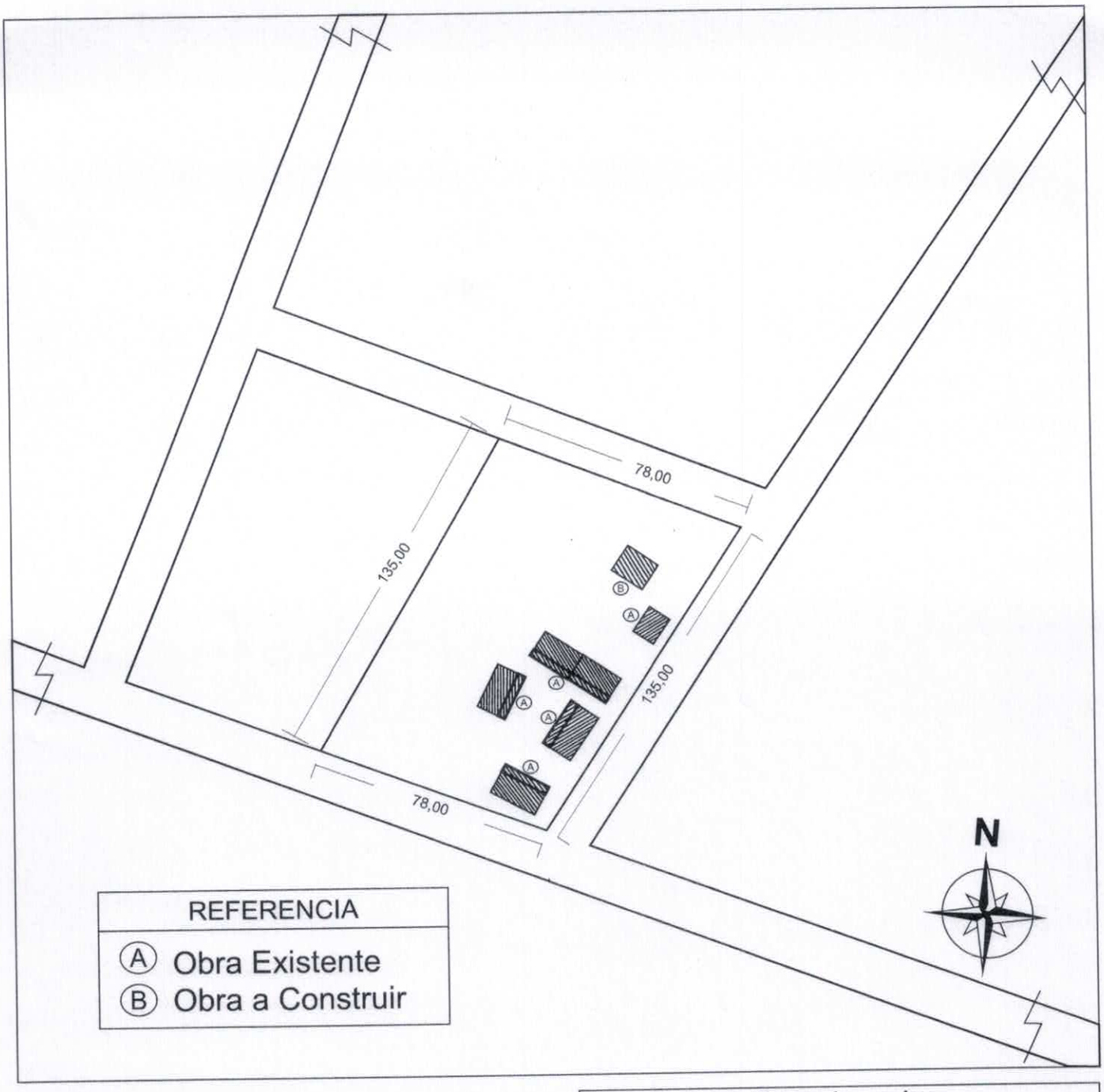

Coordenadas
-23.462054, -56.745048

Planta de Ubicación

Municipalidad de Tacuati

Obra: SS.HH. TIPO 2,55 x 4,00 CON TECHO DE TEJA

Ubicación: Escuela Básica N° 6610 ``María Auxiliadora``

Arq. Carlos Javier Meza Mongelos
RUC: 6.082.012-8

SSHH TIPO 2.55 x 4.00
CON TECHO DE TEJAS

Arq. Carlos Javier Meza Mongelos
RUC: 6.082.012-8

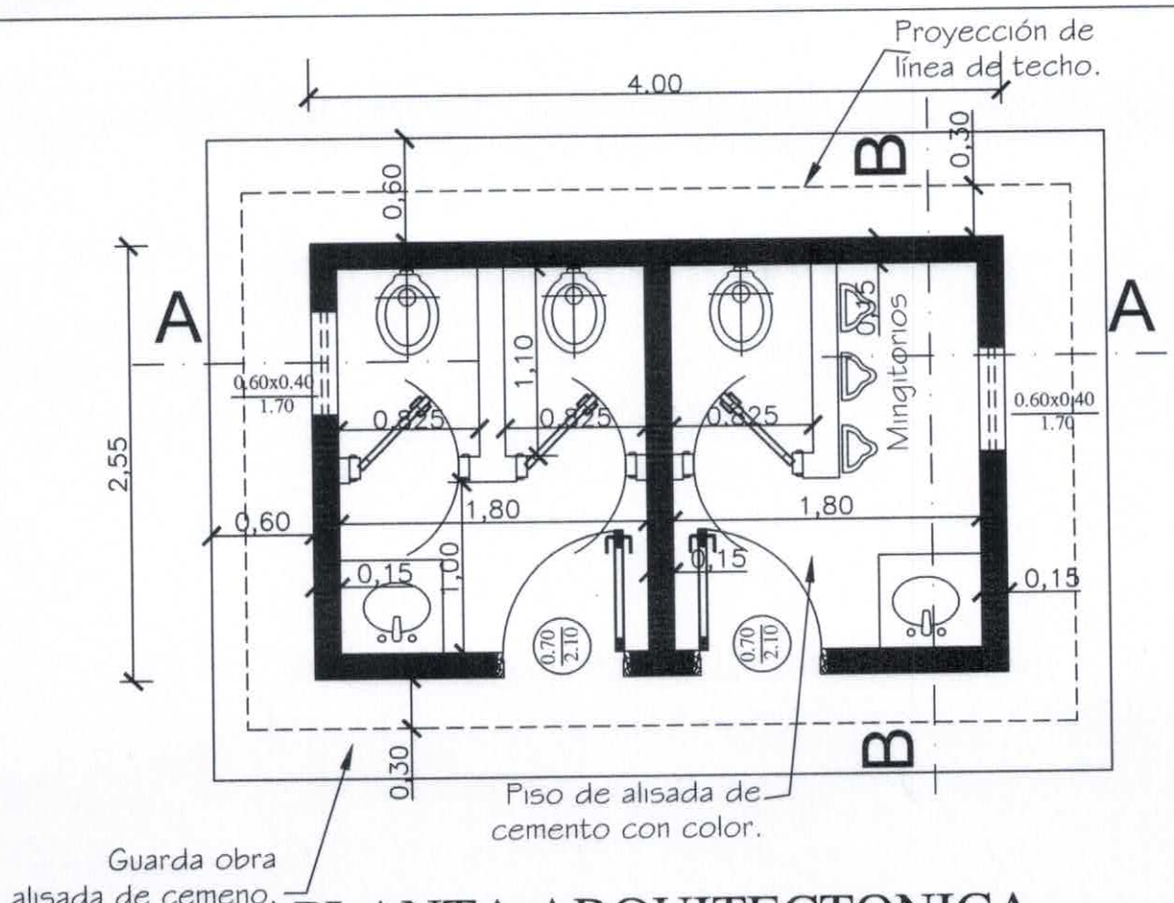

PLANTA ARQUITECTONICA

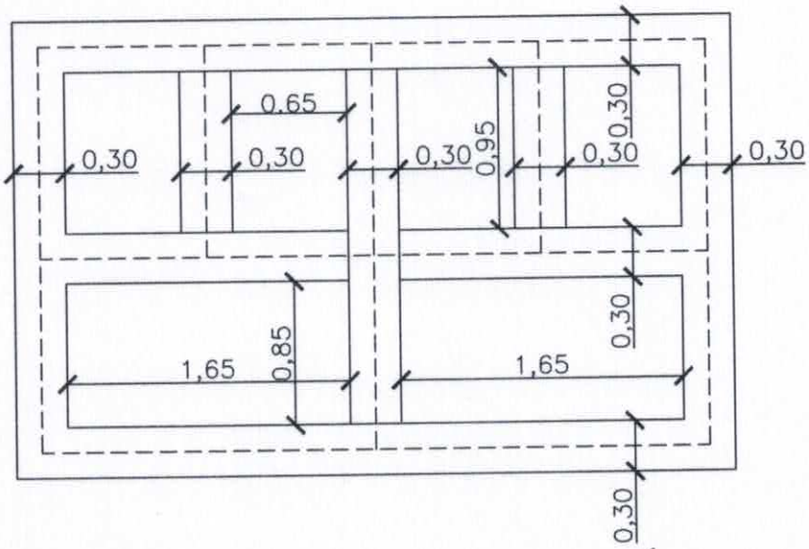

PLANTA DE FUNDACIÓN

MINISTERIO DE EDUCACION Y CULTURA DIRECCIÓN DE INFRAESTRUCTURA		01
SSHH tipo 2.55 x 4.00 con techo de tejas	PLANTA ARQUITECTONICA Y DE FUNDACION	Esc.: 1/75

Arq. Carlos Javier Meza Mongelos
RUC: 6.082.012-8

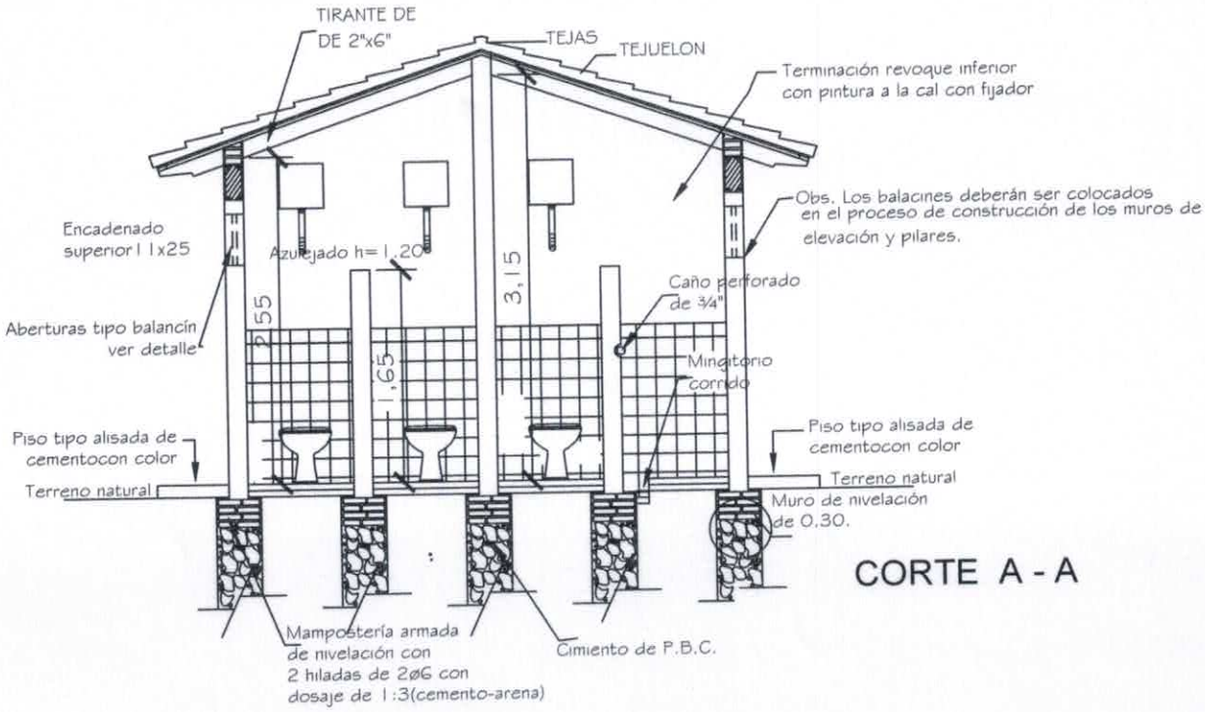

CORTE A - A

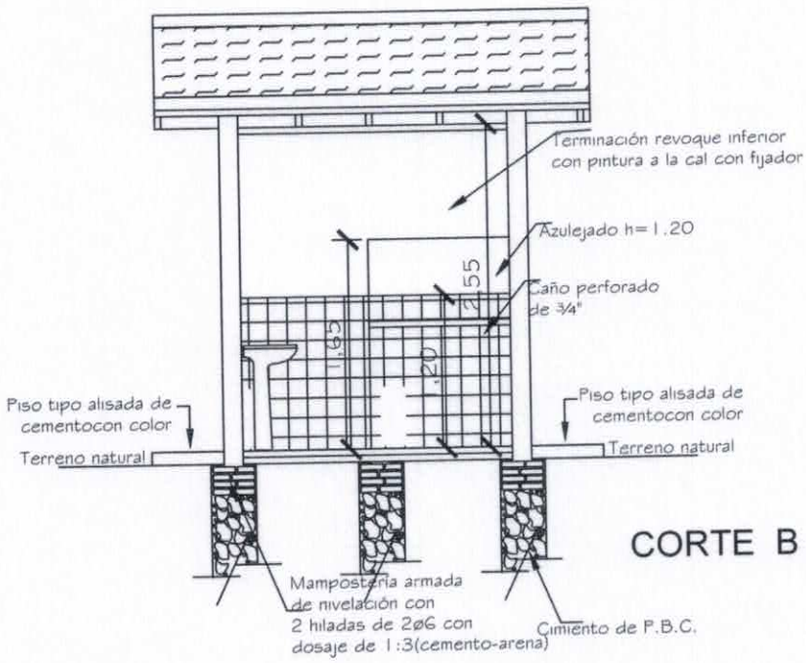

CORTE B - B

MINISTERIO DE EDUCACION Y CULTURA DIRECCIÓN DE INFRAESTRUCTURA		02
SSHH tipo 2.55 x 4.00 con techo de tejas	CORTE TRANSVERSAL Y LONGITUDINAL	Esc.: 1/100

Arq. Carlos Javier Meza Mongelos
RUC: 6.062.012-8

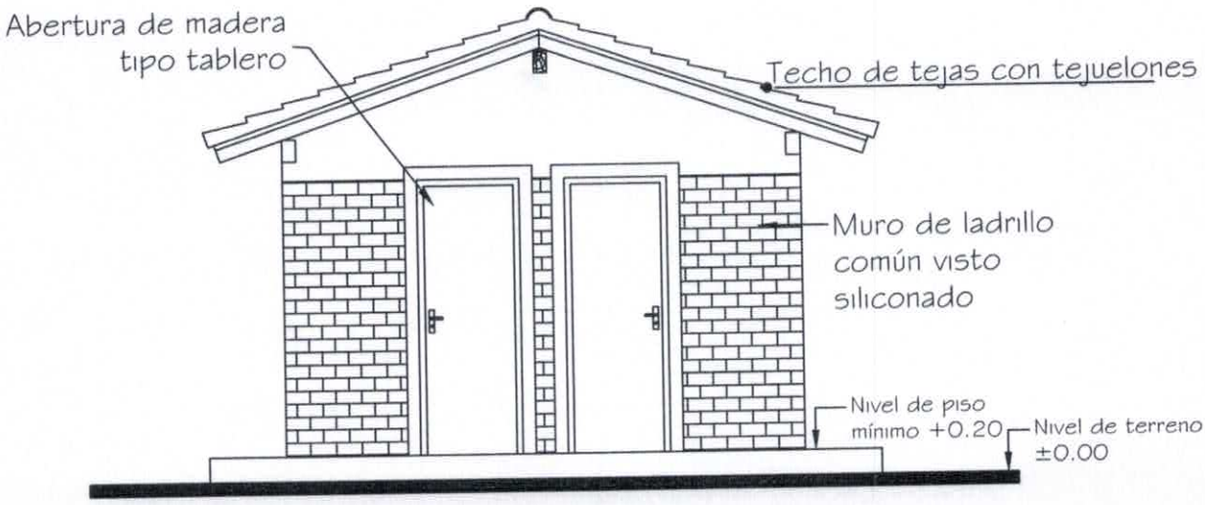

MINISTERIO DE EDUCACION Y CULTURA DIRECCIÓN DE INFRAESTRUCTURA		03
SSHH tipo 2.55 x 4.00 con techo de tejas	FACHADA FRONTAL Y LATERAL	Esc.: 1/100

Arq. Carlos Javier Meza Mongelos
RUC: 6.082.012-8

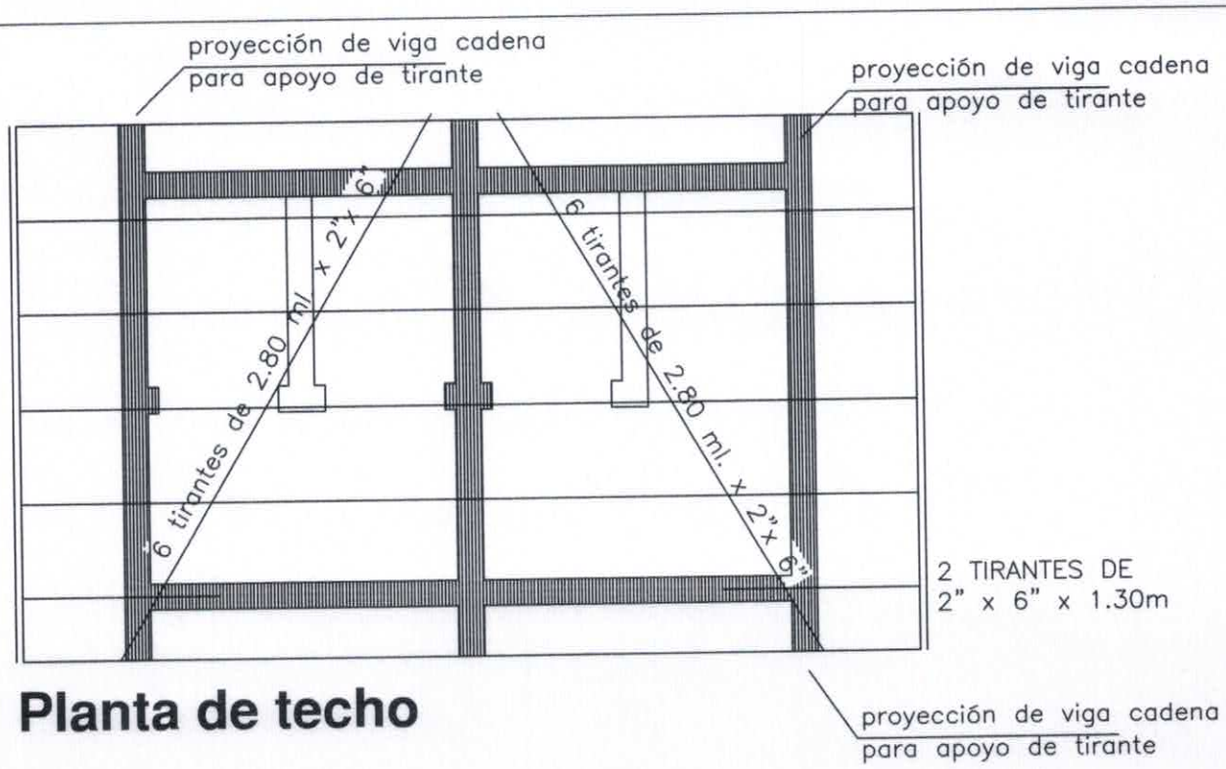

Planta de techo

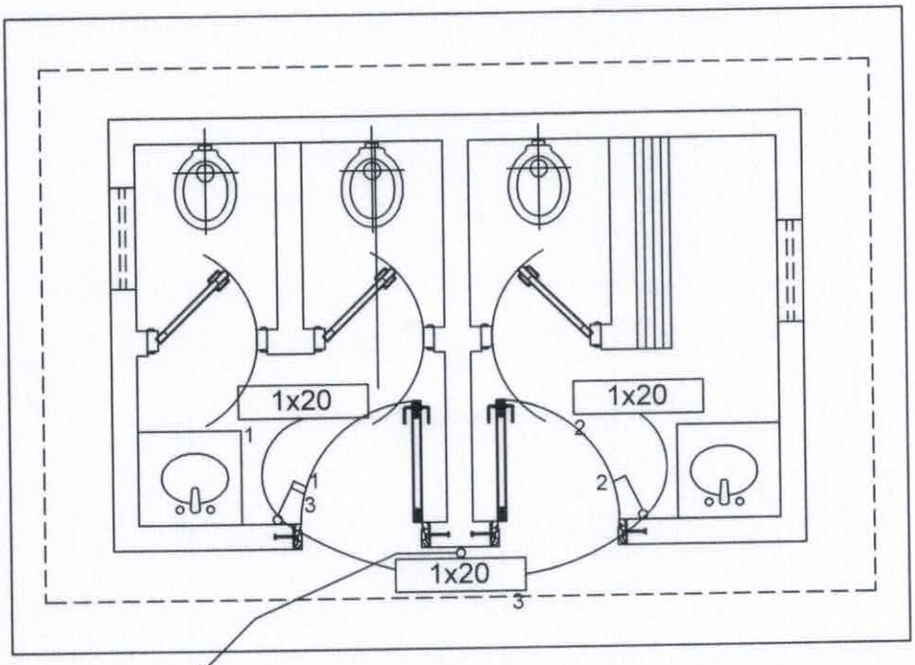

Al Tablero
General.

Instalación Eléctrica

MINISTERIO DE EDUCACION Y CULTURA DIRECCIÓN DE INFRAESTRUCTURA		04
SSHH tipo 2.55 x 4.00 con techo de tejas	PLANTA ESTRUC. TECHO E INST. ELECTRICA	Esc.: 1/75

Arq. Carlos Javier Meza Mongelos
RUC: 6.082.012-8

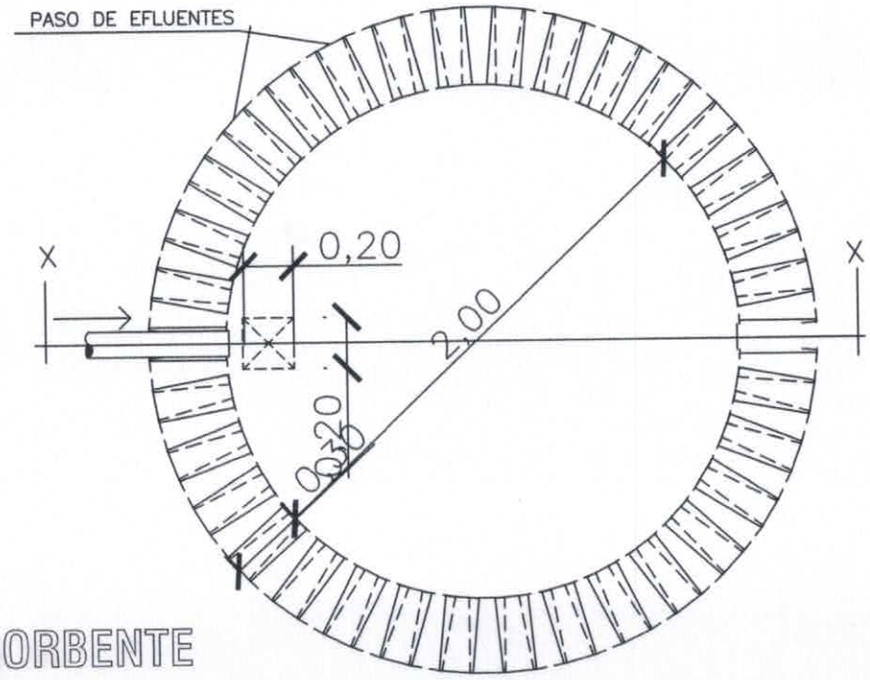

PLANTA
POZO ABSORBENTE

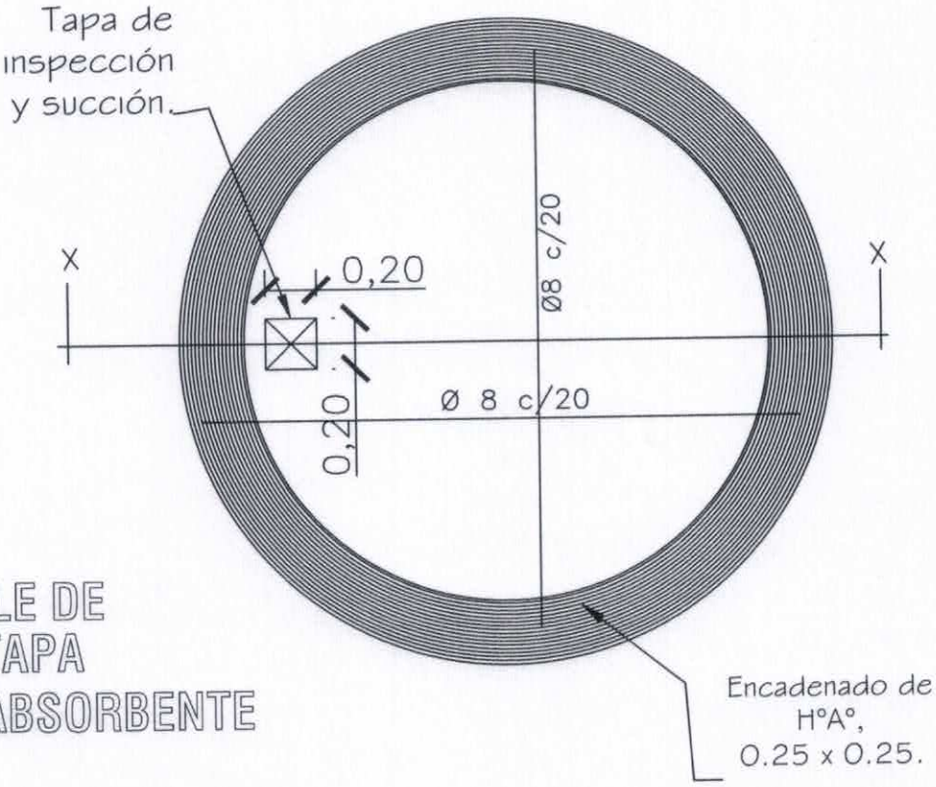

DETALLE DE
LOSA TAPA
POZO ABSORBENTE

MINISTERIO DE EDUCACION Y CULTURA DIRECCIÓN DE INFRAESTRUCTURA		05
SSHH tipo 2.55 x 4.00 con techo de tejas	DETALLE POZO ABSORBENTE	Sin Escala

Arq. Carlos Javier Meza Mongelos
RUC: 8.082.012-8

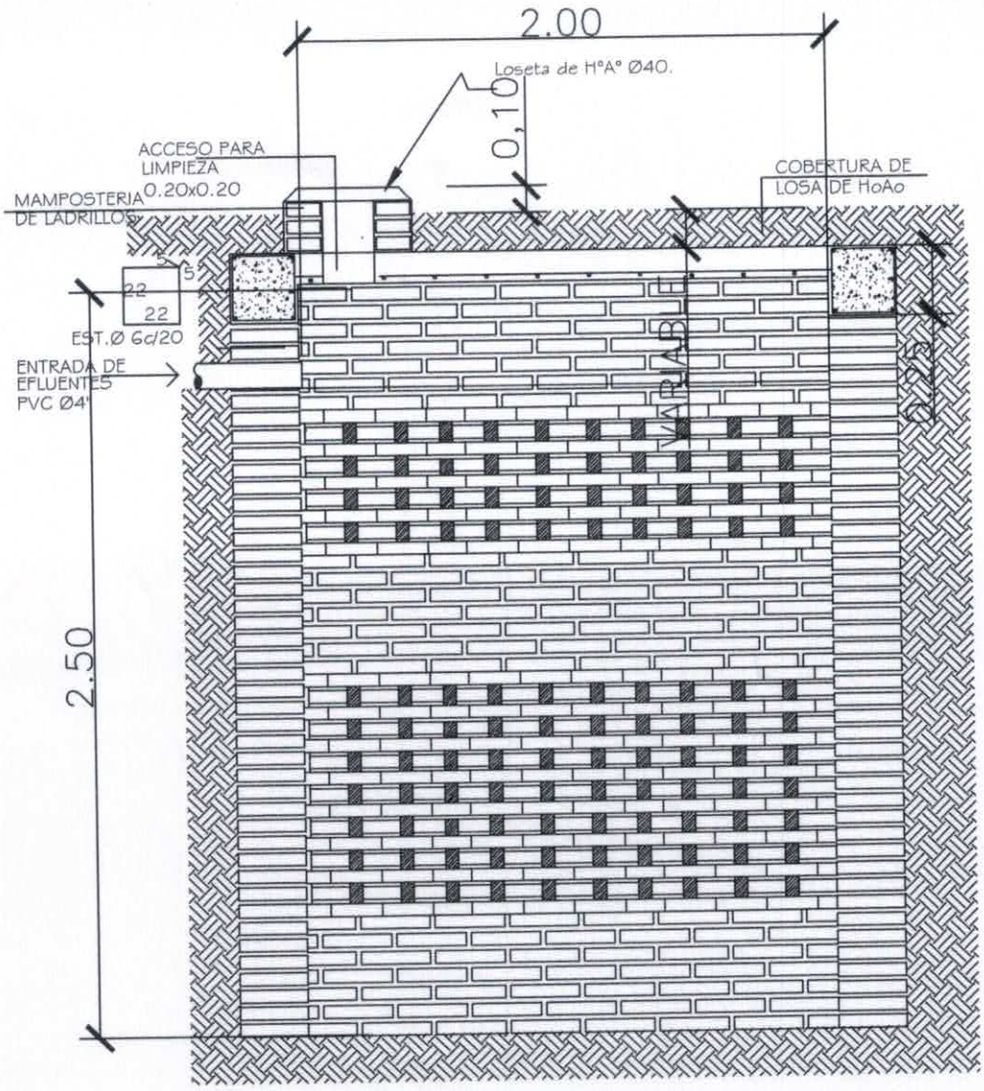

POZO ABSORBENTE

CORTE X-X

MINISTERIO DE EDUCACION Y CULTURA DIRECCIÓN DE INFRAESTRUCTURA		06
SSHH tipo 2.55 x 4.00 con techo de tejas	DETALLE POZO ABSORBENTE	Sin Escala

Arq. Carlos Javier Meza Mongelos
RUC: 6.082.012-8

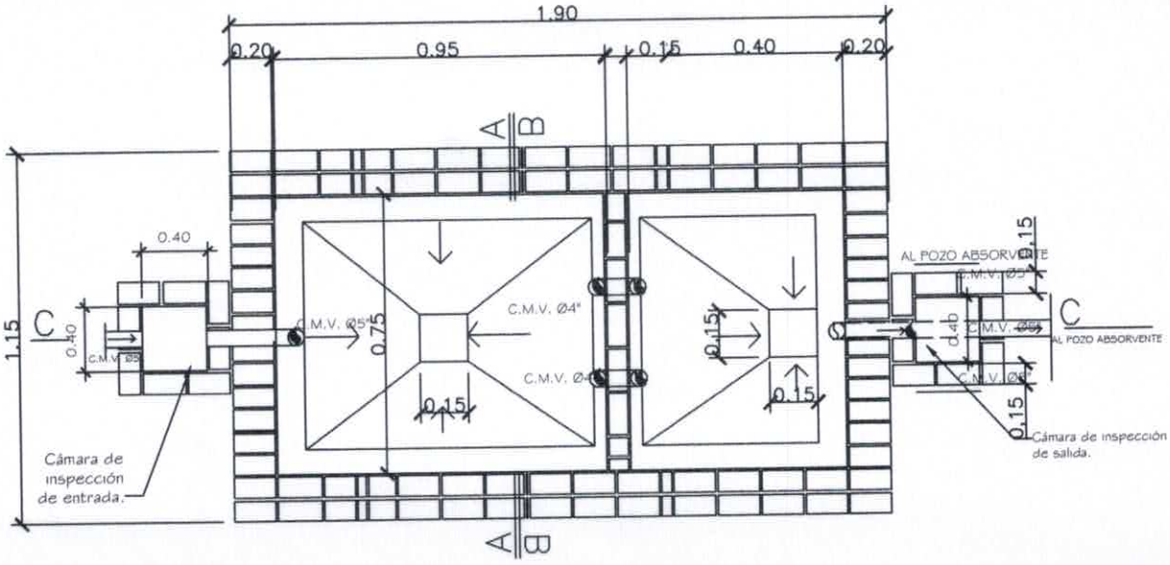

PLANTA CAMARA SEPTICA

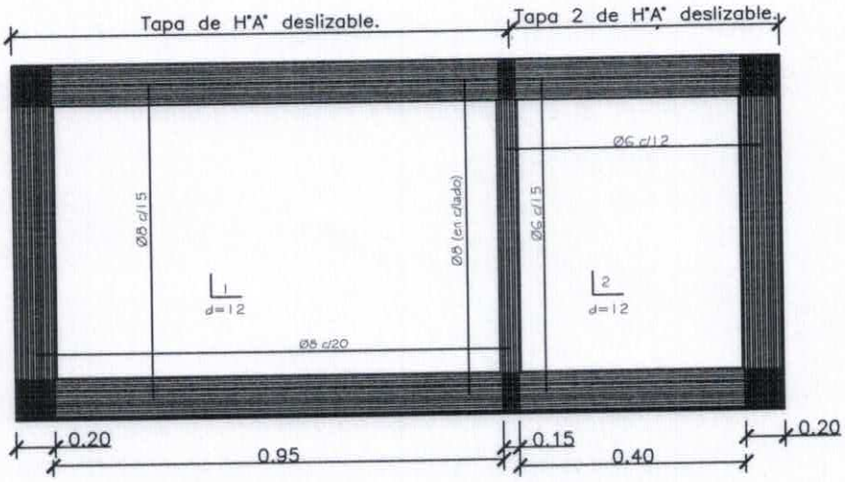

DETALLE DE LOSA TAPA CAMARA SEPTICA

MINISTERIO DE EDUCACION Y CULTURA DIRECCIÓN DE INFRAESTRUCTURA		07
SSHH tipo 2.55 x 4.00 con techo de tejas	DETALLE CAMARA SEPTICA	Sin Escala

Arq. Carlos Javier Meza Mongelos
RUC: 8.082.012-8

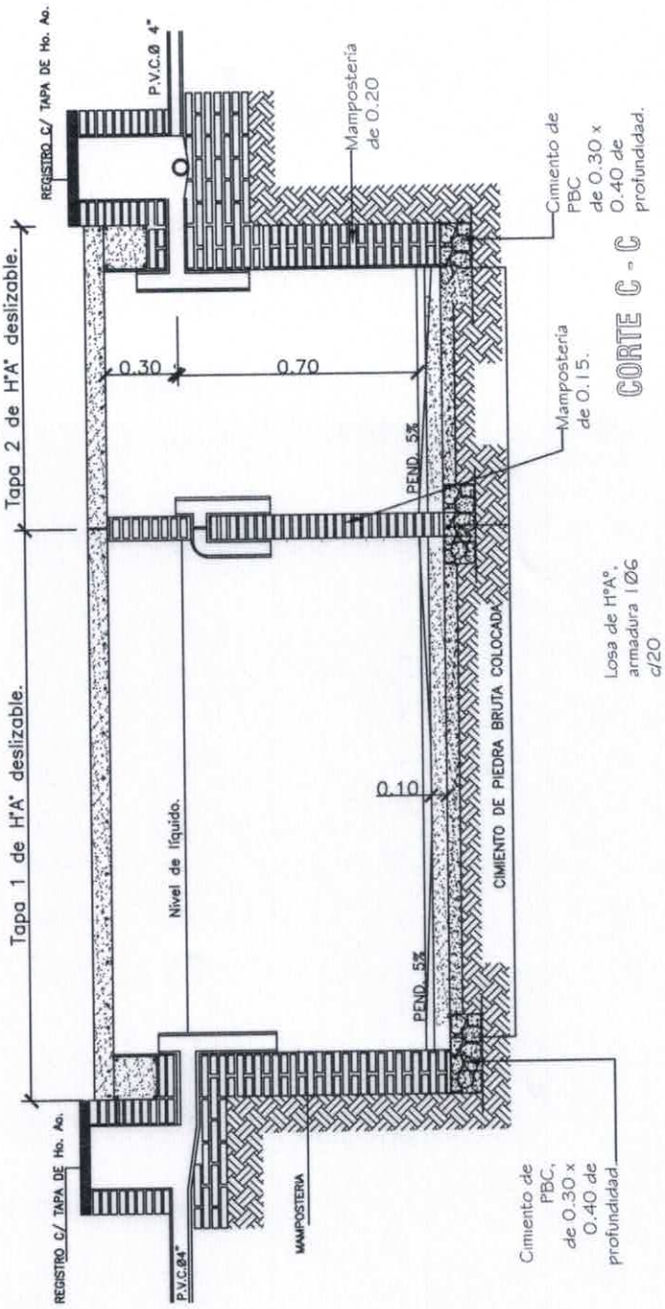

MINISTERIO DE EDUCACION Y CULTURA DIRECCIÓN DE INFRAESTRUCTURA		08
SSHH tipo 2.55 x 4.00 con techo de tejas	DETALLE CAMARA SEPTICA	Sin Escala

Arq. Carlos Javier Meza Mongelos
RUC: 6.082.012-9