433.603

Ing. Julio C. Sánchez
Reg. Prof. N° 16 628

MUNICIPALIDAD DE FERNANDO DE LA MORA	01
INSTITUCIÓN: ESC. BÁS. N°24 REPÚBLICA DOMINICANA - DPTO. CENTRAL - FONACIDE 2023	
PROYECTO: REPARACIÓN DE PATIO DE FORMACIÓN / PLANTA GENERAL DE CONJUNTO	ESC. 1/500

VISTA AEREA

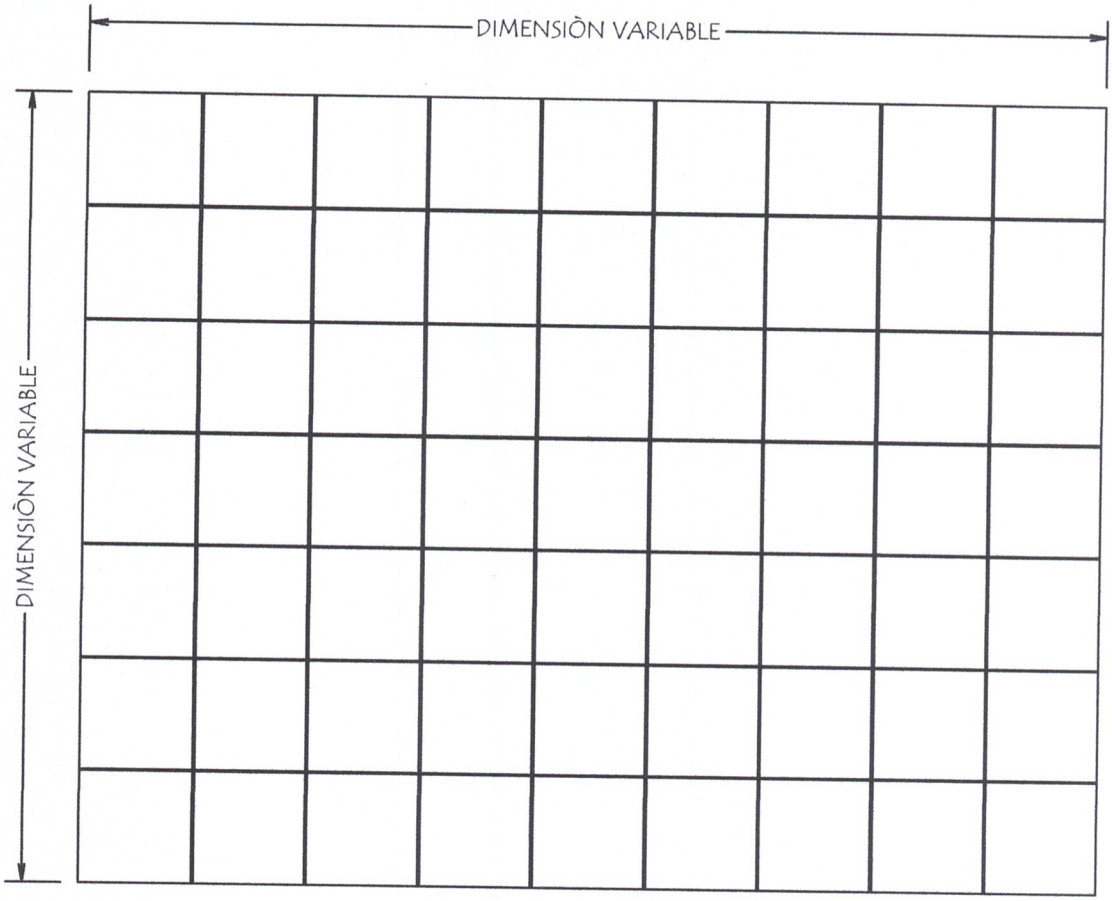

DETALLE de CORTE

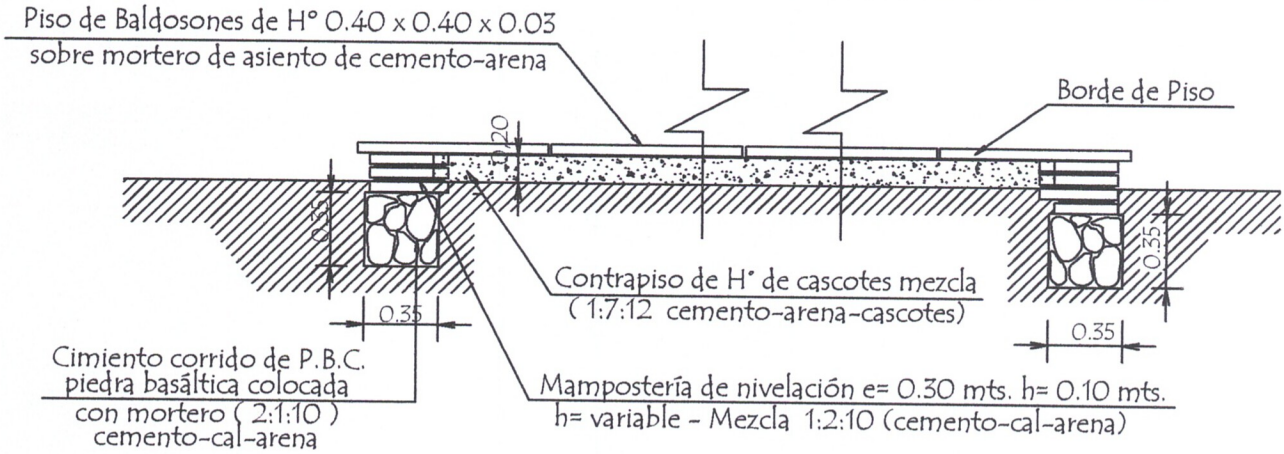

MINISTERIO DE EDUCACION Y CIENCIAS DIRECCION DE INFRAESTRUCTURA	
PROYECTO	Patio de Formaciòn
Patio de formaciòn de dimensiones variables tanto largo como ancho	01

Ing. Julio C. Sánchez
Mat. Prof. Nº 16.628