UNIVERSIDAD NACIONAL DE ITAPÚA (U.N.I.)

Creada por Ley 1009/96 de fecha 03 de Diciembre de 1996

Unidad Operativa de Contrataciones

Encarnación, 26 de junio de 2019

ADDENDA Nº 2

Licitación Pública Nacional Nº 01/2019

"Construcciones de Obras en el Campus y Filiales de UNI - Plurianual 2019 - 2020"

(ID N° 365.745)

Se anexa las siguientes especificaciones técnicas del presente llamado correspondiente a la **SECCIÓN III. Alcance de los trabajos de Construcción de Obras - Resumen de planilla por Lotes, Códigos y Rubros**

LOTE Nº 1		
RESIDENCIA Y RECTORADO 2019		
Int.	**Códigos**	**Rubro**
1.4	72131601-002	Cartel de obra 2,00x1,50 de lona vinílica con estructura metálica y soporte según diseño
1.7	2131601-002	Bandejas salvavidas (según diseño)
5.1	72131601-007	Techo de chapa de cinc sinusoidal Nº 24 sobre estructura de perfiles metálicos reticulados s/diseño y especificaciones (nueva)
5.2	72131601-007	Techo recuperado (se usa el 70 % existente y 30 % nuevo) de chapa de cinc sinusoidal Nº 24 sobre estructura de perfiles metálicos reticulados s/diseño y especificaciones
7.1	72131601-011	Canaleta de chapa embutida doblada desarrollo 2m según diseño
LOTE Nº 2		
RESIDENCIA Y RECTORADO 2020		
7.1	30161907-001	Escalera marinera para acceso a tanque
10.2	72131601-011	Desagüe pluvial a cielo abierto, con mampostería de ladrillo común 0,15m y fondo de ladrillo común, ancho 0,45m s/ diseño.
LOTE Nº 3		
FACAF - 2019		
1.5	72131601-002	Cartel de obra 3,00x2,00 de lona vinílica con estructura metálica y soporte según diseño
7.1	2131601-007	Techo de chapa de cinc sinusoidal Nº 24 sobre estructura de perfiles metálicos reticulados s/diseño y especificaciones
2019 - ENTORNO BLOQUE 7		
20.1	30161907-001	Escalera de emergencia para salón auditorio B7de 1,50 de ancho
21.1	72131601-010	Puerta vidriera de carpintería de aluminio con vidrios templados esp. 10mm, vidrios transparentes, cerraduras tipo manija y brazo antipánico, incluye accesorios y herrajes y mecanismo de cierre automático tipo brazo extendible. Dimensiones 1,40x2,95m según diseño para salida de emergencia

UNIVERSIDAD NACIONAL DE ITAPÚA (U.N.I.)

Creada por Ley 1009/96 de fecha 03 de Diciembre de 1996

Unidad Operativa de Contrataciones

MURALLAS 2019		
Int.	**Códigos**	**Rubro**
23.1	72131601-010	Portón metálico tipo reja 1,60x2,10m de dos hojas, incluye herrajes, cerradura tipo pasador
23.2	72131601-010	Portón metálico según diseño 4,5 x2,10m de dos hojas, incluye herrajes, cerradura tipo pasador
23.3	72131601-010	Portón metálico según diseño 3,85 x2,10m de dos hojas, incluye herrajes, cerradura tipo pasador
23.4	72131601-010	Reacondicionamiento de portón de acceso principal con portón lateral para discapacitados según diseño
24.1	30161907-001	Escalera marinera para acceso a tanque superior bloque 7
LOTE Nº 5		
Derecho - 2019		
1.5	72131601-002	Cartel de obra 3,00x2,00 de lona vinílica con estructura metálica y soporte según diseño

LOTE Nº1

It. 1.4

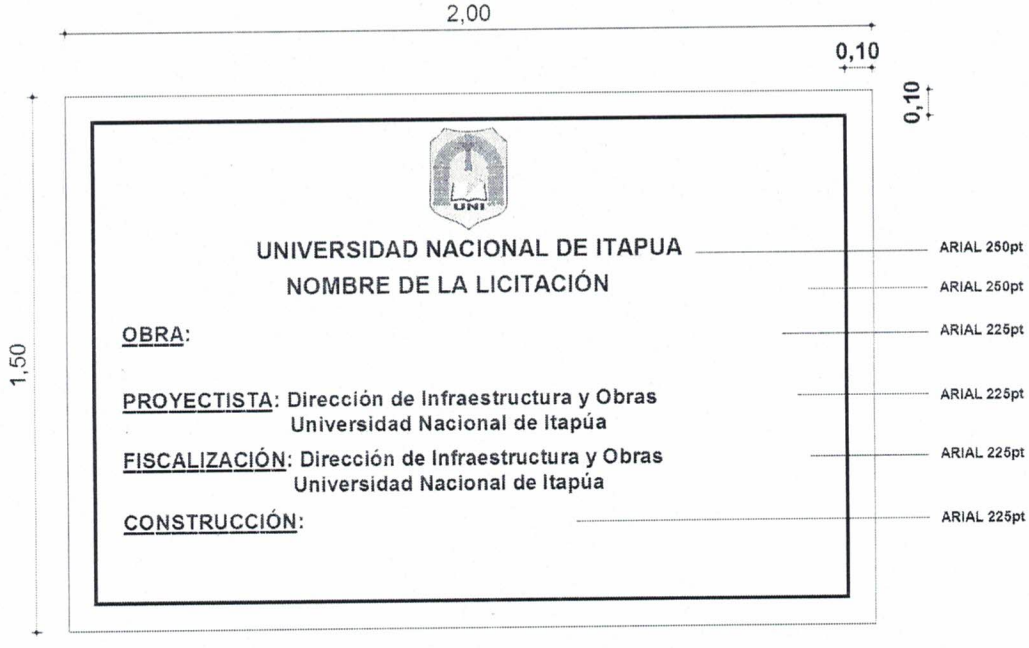

UNIVERSIDAD NACIONAL DE ITAPÚA (U.N.I.)

Creada por Ley 1009/96 de fecha 03 de Diciembre de 1996

Unidad Operativa de Contrataciones

It. 1.7

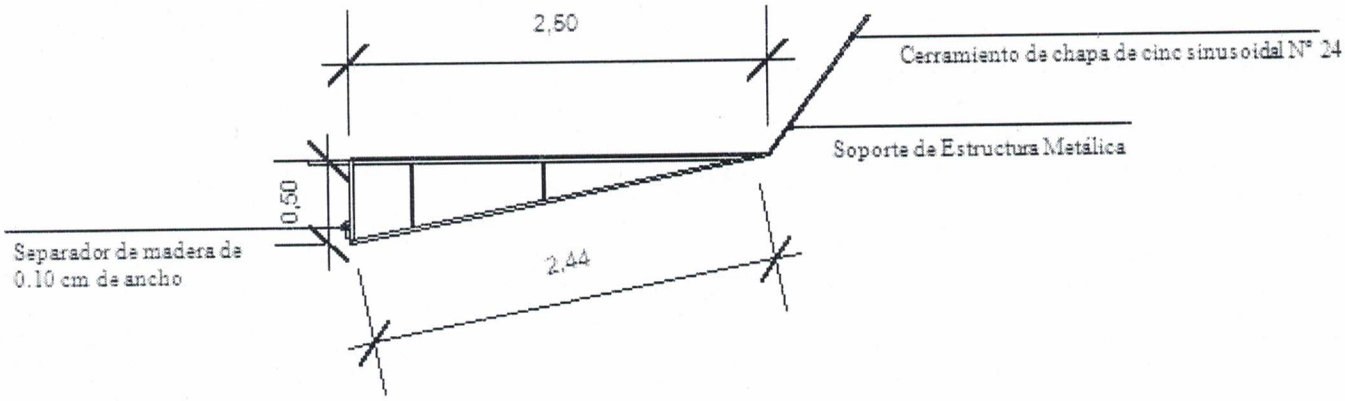

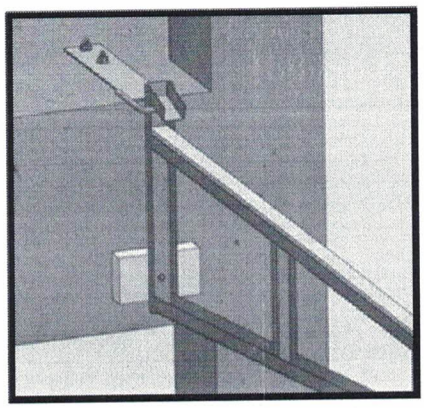

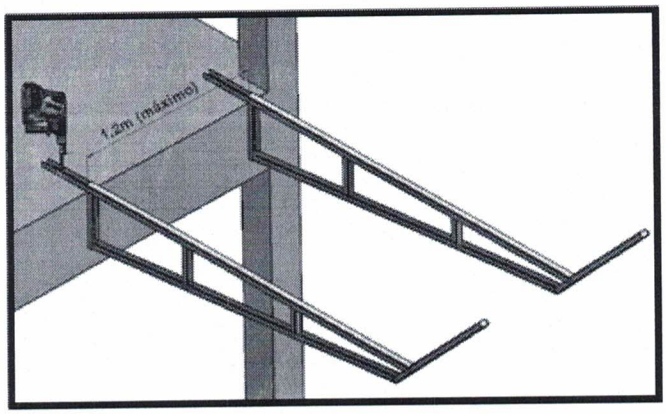

It. 5.1

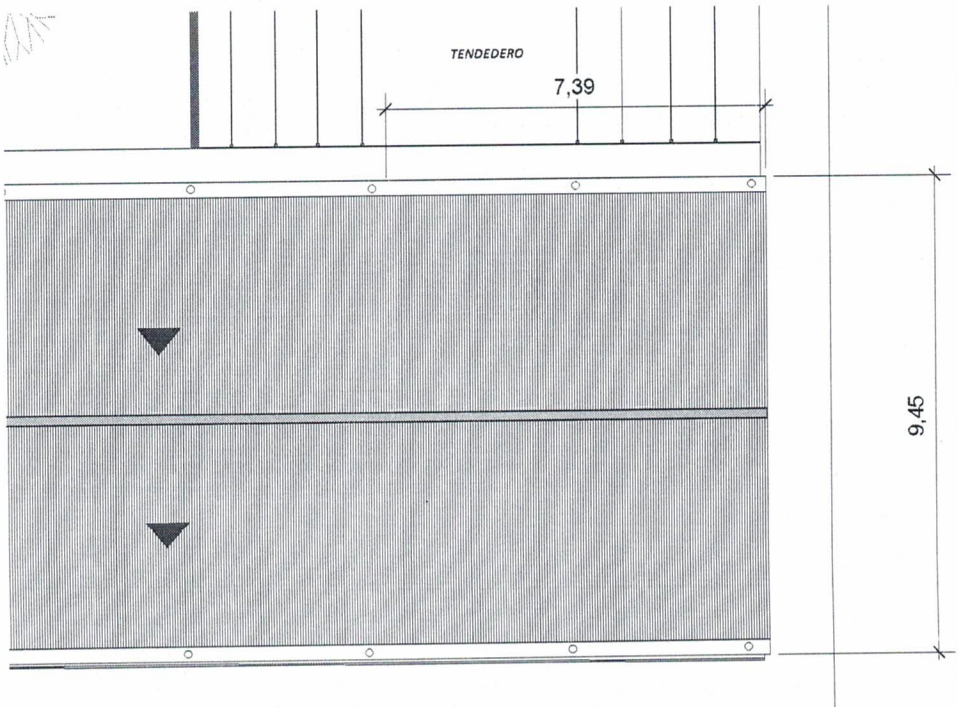

UNIVERSIDAD NACIONAL DE ITAPÚA (U.N.I.)

Creada por Ley 1009/96 de fecha 03 de Diciembre de 1996

Unidad Operativa de Contrataciones

It. 5.2

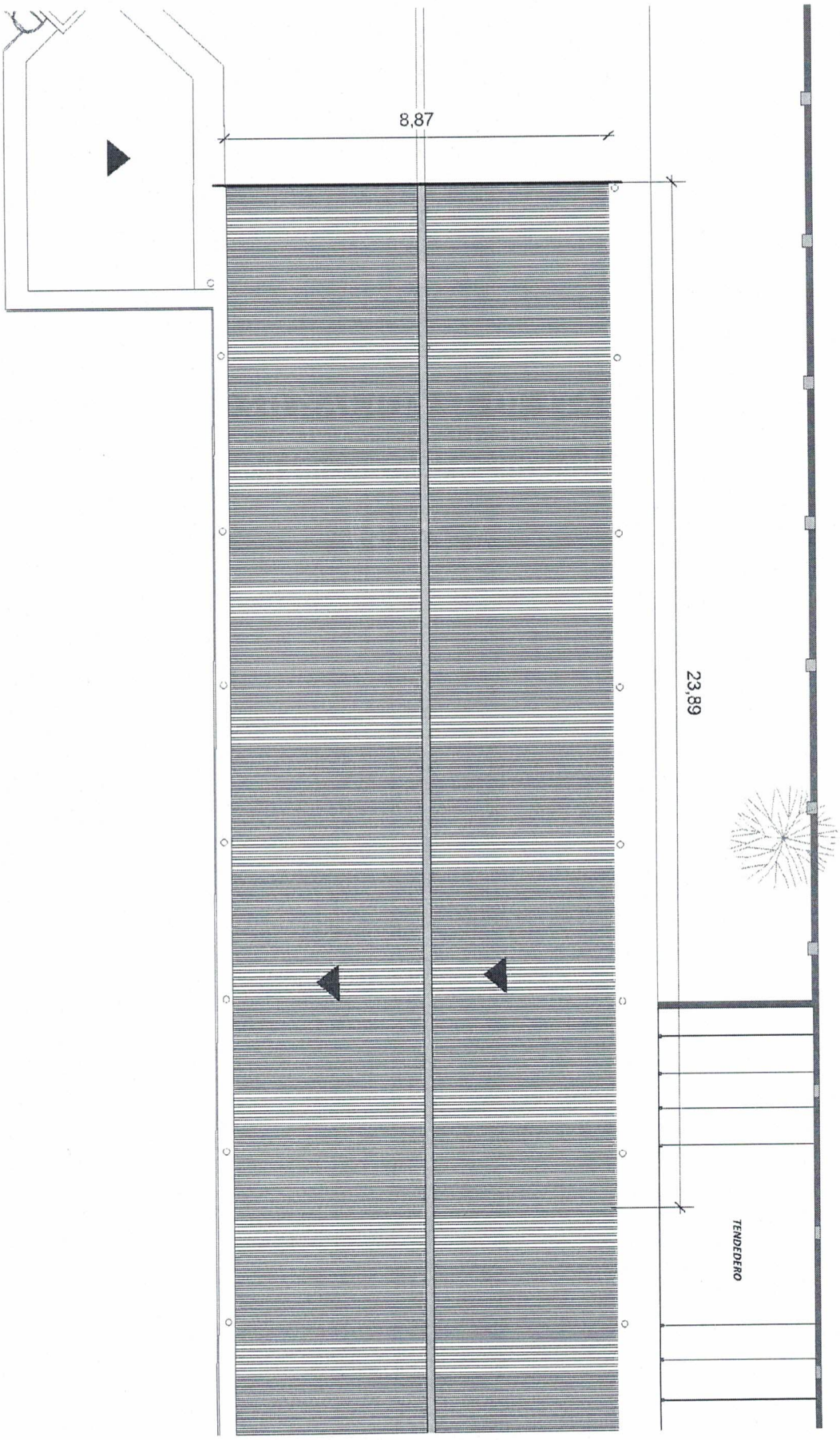

UNIVERSIDAD NACIONAL DE ITAPÚA (U.N.I.)

Creada por Ley 1009/96 de fecha 03 de Diciembre de 1996

Unidad Operativa de Contrataciones

It. 7.1

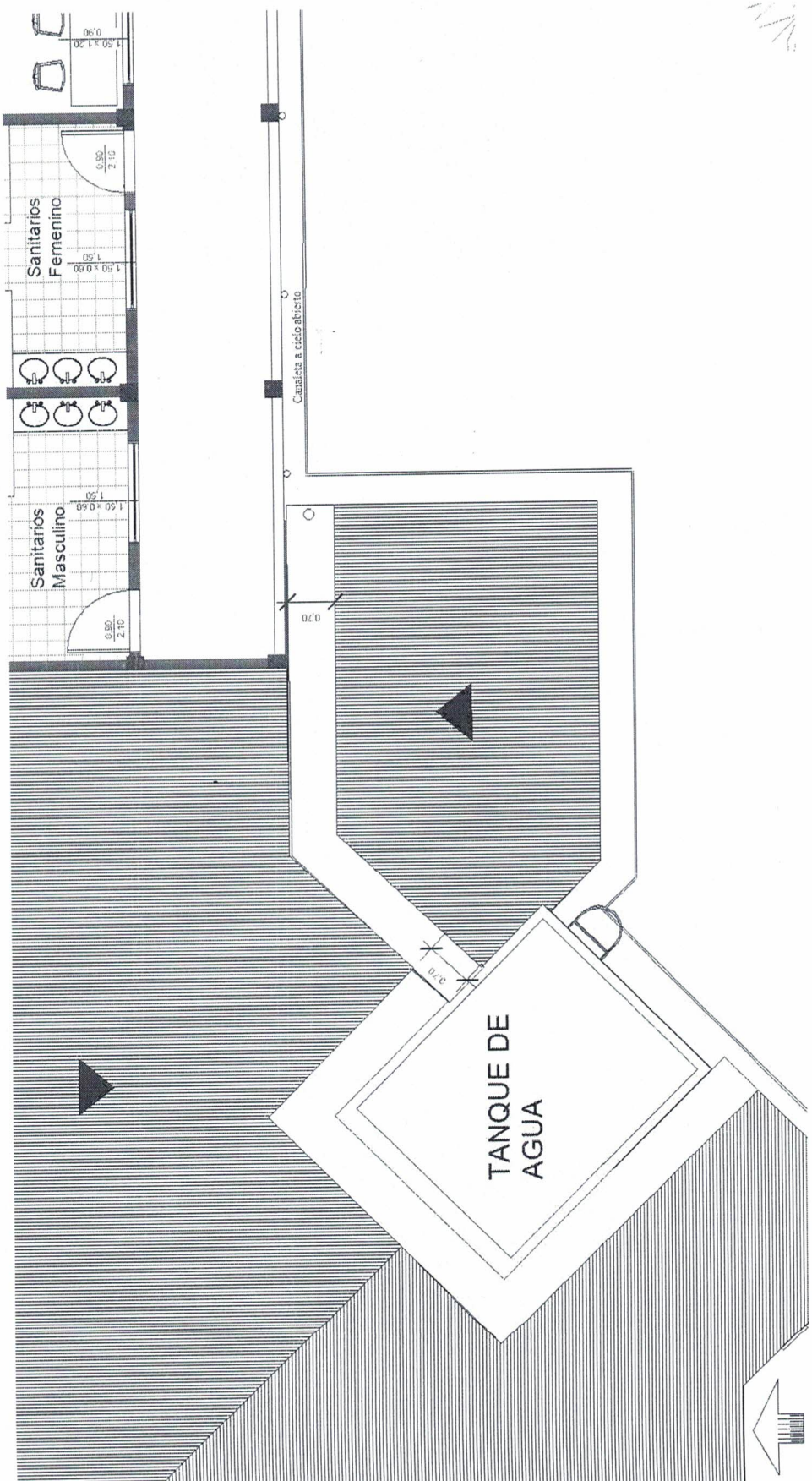

UNIVERSIDAD NACIONAL DE ITAPÚA (U.N.I.)

Creada por Ley 1009/96 de fecha 03 de Diciembre de 1996

Unidad Operativa de Contrataciones

LOTE Nº 2

It. 7.1

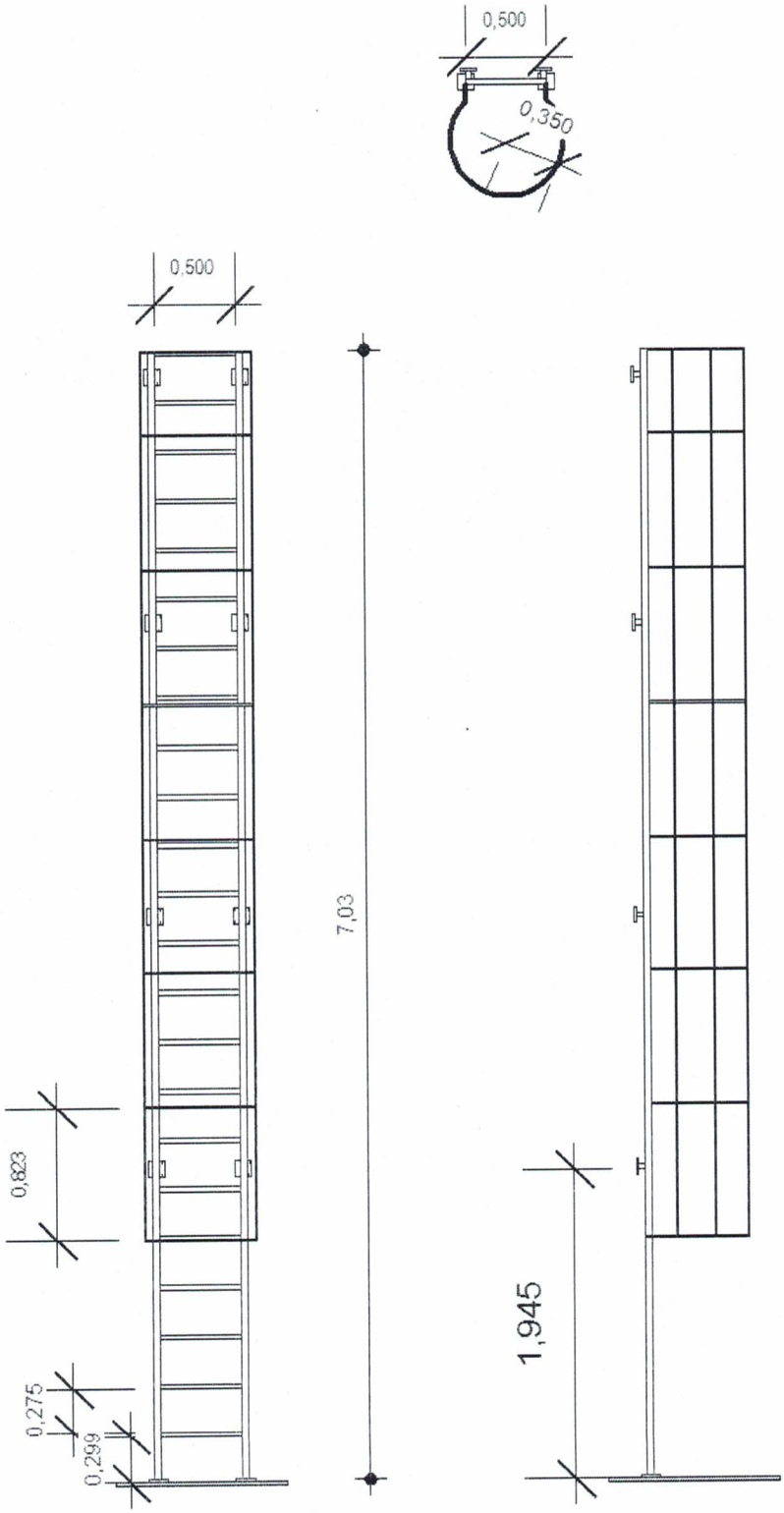

UNIVERSIDAD NACIONAL DE ITAPÚA (U.N.I.)

Creada por Ley 1009/96 de fecha 03 de Diciembre de 1996

Unidad Operativa de Contrataciones

It. 10.2

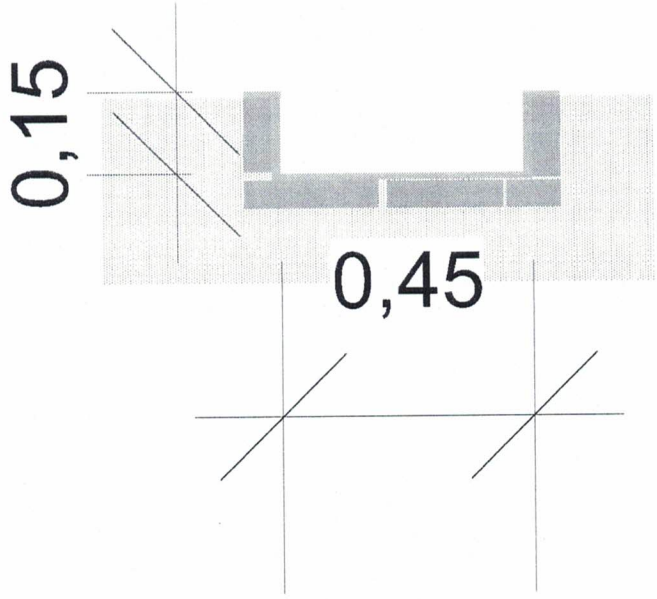

LOTE Nº 3

It. 1.5

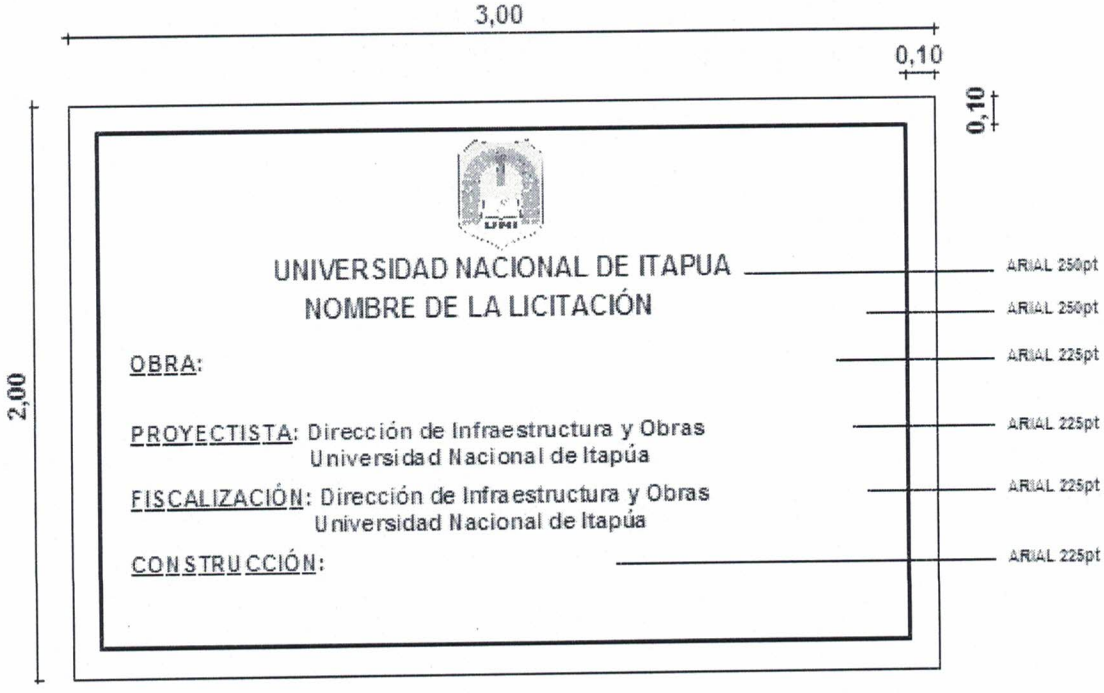

UNIVERSIDAD NACIONAL DE ITAPÚA (U.N.I.)

Creada por Ley 1009/96 de fecha 03 de Diciembre de 1996

Unidad Operativa de Contrataciones

It. 7.1

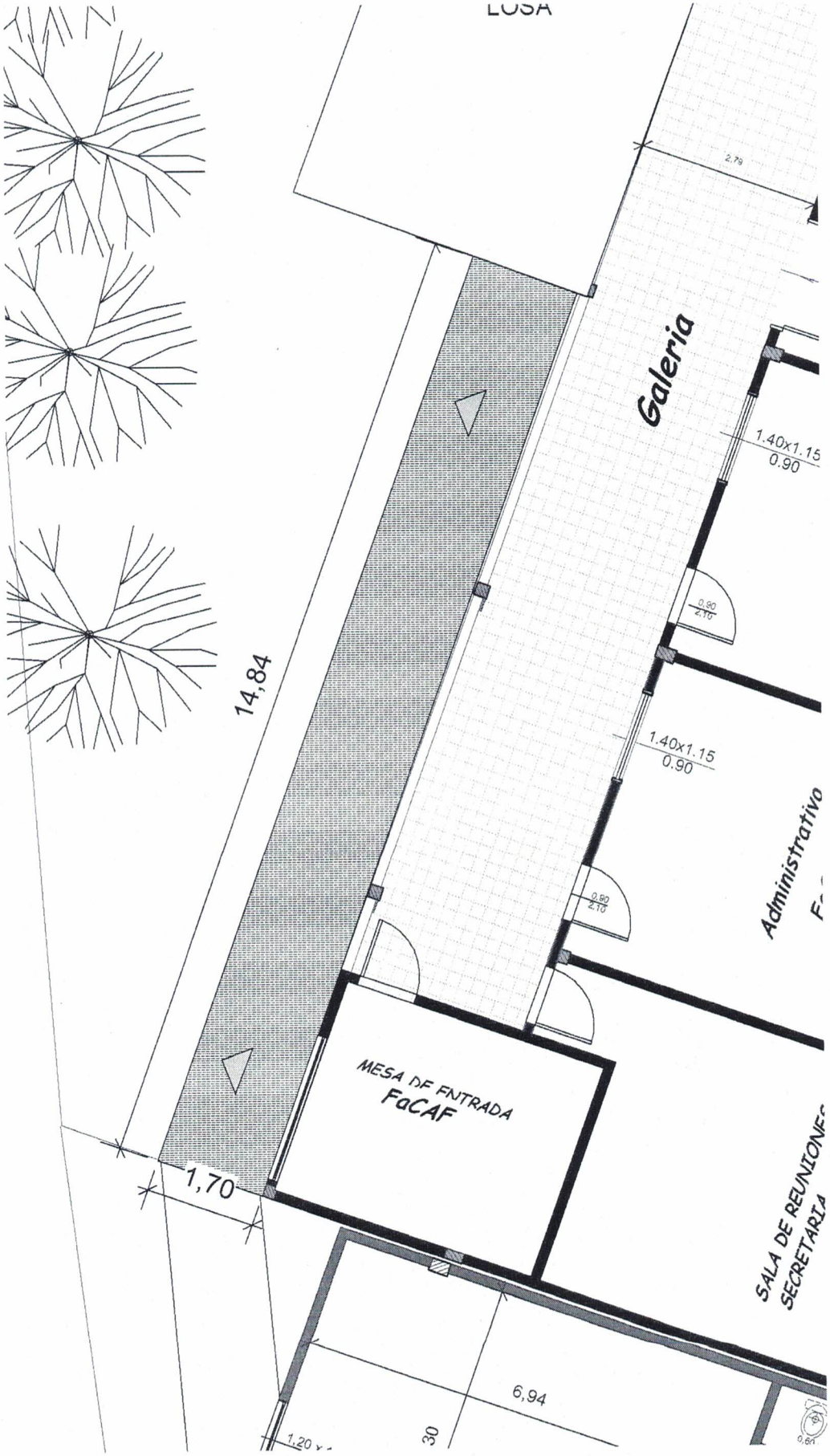

UNIVERSIDAD NACIONAL DE ITAPÚA (U.N.I.)

Creada por Ley 1009/96 de fecha 03 de Diciembre de 1996

Unidad Operativa de Contrataciones

It. 20.1

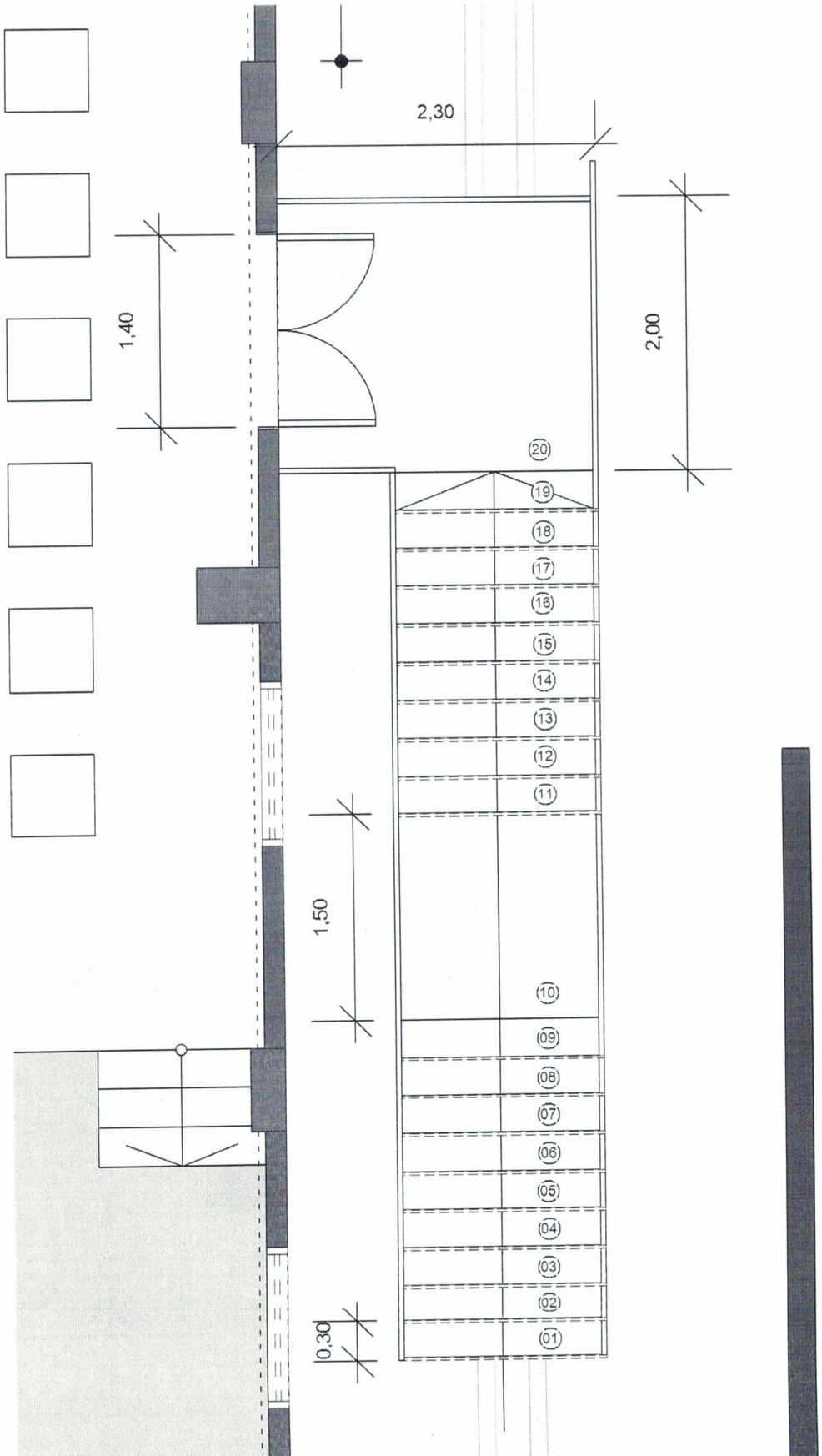

It. 21.1

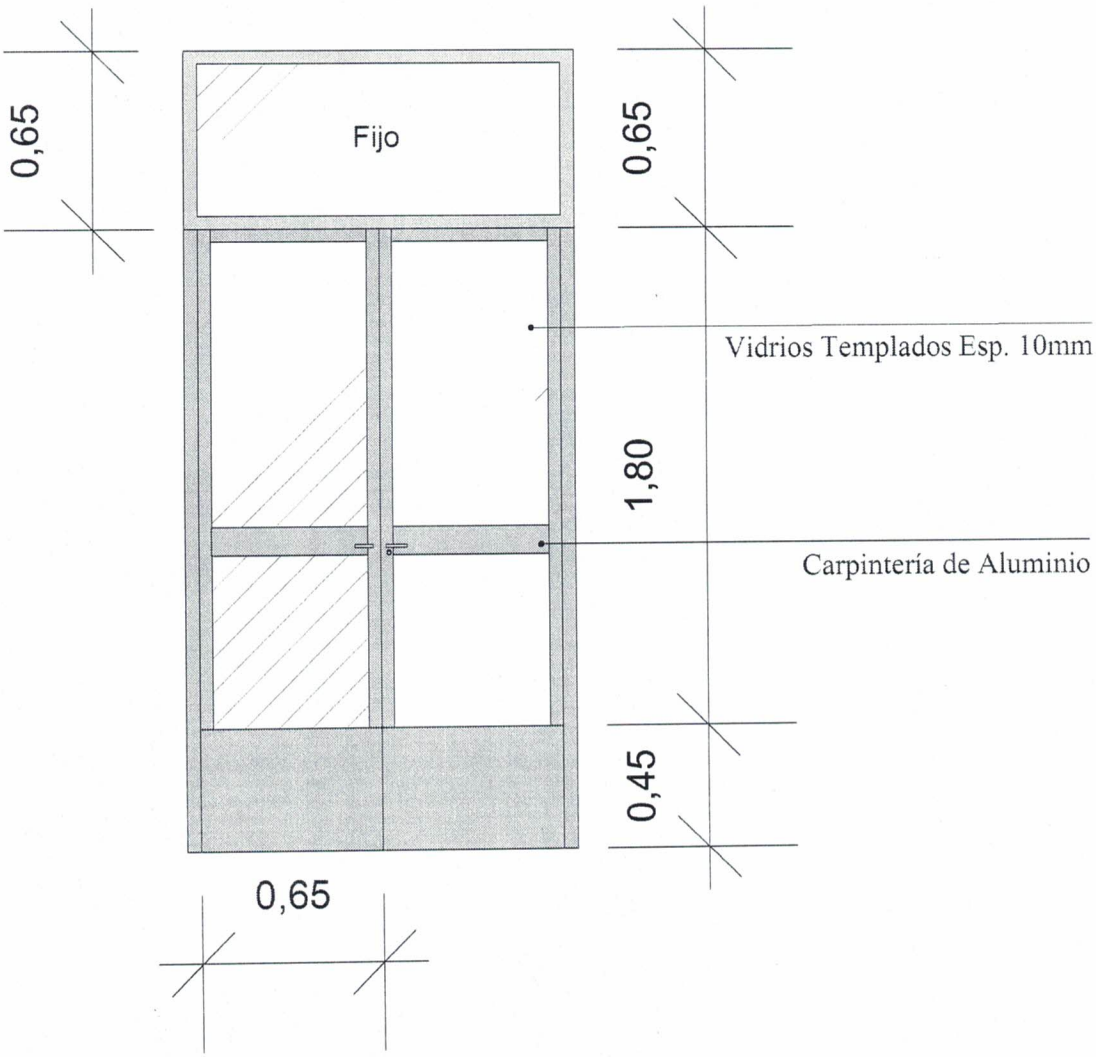
0,65
Fijo
0,65
Vidrios Templados Esp. 10mm
1,80
Carpintería de Aluminio
0,45
0,65

UNIVERSIDAD NACIONAL DE ITAPÚA (U.N.I.)

Creada por Ley 1009/96 de fecha 03 de Diciembre de 1996

Unidad Operativa de Contrataciones

It. 23.1

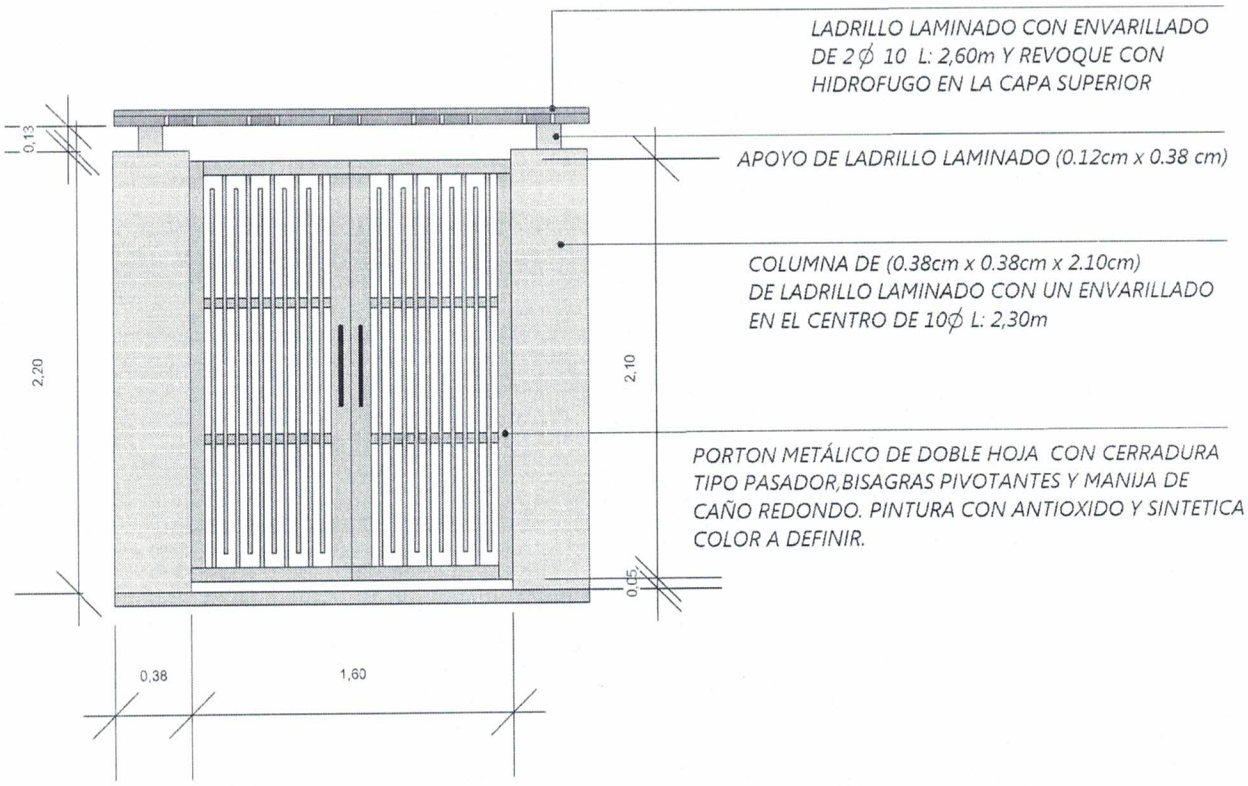

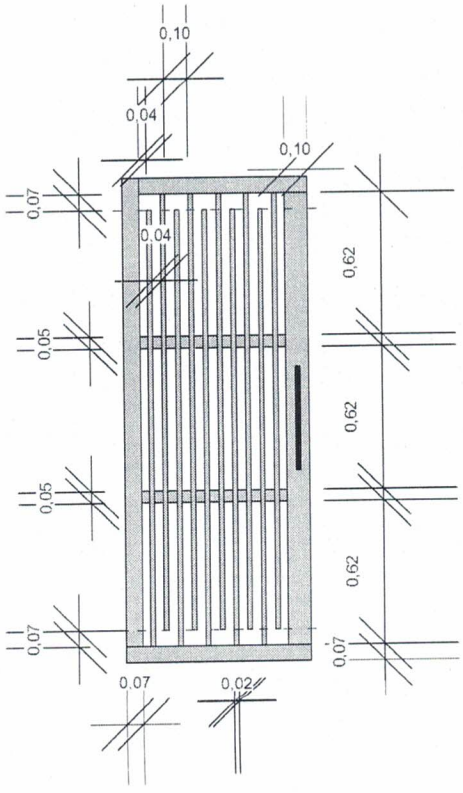

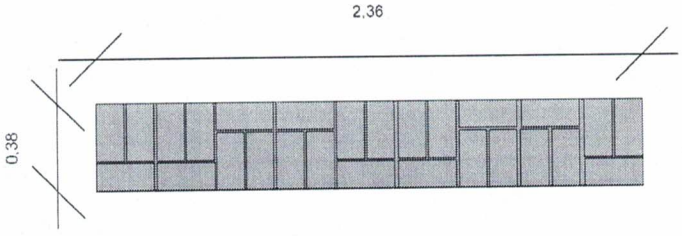

UNIVERSIDAD NACIONAL DE ITAPÚA (U.N.I.)

Creada por Ley 1009/96 de fecha 03 de Diciembre de 1996

Unidad Operativa de Contrataciones

It. 23.2

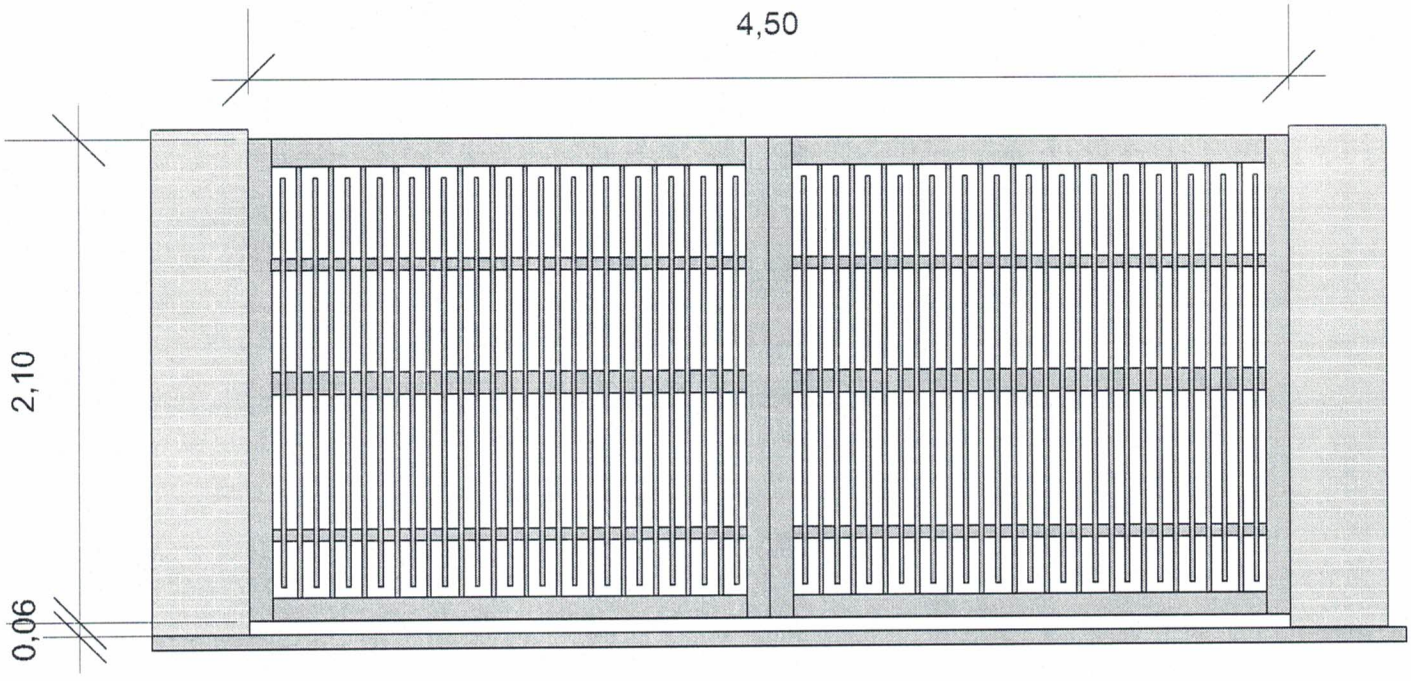

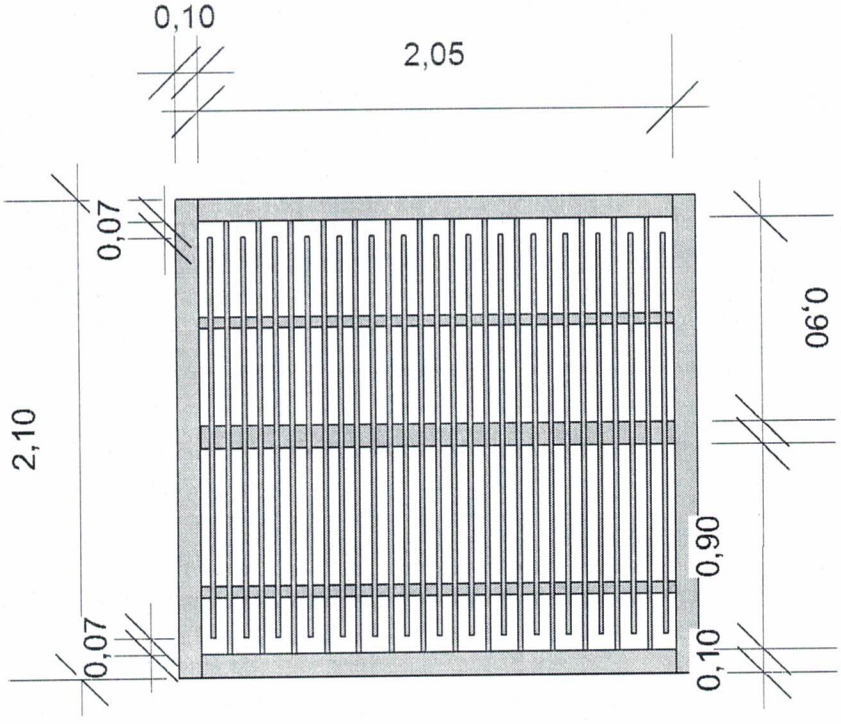

UNIVERSIDAD NACIONAL DE ITAPÚA (U.N.I.)

Creada por Ley 1009/96 de fecha 03 de Diciembre de 1996

Unidad Operativa de Contrataciones

It. 23.3

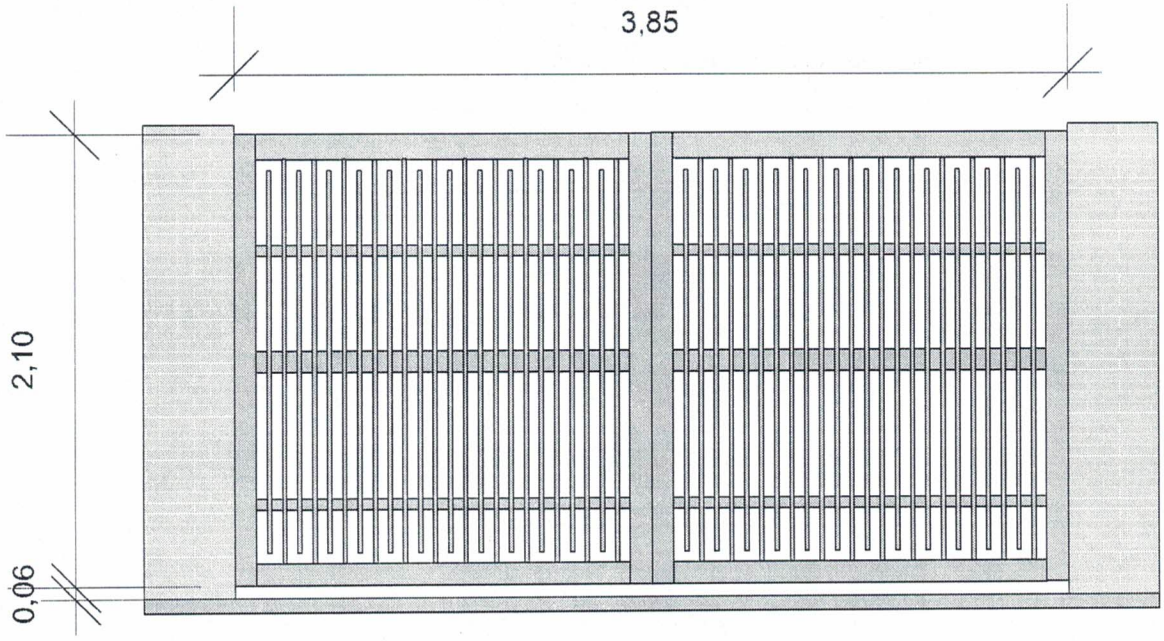

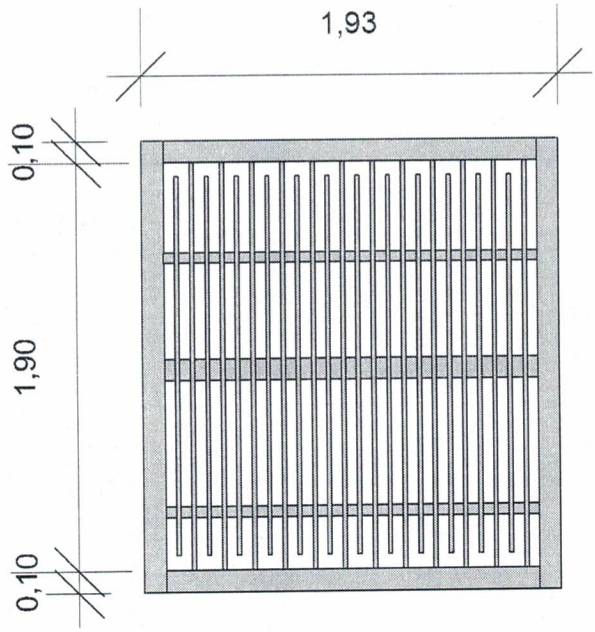

UNIVERSIDAD NACIONAL DE ITAPÚA (U.N.I.)

Creada por Ley 1009/96 de fecha 03 de Diciembre de 1996

Unidad Operativa de Contrataciones

It. 23.3

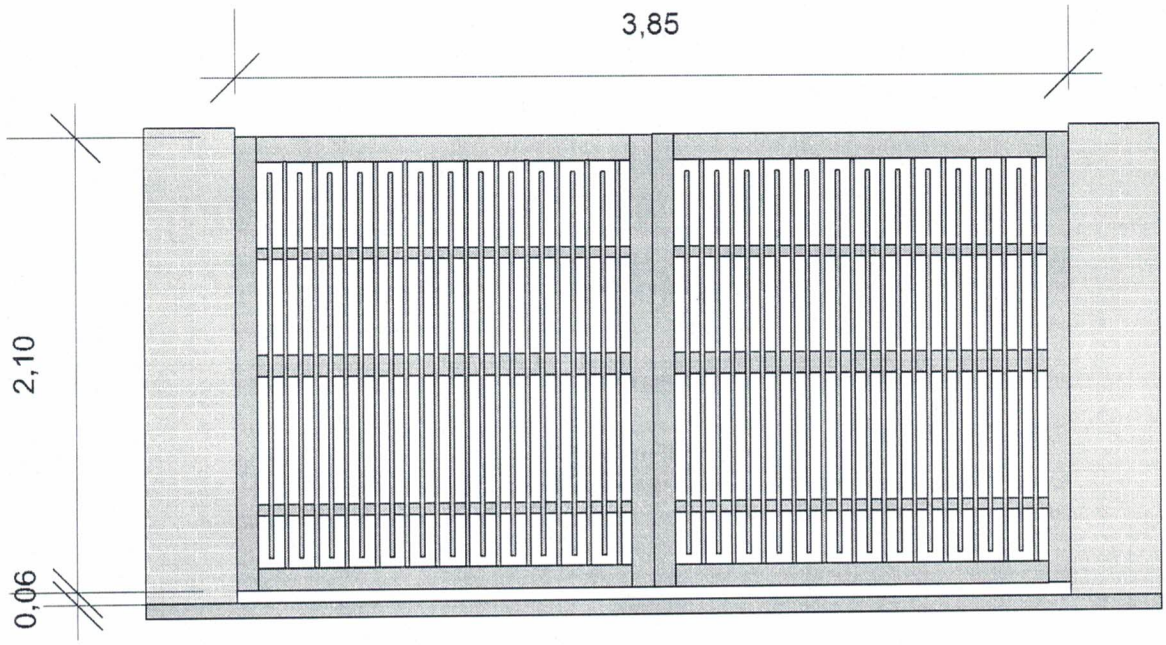

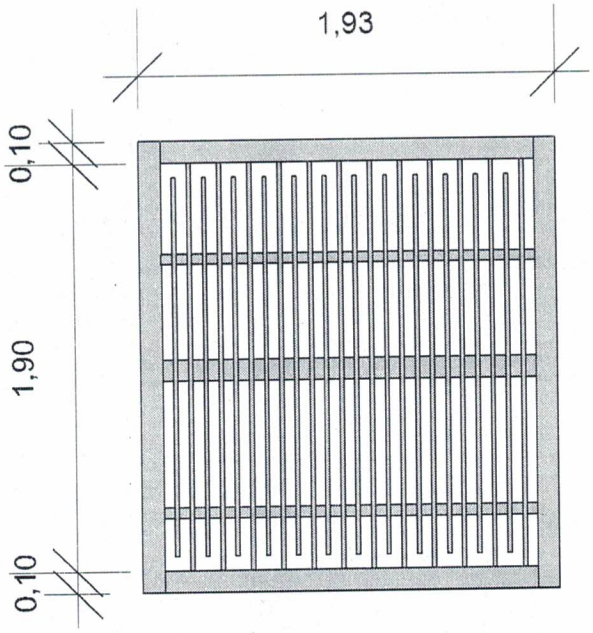

UNIVERSIDAD NACIONAL DE ITAPÚA (U.N.I.)

Creada por Ley 1009/96 de fecha 03 de Diciembre de 1996

Unidad Operativa de Contrataciones

23.4

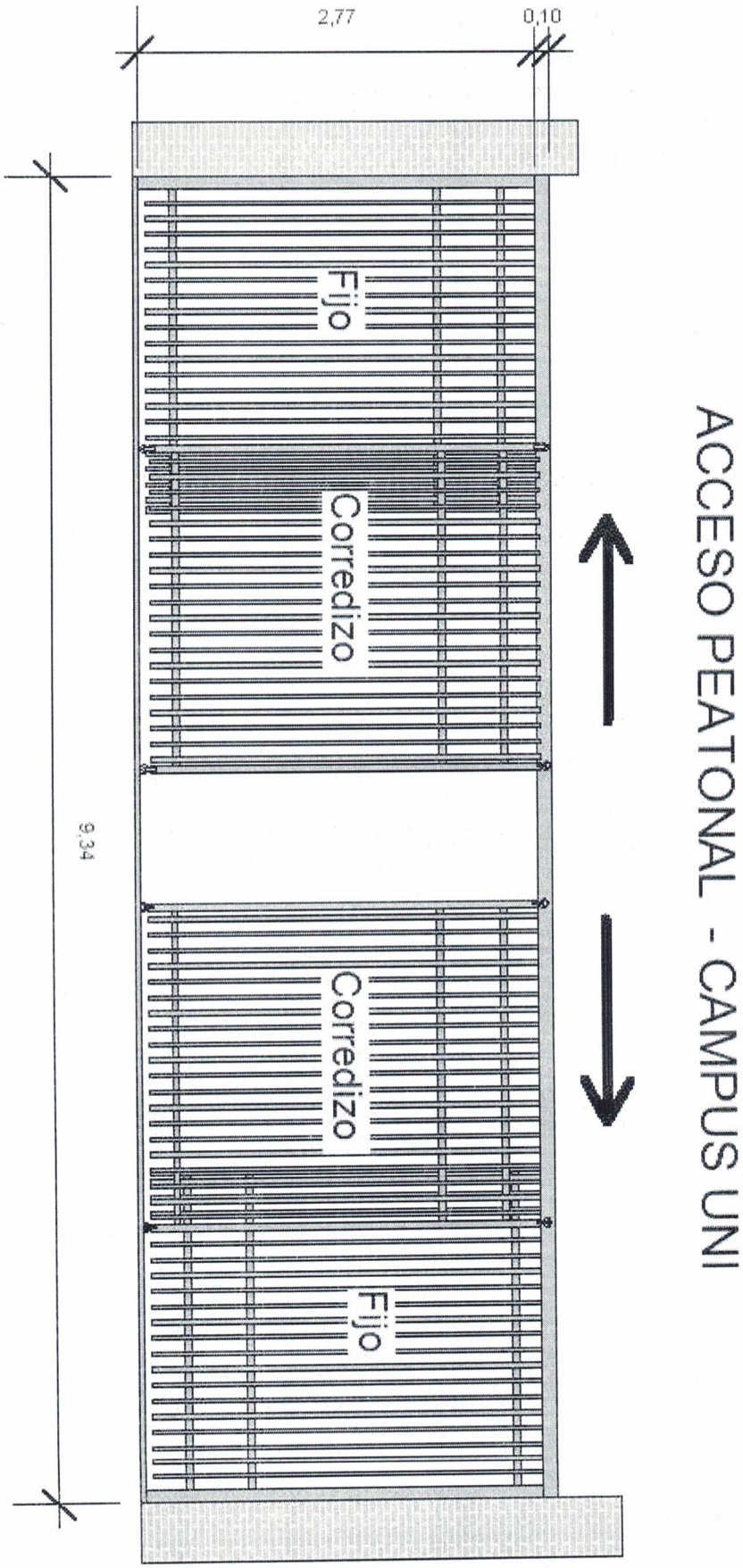

It. 24.1

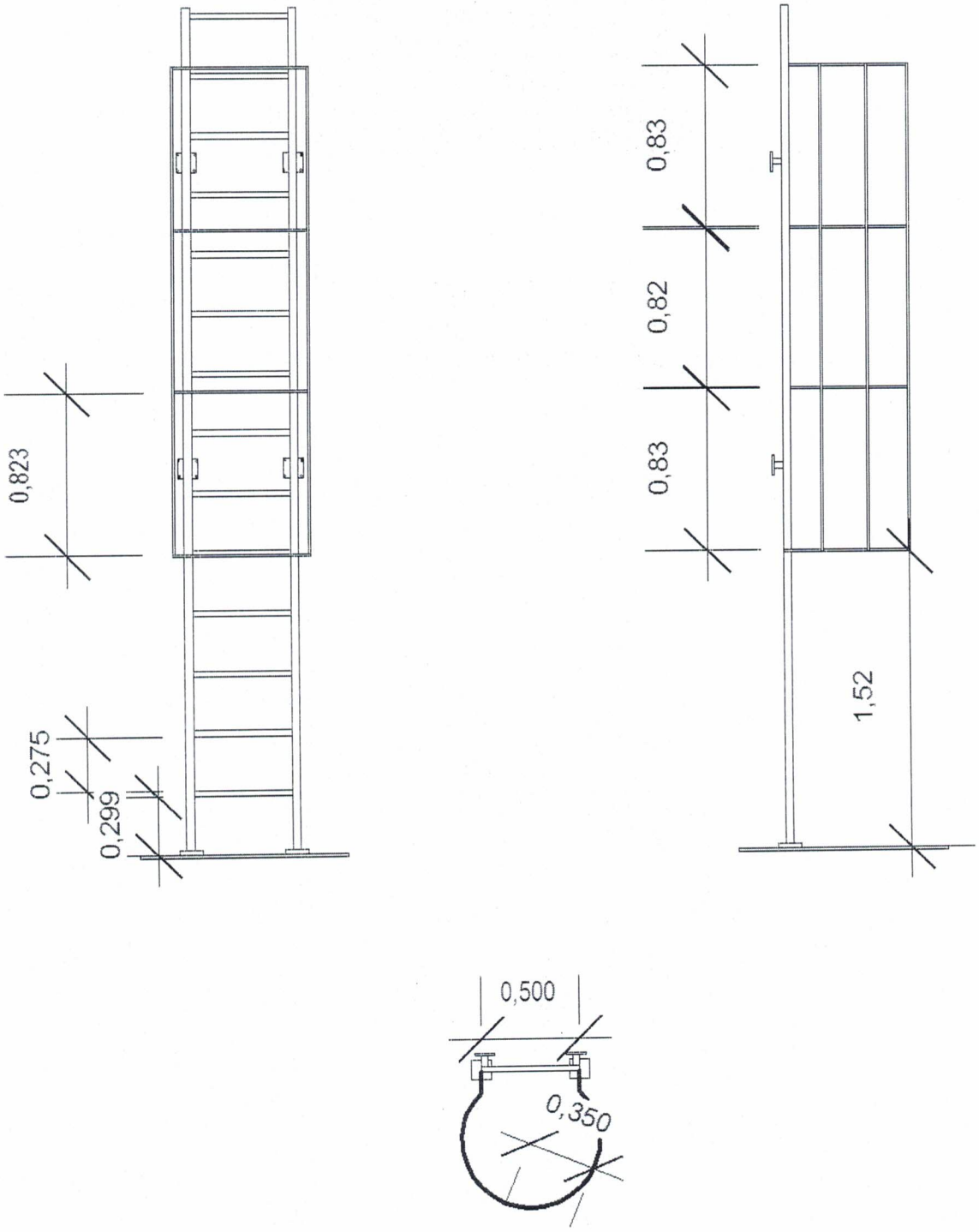

UNIVERSIDAD NACIONAL DE ITAPÚA (U.N.I.)

Creada por Ley 1009/96 de fecha 03 de Diciembre de 1996

Unidad Operativa de Contrataciones

LOTE Nº 5

It. 1.5

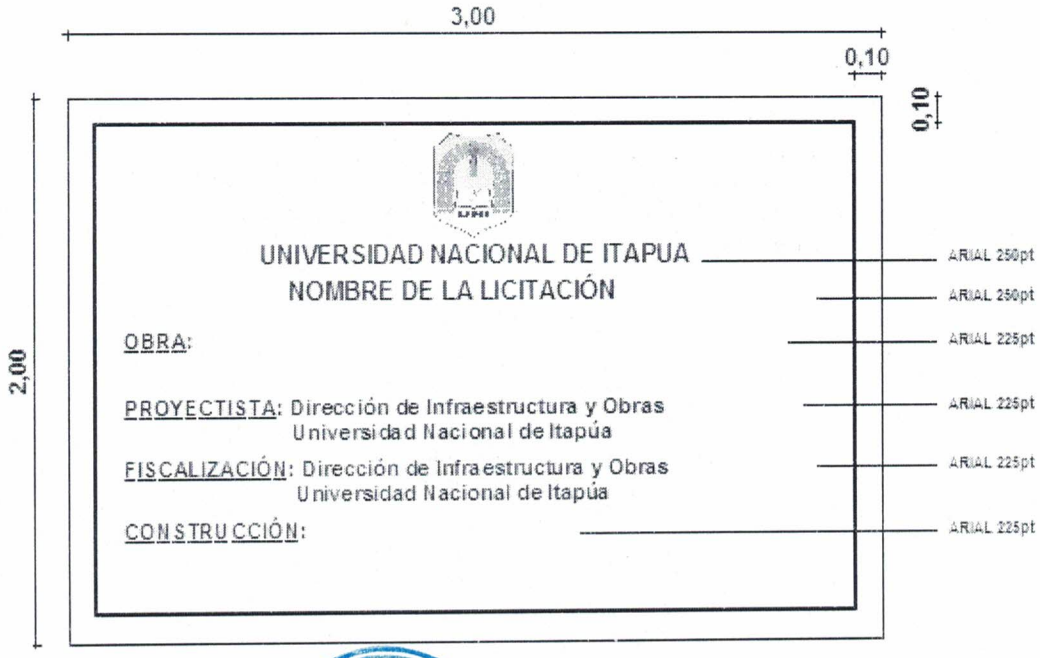

Universidad Nacional de Itapúa RECTORADO Encarnación - Paraguay

Lic. Beatriz Chávez Thomas

Directora de la UOC