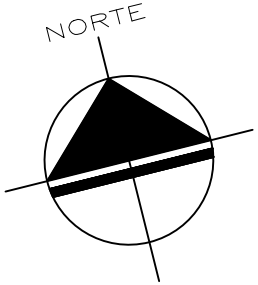


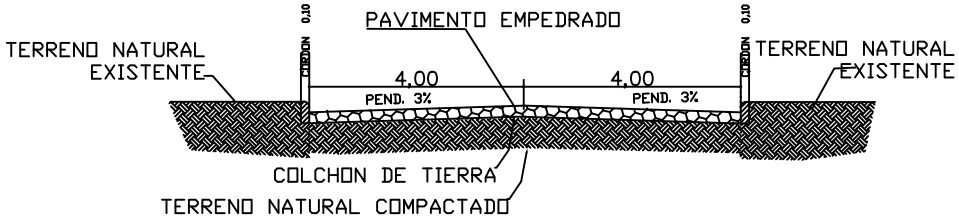


CORTE

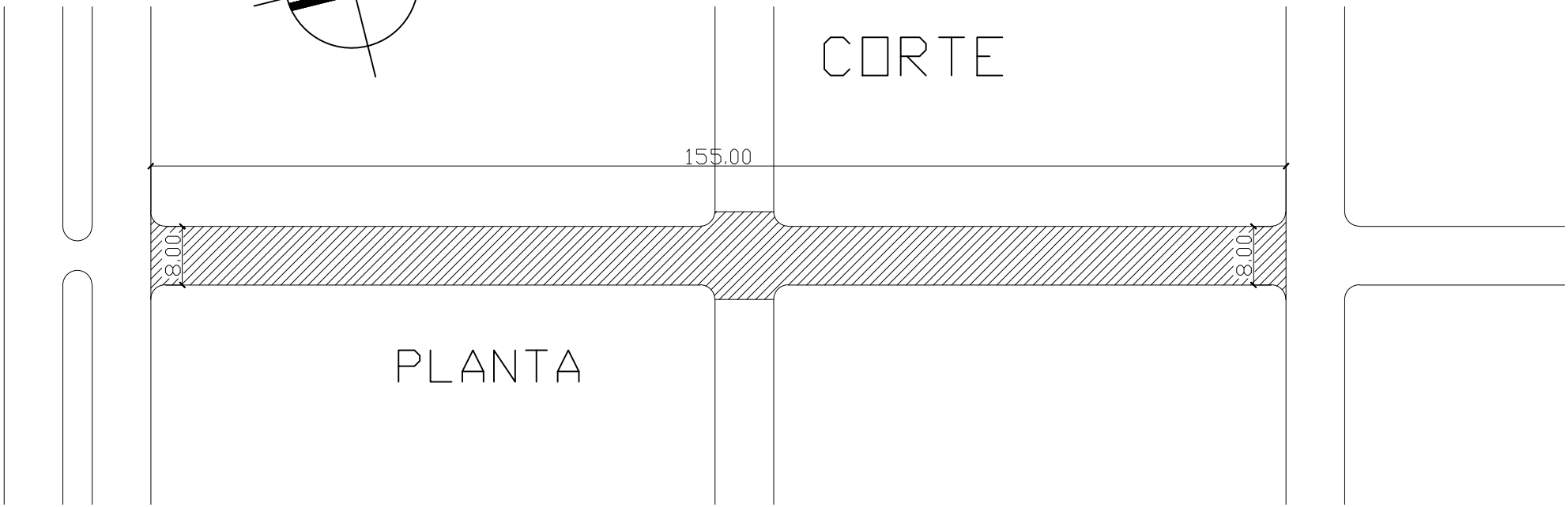


PLANTA

| | | |
|---|---|---|
| MUNICIPALIDAD DE LOS CEDRALES | | |
| OBRA: **Construcción de Pavimento Empedrado** | | |
| UBICACIč N: **Barrio Centro** | | |
| ESCALA: **1:50** | DESCRIPCIč N: **Construcción de 1.278 m2 de Pavimento Tipo Empedrado en el Barrio Centro** | PLANO NŮ 01 |
| A¤O **2018** | | |