MUNICIPALIDAD DE JOSE LEANDO OVIEDO

Gobierno Municipal Cerca de la Gente.

FONACIDE

Obra: Construcción de Graderia - Escuela Bas N°2664 San Roque Gonzalez de Santa Cruz

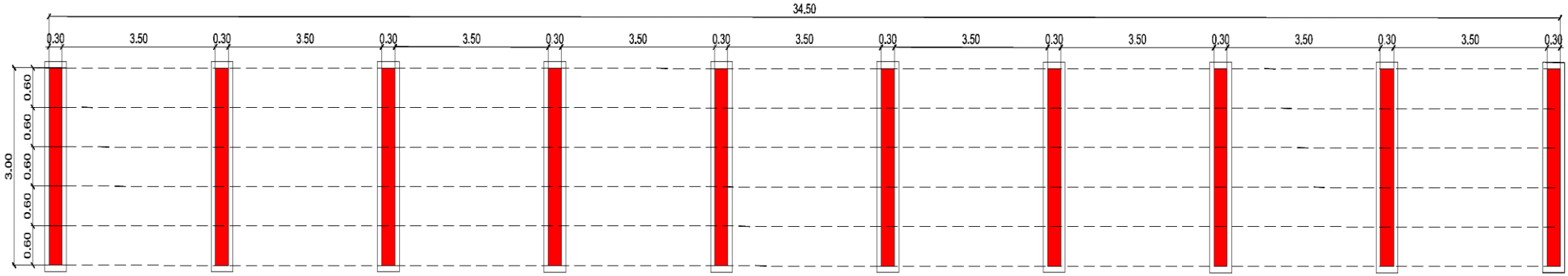
34.50
0.30
3.50
3.00
0.60

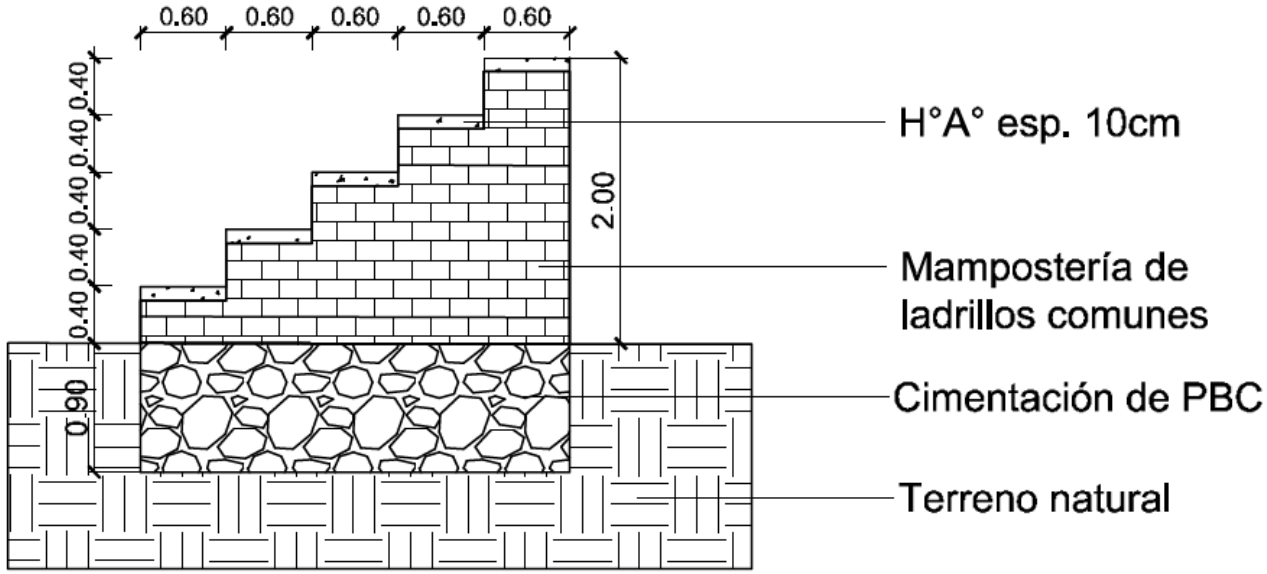
0.60
0.40
2.00
0.90
H°A° esp. 10cm
Mampostería de ladrillos comunes
Cimentación de PBC
Terreno natural

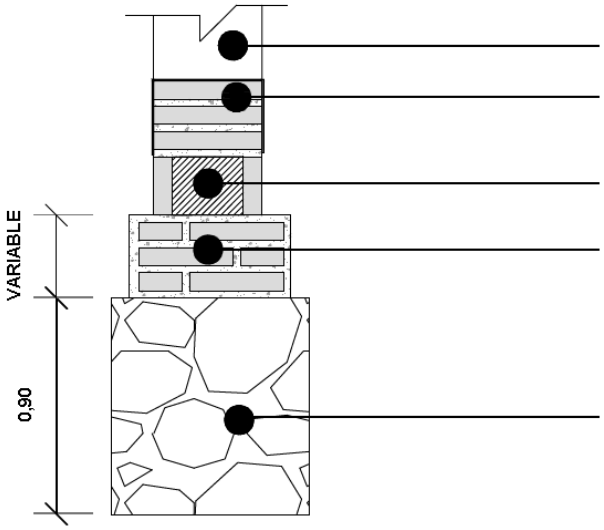

MAMPOSTERÍA: Elevación de 0.30

AISLACIÓN: Horizontal en "U" con pintura asfáltico

ENCADENADO

MAMPOSTERIA: De nivelación con ladrillo
común y junta de 2 cm. con cemento PZ

FUNDACIÓN: De piedra bruta colocada

GRADERÍA - Planta y Corte

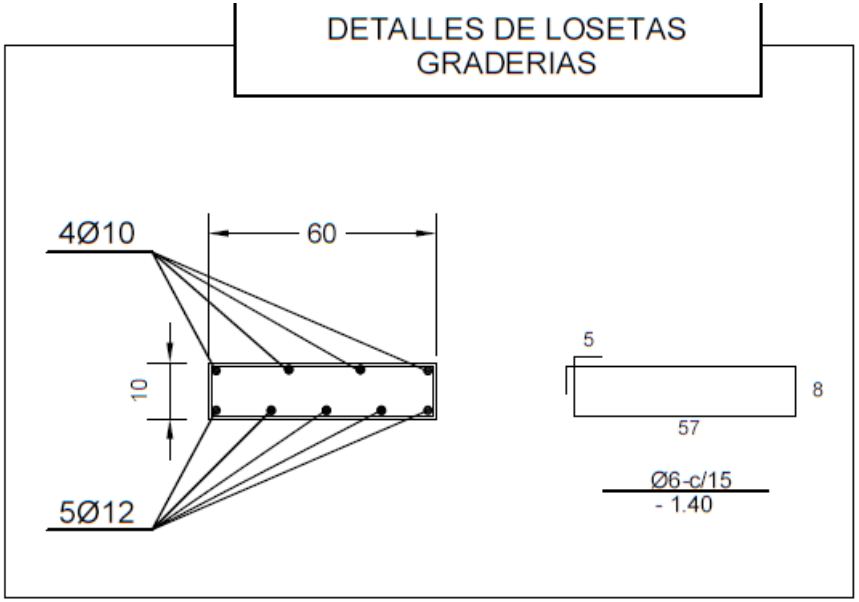

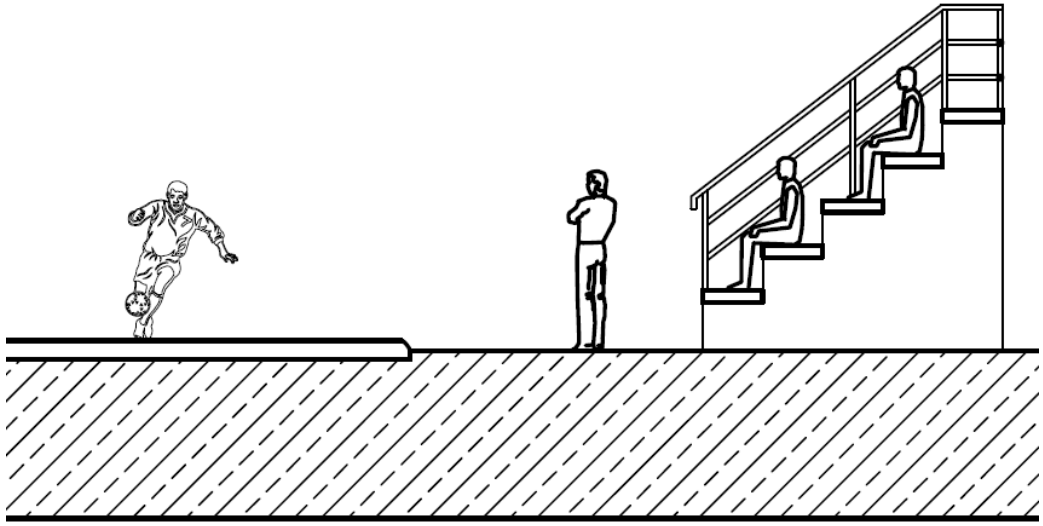

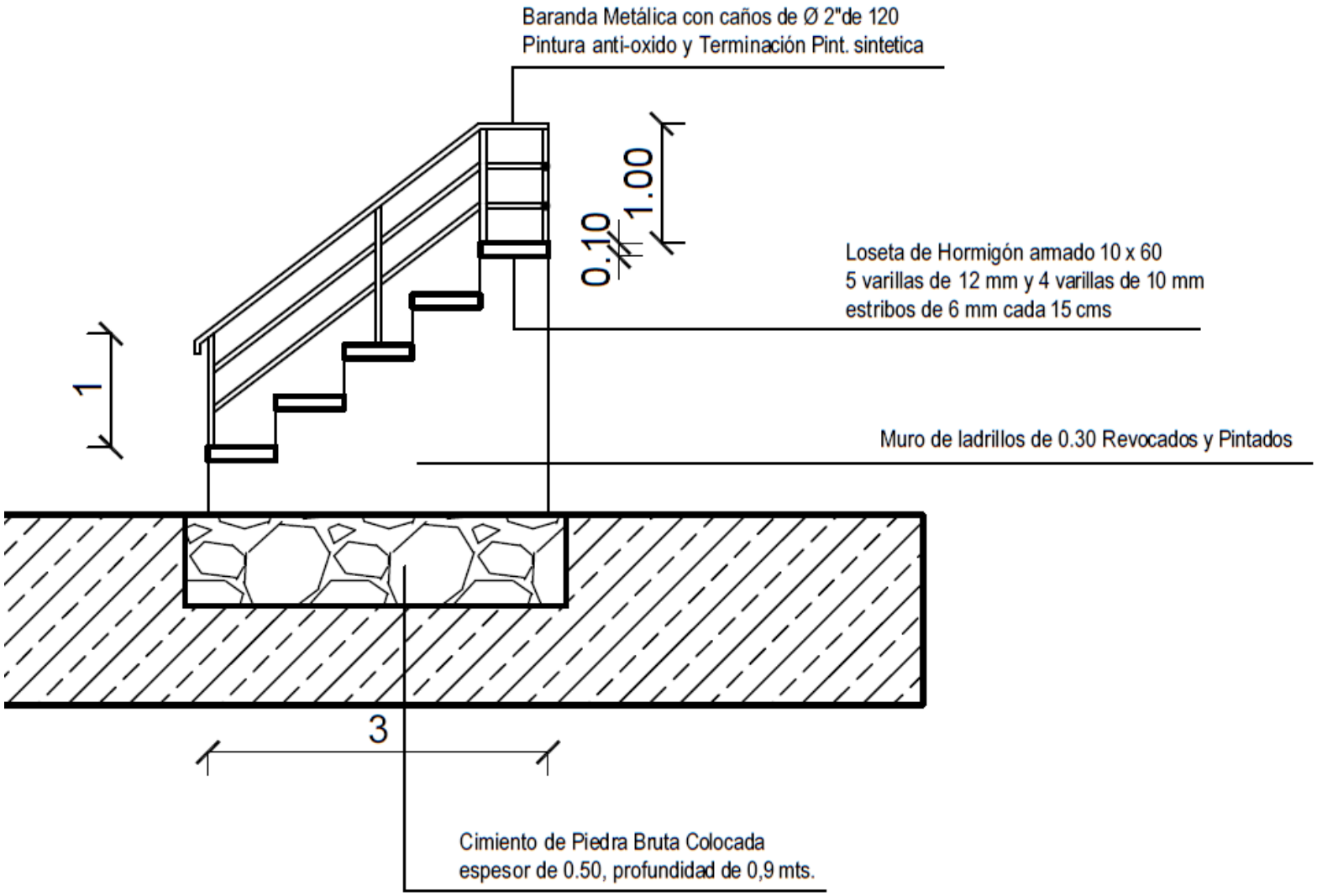
Baranda Metálica con caños de Ø 2"de 120
Pintura anti-oxido y Terminación Pint. sintetica
1.00
0.10
Loseta de Hormigón armado 10 x 60
5 varillas de 12 mm y 4 varillas de 10 mm
estribos de 6 mm cada 15 cms
1
Muro de ladrillos de 0.30 Revocados y Pintados
3
Cimiento de Piedra Bruta Colocada
espesor de 0.50, profundidad de 0,9 mts.

DETALLE VALLADO METALICO

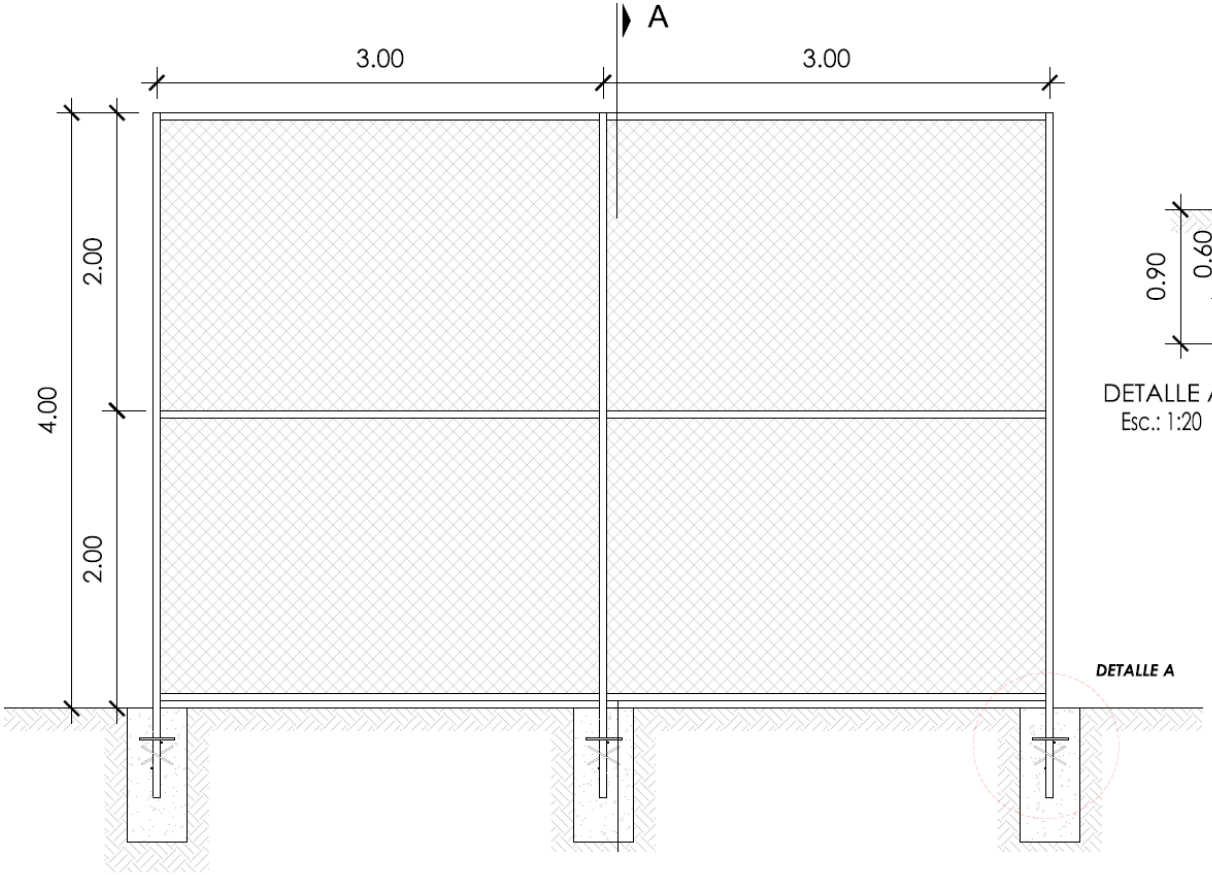

ELEVACIÓN VALLADO METÁLICO

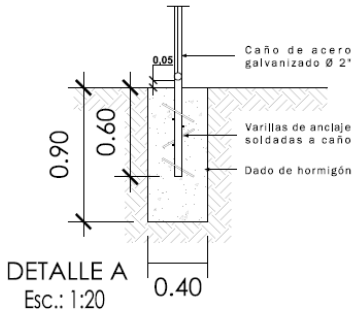

DETALLE A
Esc.: 1:20

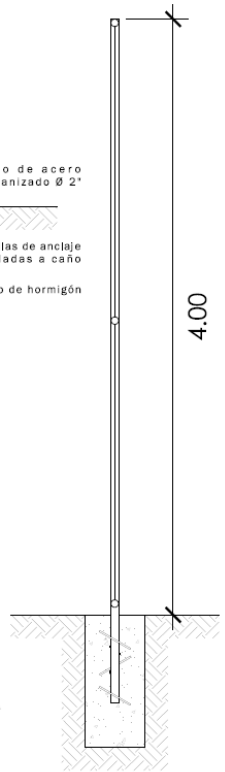

CORTE A-A
Esc.: 1:20

Ing. Cristian Cantero

Cristian Cantero Paredes
Ingeniero Civil
Reg. N° 3843